4556 - PPG Slangestuds reduceret

Beskrivelse

- PPG Slangestuds reduceret
- PN10
- Større på forespørgsel

Med forbehold om konstruksjonsendringer og tekniske endringer. Kan endres uten varsel

GPA Flowsystem A/S
Paul Bergsøes Vej 8
DK-2600 Glostrup
+45 43-86 03 00
info@gpa.dk
gpa.dk

4556 - PPG Slangestuds reduceret

Teknisk specifikation

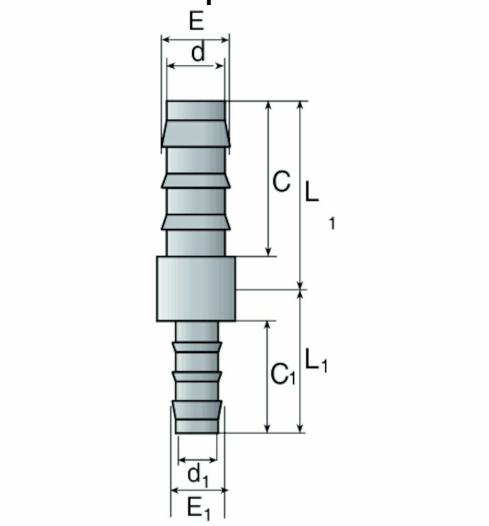

Artikelnr	d	d1
45561612	13	9
45562016	16	13
45562520	20	16

Med forbehold om konstruksjonsendringer og tekniske endringer. Kan endres uten varsel

GPA Flowsystem A/S
Paul Bergsøes Vej 8
DK-2600 Glostrup
+45 43-86 03 00
info@gpa.dk
gpa.dk