M1DEU-V - PVC-U kulventil FPM

Beskrivning

- PVC-U Tvåvägs kulventil
- PN 16
- FPM
- Sätestätning i PTFE
- För industriellt bruk
- PE-krage, korta ändar
- Säkerhetshandtag med möjlighet för individuell märkning
- Silikonfri
- Fasta säten
- Kan extrautrustas med ett flertal tillbehör

Reservation för eventuella konstruktionsändringar och tekniska ändringar. Rätten till ändringar utan föregående meddelande förbehålls.

GPA Flowsystem AB
Brovägen 5
SE-266 75 Hjärnarp
+46 (0)431-44 58 00
info@gpa.se
gpa.se

M1DEU-V - PVC-U kulventil FPM

Teknisk specifikation

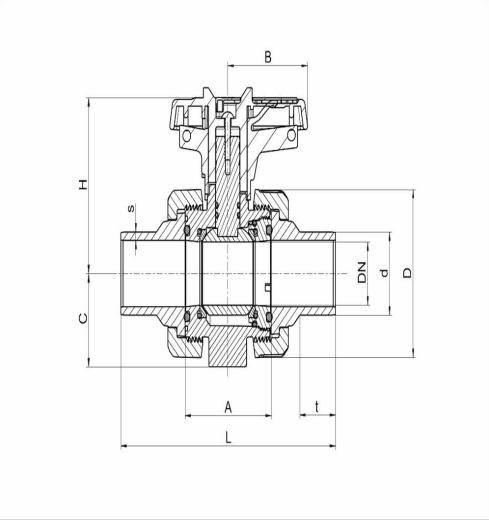

Artikelnr	d	DN	L	D	H	A	C	B	s	t
M1DEU-V-016	16	10	97,5	55,5	70,5	45	33	39,5	1,8	13
M1DEU-V-020	20	15	107	55.5	70.5	45	33	39.5	1.9	13
M1DEU-V-025	25	20	128.5	62	77	53.5	40	51	2.3	15
M1DEU-V-032	32	25	135.5	70	79.5	54	43	51	2.9	16.5
M1DEU-V-040	40	32	155	84	98	62	51	53.5	3.7	20.5
M1DEU-V-050	50	40	181	101	105.5	78	56	72	4.6	26
M1DEU-V-063	63	50	206	115	114	87	54	84	5.8	30
M1DEU-V-075	75	65	227	149	142	111.5	85	110	6.8	32
M1DEU-V-090	90	80	265.5	182	153	135.5	100	132	8.2	30

Reservation för eventuella konstruktionsändringar och tekniska ändringar. Rätten till ändringar utan föregående meddelande förbehålls.

GPA Flowsystem AB
Brovägen 5
SE-266 75 Hjärnarp
+46 (0)431-44 58 00
info@gpa.se
gpa.se

M1DEU-V - PVC-U kulventil FPM

M1 Kulventil

M1 är en kulventil med unioner som uppfyller de högsta behoven som krävs av industriella applikationer. Ventilen finns med olika anslutningsmöjligheter såsom limmad, gängad eller flänsad. Flänsad anslutning finns med både DIN och ANSI standard.

M1 levereras med ett låsbart säkerhetshandtag med integrerat verktyg som möjliggör även enkel demontering för byte av o-ringar utan extra verktyg. Ventilen har ett robust integrerat fäste för påmontering av pneumatiskt eller elektriskt manöverdon.

M1 är en robust och kraftig industrikulventil för installation där höga krav ställs. Enkel montering och många tillbehör gör ventilen synnerligen flexibel. M1-ventilen har imponerande prestanda och innehåller flera nytänkanden och förbättringar mot traditionella ventiler. Finns i dimensionerna d16-110.

- Montagefläns + adaptor - enligt ISO 5211 (option)
- Ergonomiskt och Låsbart säkerhetshandtag
- Fasta säten - En sida av ventilen är demonterbar under fullt tryck
- Robust kraftöverföring - Spindelkula Spinkeltätning med dubbla O-ringar i EPDM eller Viton-gummi
- Robust ventilhus - Anpassat för industriell användning, PN16

Tillbehör

Gränslägen på manuella ventiler samt spindelförlängning finns som option.

Don typer

Det finns olika typer av don avsedda för att uppfylla systemens behov för att ge ett bra och funktionellt flöde.

- **NC:** Normalt stängd med fjäder, öppnas med luft och stänger vid luft bortfall.
- **NO:** Normalt öppen med fjäder, stänger med luft och öppnas vid luft bortfall.
- **DA:** Dubbelverkande don som öppnas och stängs med luft.

Reservation för eventuella konstruktionsändringar och tekniska ändringar. Rätten till ändringar utan föregående meddelande förbehålls.

GPA Flowsystem AB
Brovägen 5
SE-266 75 Hjärnarp
+46 (0)431-44 58 00
info@gpa.se
gpa.se

M1DEU-V - PVC-U kulventil FPM

Kulventiler

Kulventiler används främst som på/avstängningsventil.

Kulventiler lämpar sig inte till flödesreglering, dels för att det är svårt att ställa in rätt flöde och dels för att det finns risk för kavitation. För att reglera flödet används med fördel en reglerkulventil eller en membranventil.

GPA har sex olika modeller av kulventiler som går att ansluta till ett PVC-system:

M1 M1 är en robust och kraftig industrikulventil för installation där höga krav ställs. Ventilen har PTFE-säten, ett låsbart säkerhetshandtag och är förberedd för montage av elektriskt eller pneumatiskt don i sitt standardutförande. Flera olika typer av tillbehör finns.

S6 industri S6 med PTFE-säten är en handmanövrerad kulventil i kompakt design. Ventilen har begränsade möjligheter att automatiseras med don.

S6 ekonomi S6 med PE-säten är en handmanövrerad kulventil för enklare applikationer av vatten och svaga lösningar.

TBV TBV är en 3-vägs kulventil och används för att rikta flödet i olika riktningar. Ventilen är för industriellt bruk och levereras med låsbart säkerhetshandtag som standard. Kulan kan fås L- eller T-borrad och kan förses med manöverdon för automatisering.

MKV/VLIV MKV och VLIV är minikulventiler för små dimensioner. De finns tillgängliga både med utv. och inv. gänga samt lim.

VKR VKR är en reglerkulventil som linjärt med handtaget kan justera flödet i ledningen. Öppnas den till hälften så släpper den igenom hälften av ditt maxflöde.

Reservation för eventuella konstruktionsändringar och tekniska ändringar. Rätten till ändringar utan föregående meddelande förbehålls.

GPA Flowsystem AB
Brovägen 5
SE-266 75 Hjärnarp
+46 (0)431-44 58 00
info@gpa.se
gpa.se

M1DEU-V - PVC-U kulventil FPM

Material PVC

PVC, Polyvinylklorid, är ett av det mest förekommande termoplastmaterialet inom industriella rörsystem. Här finns ett stort utbud av rör, rördelar, ventiler och annan flödesutrustning i flera olika storlekar och tryckklasser.

Materialfördelar PVC-U passar bra till både enkla och krävande applikationer Kostnadseffektiv installation Materialet har goda mekaniska egenskaper

Applikationsområden Kemikalieapplikationer Vattenbehandling Kraftanläggningar Elektroniktillverkning Ventilation

Dimensionsområde d6-d500

Tryckområde Upp till 16 bar, rör finns upp till 25 bar

Temperaturområde 0 till +60°C

Plströrs livslängd beror på tryck, temperatur och media. För specifikt användningsområde kontakta GPA.

Reservation för eventuella konstruktionsändringar och tekniska ändringar. Rätten till ändringar utan föregående meddelande förbehålls.

GPA Flowsystem AB
Brovägen 5
SE-266 75 Hjärnarp
+46 (0)431-44 58 00
info@gpa.se
gpa.se