K40U/DA-V - PVC Butterflyventil med pneumatisk aktuator (DA) FPM

Beskrivelse

- PVC K4 Butterflyventil
- Pneumatisk aktuator - dobbeltvirkende (DA)
- Ventilhus i glasforstærket PP, UV-Stabilt
- Ventilklap i PVC
- Spindel AISI304
- FPM
- PN10
- Tilslutning luft: 1/4" Namur
- Styretryk: Max. 8 Bar
- LUG version med indstøbte gevindbøsninger leveres på forespørgsel

Med forbehold om konstruksjonsendringer og tekniske endringer. Kan endres uten varsel

GPA Flowsystem A/S
Paul Bergsøes Vej 8
DK-2600 Glostrup
+45 43-86 03 00
info@gpa.dk
gpa.dk

K40U/DA-V - PVC Butterflyventil med pneumatisk aktuator (DA) FPM

Teknisk specifikation

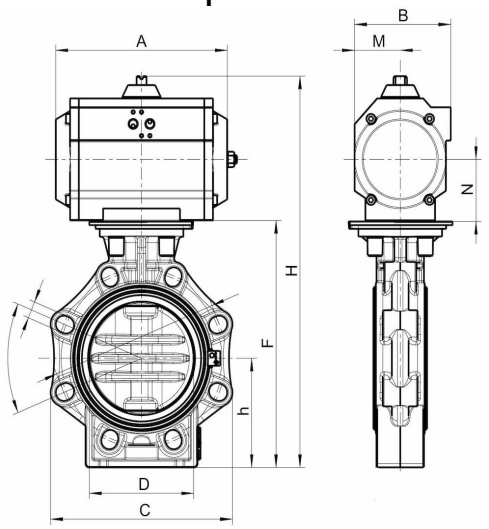

Artikelnr	D	C	h	F	H	A	M	B	N	Don
K40U/DA-V-075	75	65	100	232	355	230	56	97	53	PP10
K40U/DA-V-090	90	80	100	239	362	230	56	97	53	PP10
K40U/DA-V-110	110	100	115	269	392	230	56	97	53	PP10
K40U/DA-V-140	140	125	130	303.5	450.5	313	68	122	64	PP20
K40U/DA-V-160	160	150	147.5	333	480	313	68	122	64	PP20
K40U/DA-V-225	225	200	175	395	570	358	89	153	77	PA25

Med forbehold om konstruksjonsendringer og tekniske endringer. Kan endres uten varsel

GPA Flowsystem A/S
Paul Bergsøes Vej 8
DK-2600 Glostrup
+45 43-86 03 00
info@gpa.dk
gpa.dk