PRODUCT NUMBER	04948:WH 04949:BK

A×2	B×4	C×4	D×4	E×4
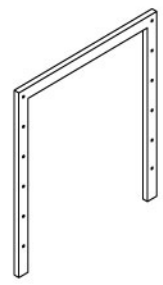	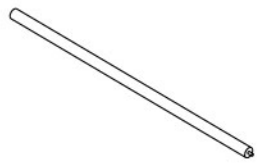	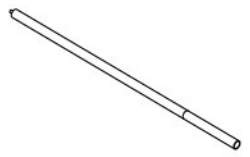	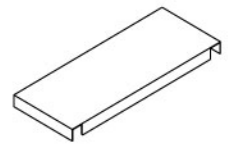	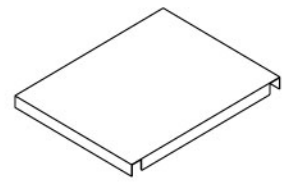

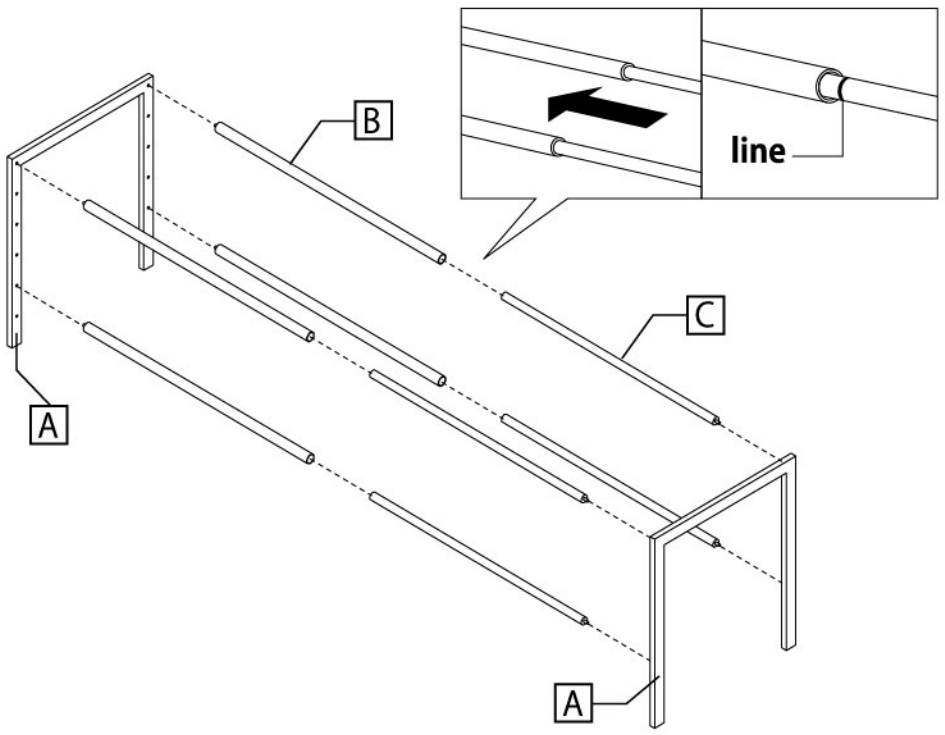

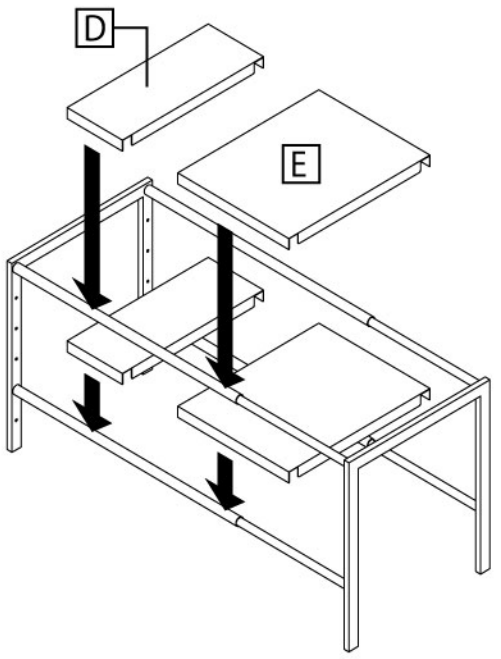

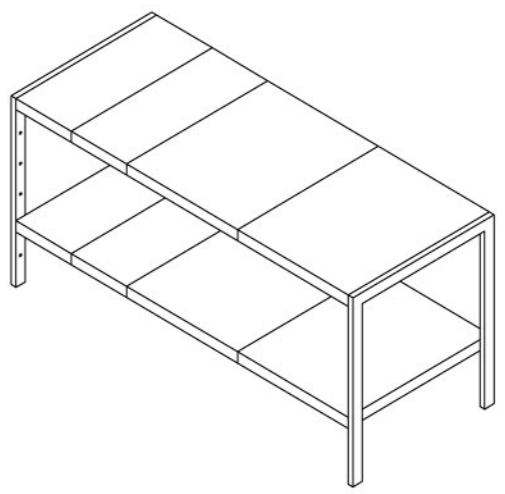

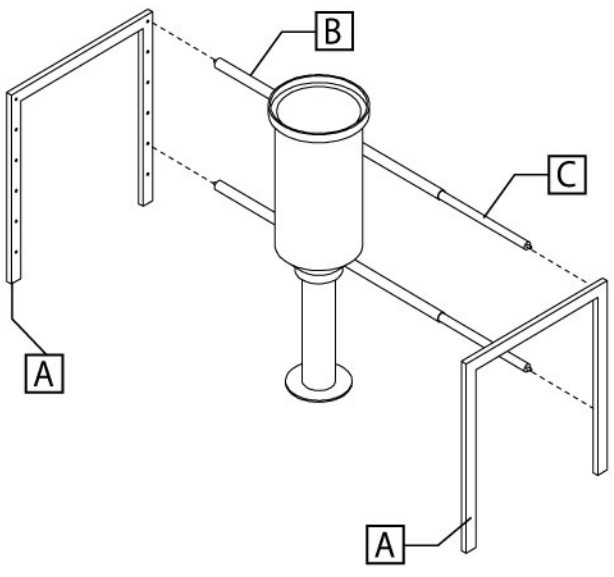

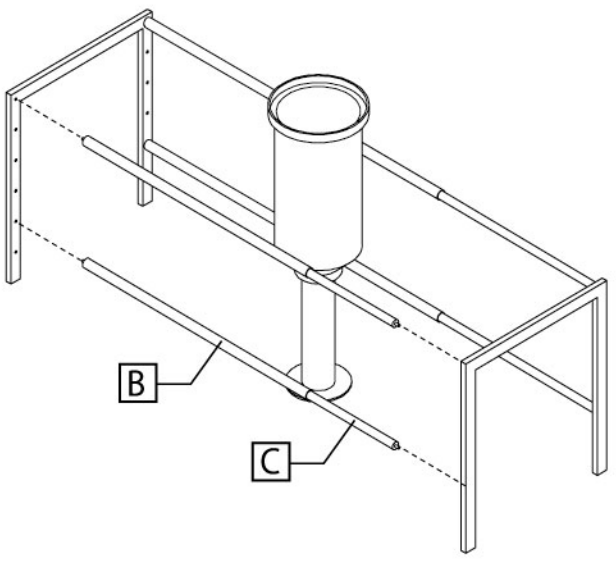

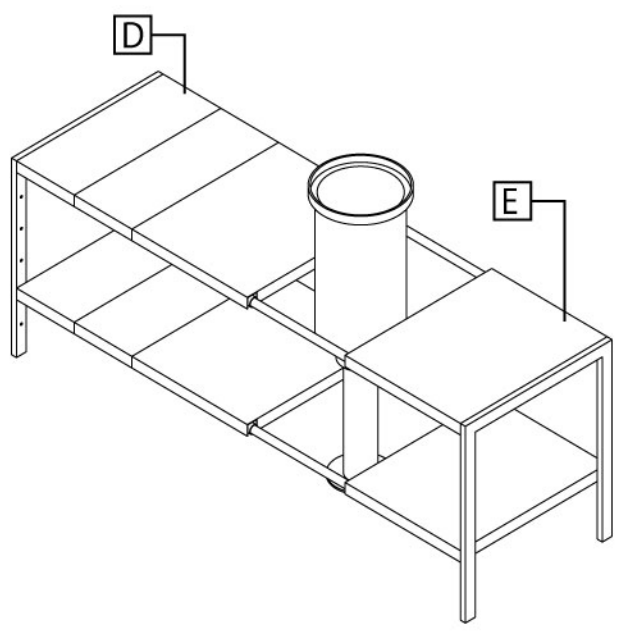

Yamazaki

www.theyamazakihome.com

Imported by:
YAMAZAKI EUROPE GmbH / Immermannstr. 33, 40210 Dusseldorf, Germany
YAMAZAKI USA Inc. / 67 West St, Brooklyn, NY 11222 United States
YAMAZAKI Co., Ltd. / 奈良県生駒郡安堵町窪田851-1

EN/
tower 2-Tier Expandable Organizer D30

SIZE
19.7"~33.5"w x 11.8"d x 13.8"h
50~85w x 30d x 35h cm

MATERIAL
Steel

MAXIMUM WEIGHT
11lbs (×2) / 5kg (×2)

Made in China.
Designed in Japan.

FR/
tower Organisateur extensible à 2 niveaux D30

TAILLE
50~85w x 30d x 35h cm

MATÉRIEL
Acier

POIDS MAXIMUM
5kg (×2)

Fabriqué en Chine.
Conçu au Japon.

DE/
tower Erweiterbarer Ordnungshelfer mit zwei Ebenen D30

GRÖSSE
50~85w x 30d x 35h cm

MATERIAL
Stahl

MAXIMALGEWICHT
5kg (×2)

In China hergestellt.
Entworfen in Japan.

ES/
tower Organizador expansible en dos niveles D30

TAMAÑO
50~85w x 30d x 35h cm

MATERIAL
Acero

PESO MÁXIMO
5kg (×2)

Hecho en China.
Diseñado en Japón.

JP/
伸縮シンク下ラック 2段 タワー D30

SIZE
50~85w x 30d x 35h cm

MATERIAL
本体：スチール（粉体塗装）

MAXIMUM WEIGHT
5kg (×2)

Made in China.
Designed in Japan.