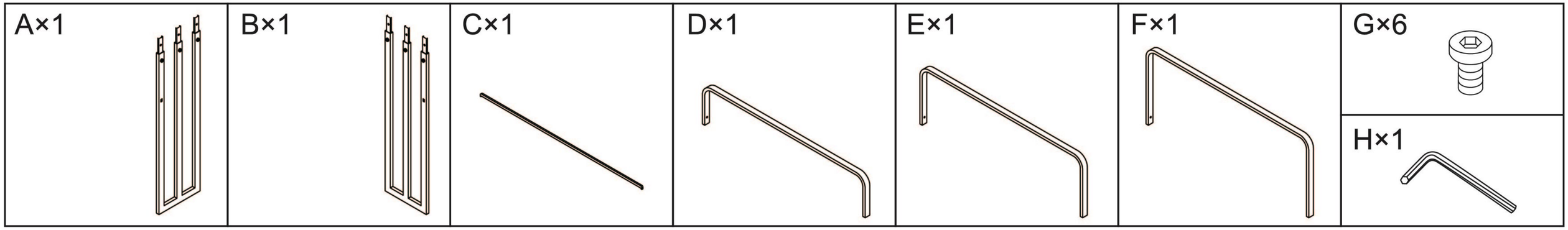

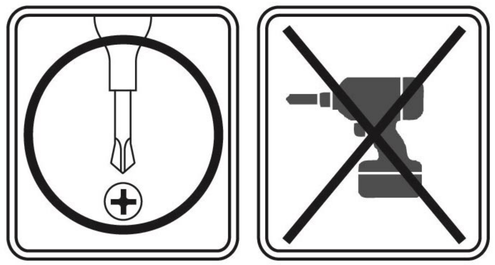

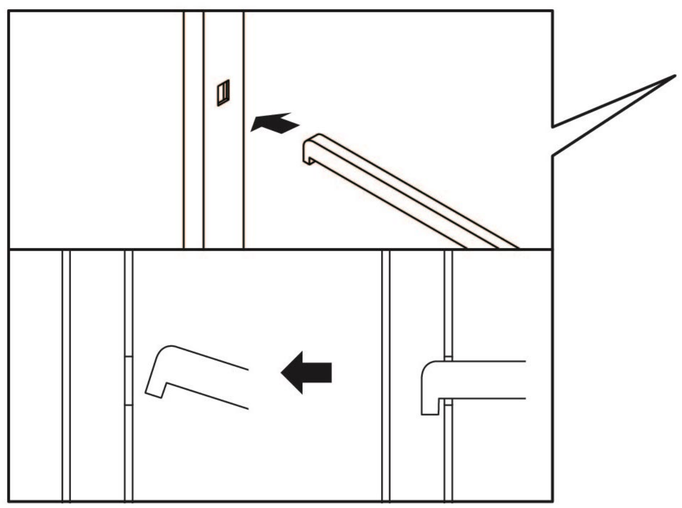

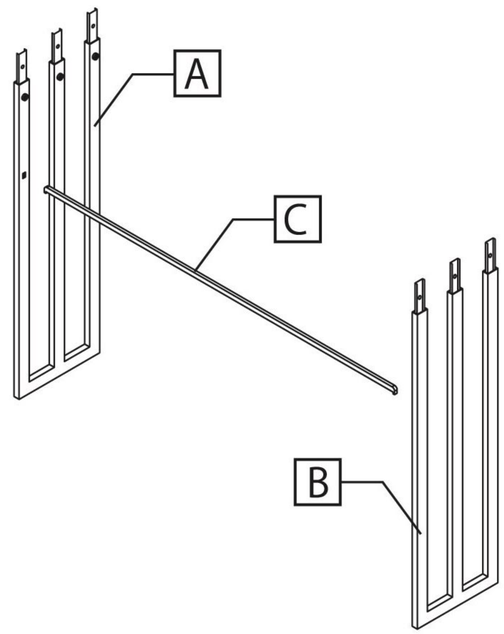

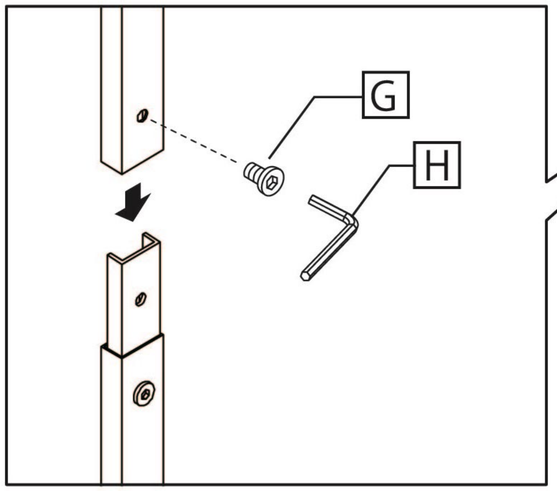

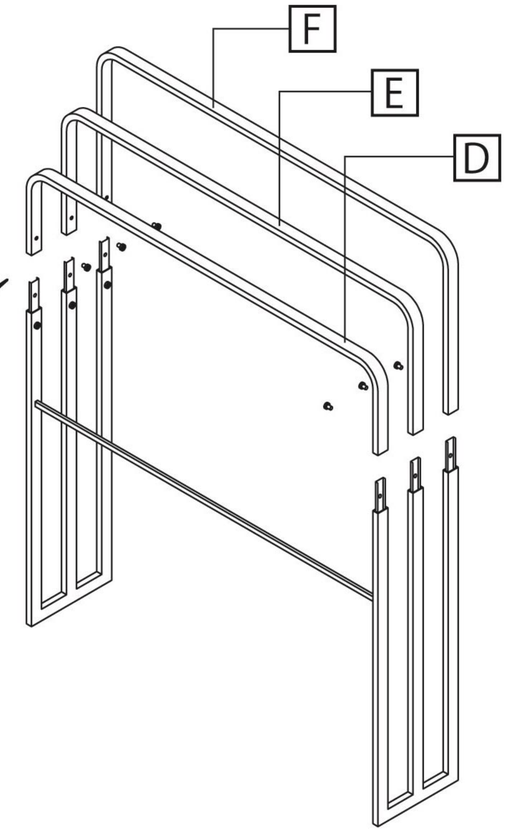

EN/
tower Wide-Opening Bath Towel Hanger

SIZE
27.6"w x 5.5"d x.31.9"h
70w x 14d x 81h cm

MATERIAL
Steel

MAXIMUM WEIGHT
2.2lbs (×4) / 1kg (×4)

Made in China.
Designed in Japan.

FR/
tower Porte-serviette de bain à grande ouverture

TAILLE
70w x 14d x 81h cm

MATÉRIEL
Acier

POIDS MAXIMUM
1kg (×4)

Fabriqué en Chine.
Conçu au Japon.

DE/
tower Badetuchhalter mit großer Öffnung

GRÖSSE
70w x 14d x 81h cm

MATERIAL
Stahl

MAXIMALGEWICHT
1kg (×4)

In China hergestellt.
Entworfen in Japan.

ES/
tower Percha de baño de apertura amplia

TAMAÑO
70w x 14d x 81h cm

MATERIAL
Acero

PESO MÁXIMO
1kg (×4)

Hecho en China.
Diseñado en Japón.

JP/
横から掛けられるバスタオルハンガータワー 3連

SIZE
70w x 14d x 81h cm

MATERIAL
本体：スチール（粉体塗装）

MAXIMUM WEIGHT
1kg (×4)

Made in China.
Designed in Japan.

Yamazaki

www.theyamazakihome.com

Imported by:
YAMAZAKI EUROPE GmbH / Immermannstr. 33, 40210 Dusseldorf, Germany
YAMAZAKI USA Inc. / 67 West St, Brooklyn, NY 11222 United States
YAMAZAKI Co., Ltd. / 奈良県生駒郡安堵町窪田851-1