Rys. 1

Jøtul F 100 ECO.2

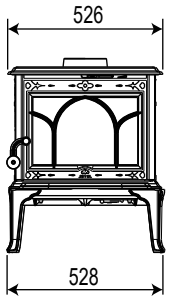

Min. odległości od ściany palnej

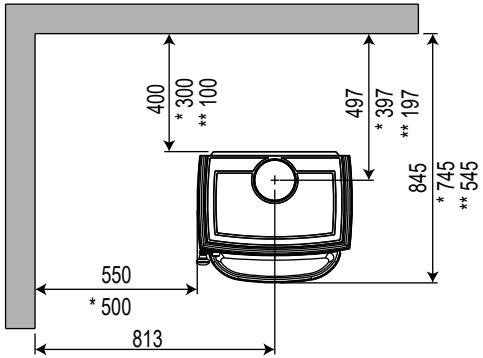

* Z częściowo izolowanym rura dymowai

** Z częściowo izolowanym rura dymowai dodatkową osłonę termiczną

Min. Odległość od Ściany palnej chronionej przez Ściana ogniowa

Dodatkowa

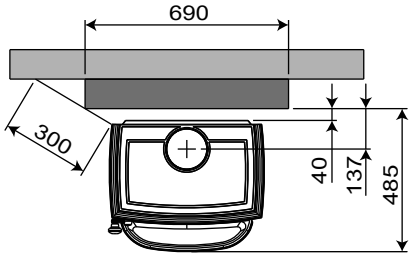

Zintegrowana

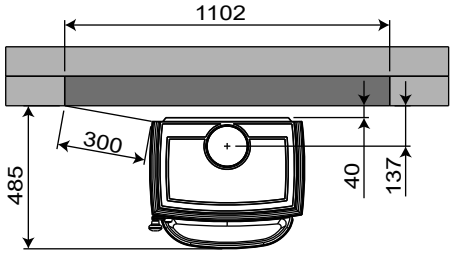

Jøtul F 100 ECO.2 LL (Długa noga)
Jøtul F 100 ECO.2 LL SE (Długa noga i Special Edition)

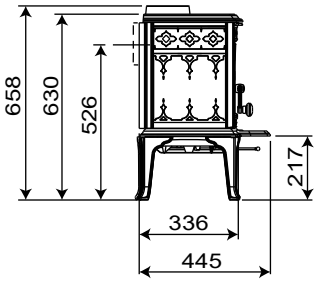

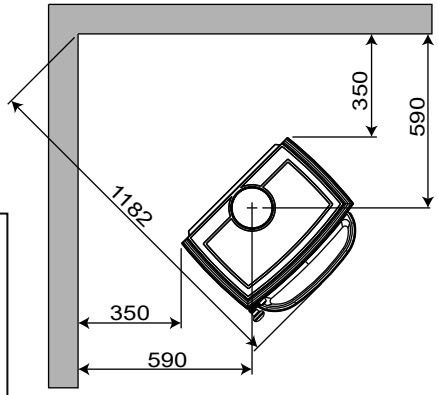

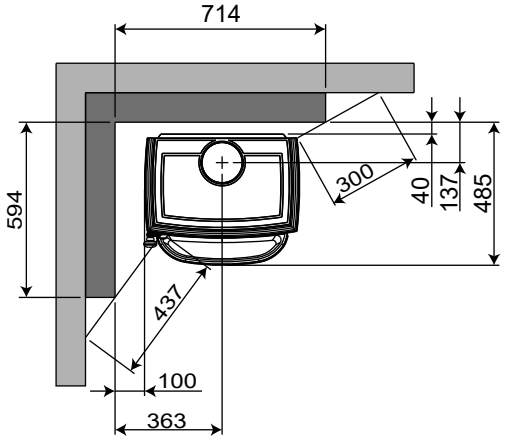

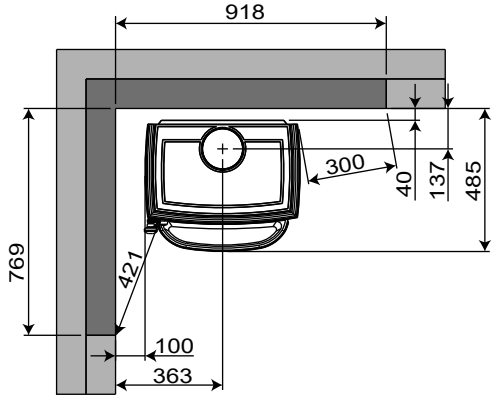

Jøtul F 100 ECO.2 SL (Krótkie nogi) and
Jøtul F 100 ECO.2 SL SE (Krótkie nogi i Special Edition)
Wersja z krótkimi nogawkami
(Jøtul F 100 ECO.2 SL)

Tylko do podłóg niepalnych.

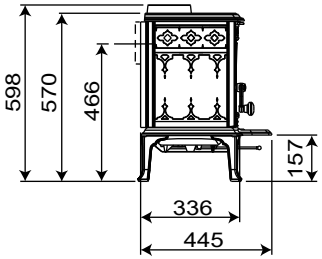

Płyty podłogowej

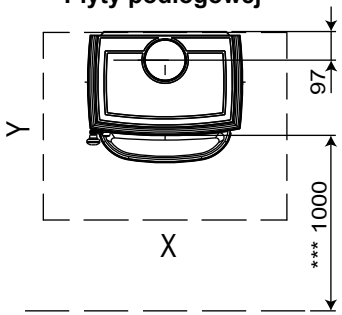

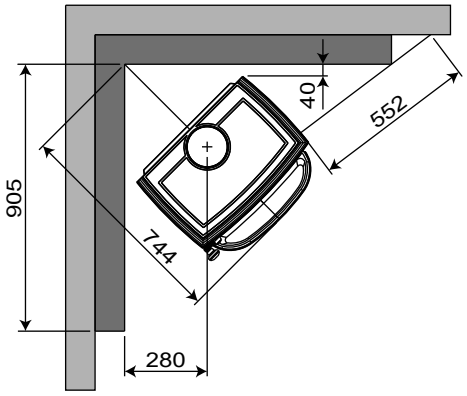

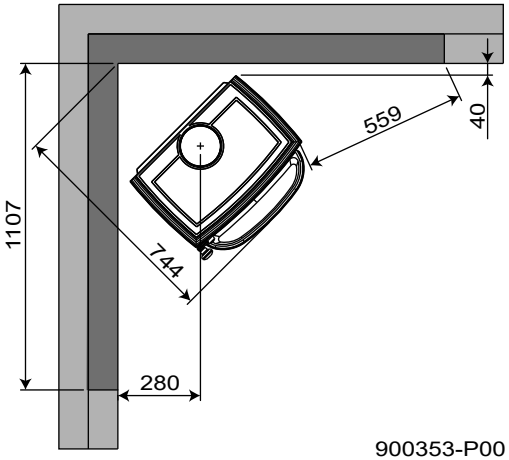

Ściana palna

Ściana ogniowa

Min. wymiary płyty podłogowej
X/Y = zgodnie z normami i przepisami krajowymi
** Min. odległość od mebli/Materiał palny

900353-P00