Abb. 1

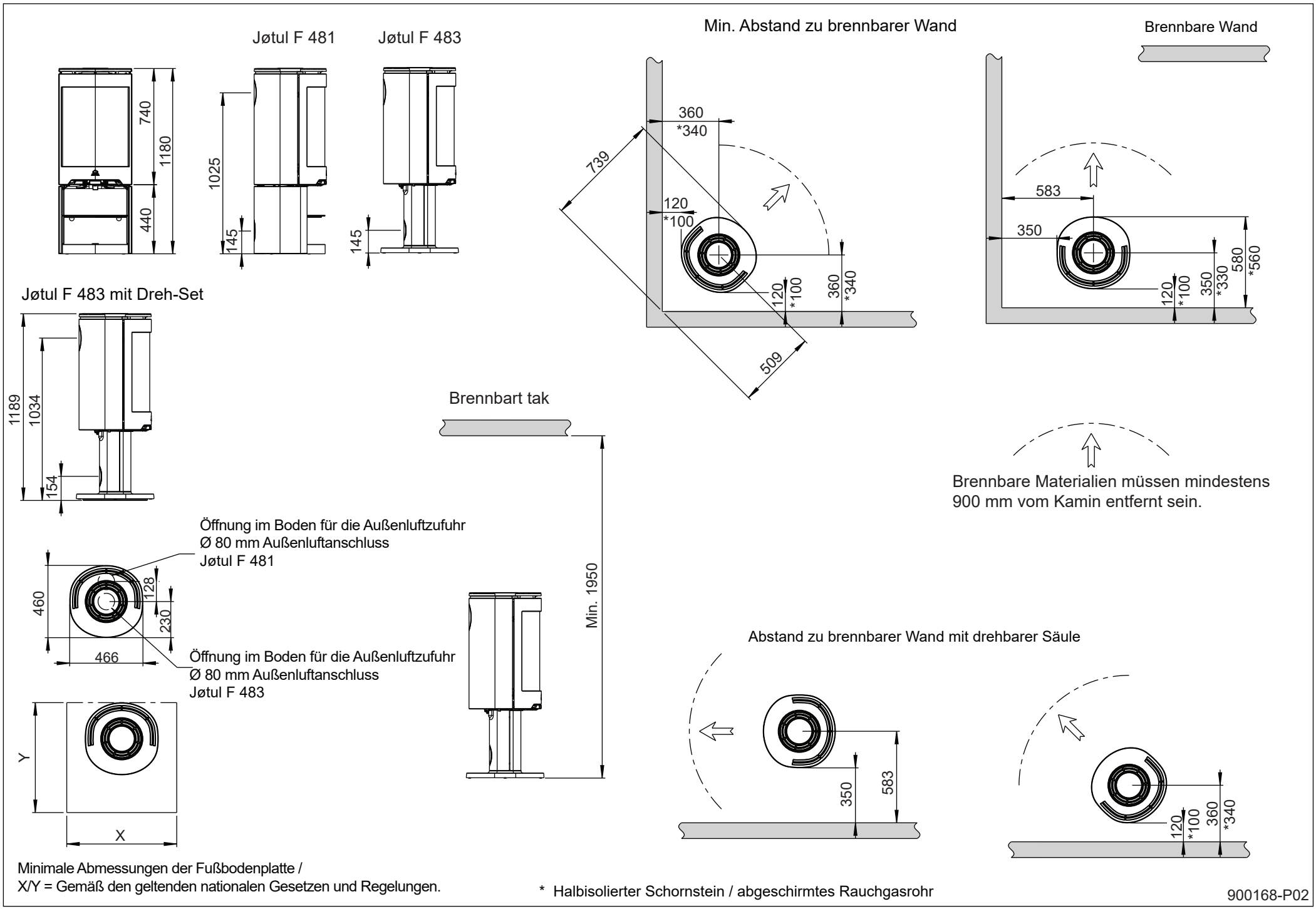

Minimale Abmessungen der Fußbodenplatte /
X/Y = Gemäß den geltenden nationalen Gesetzen und Regelungen.

* Halbisolierter Schornstein / abgeschirmtes Rauchgasrohr

900168-P02