Montaż urządzenia w pobliżu materiałów palnych

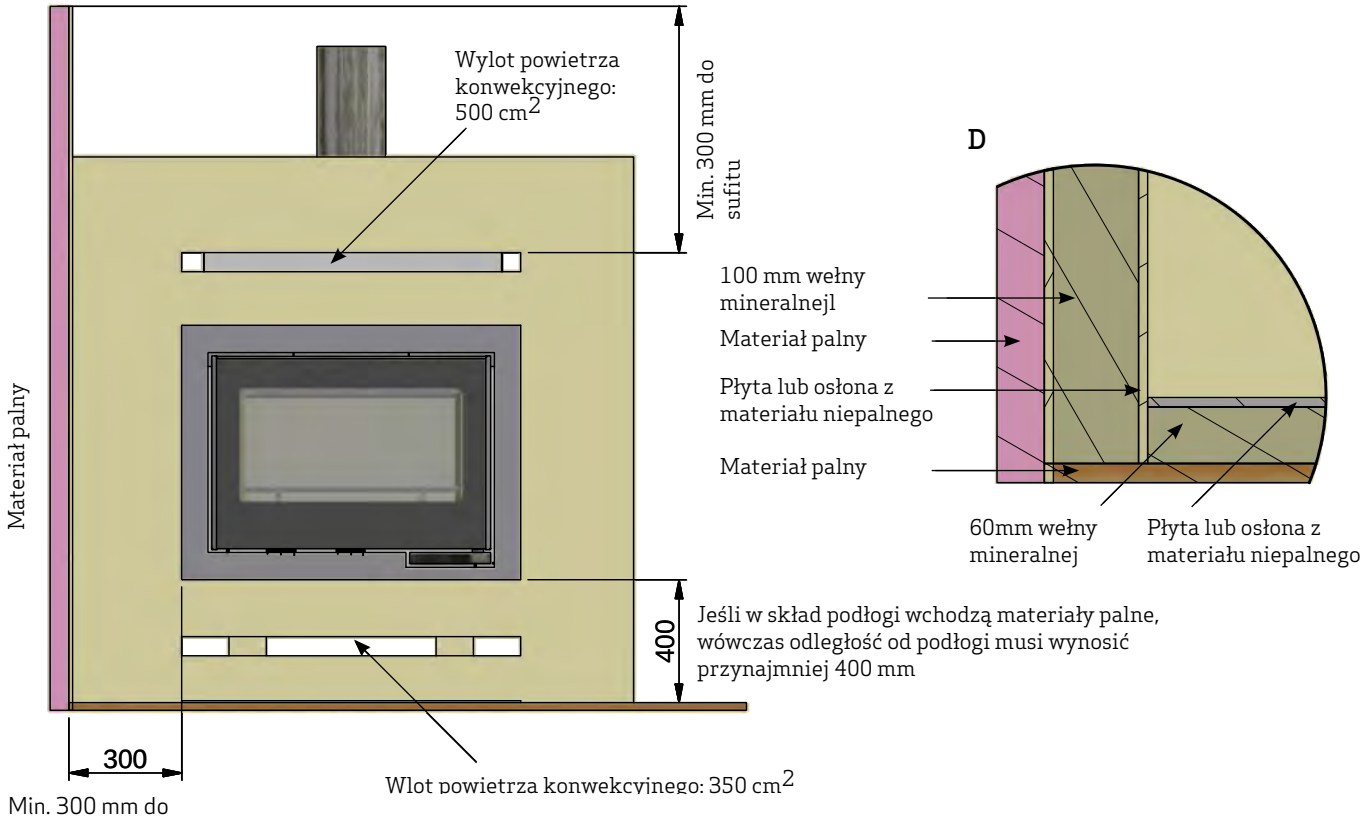

Min. 300 mm do materiałów palnych
Min. 120 mm do ściany ogniowej

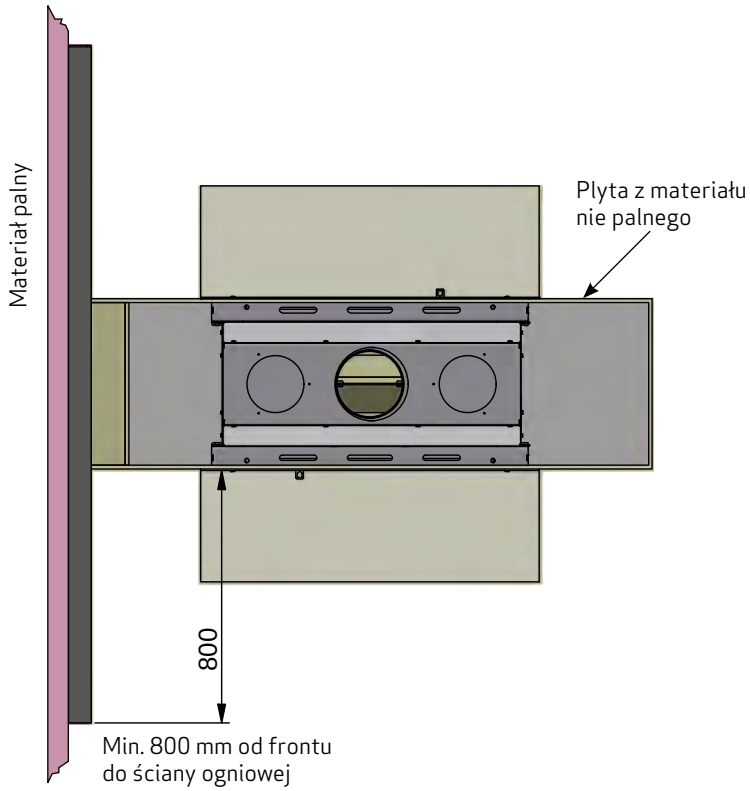

Min. 800 mm od frontu do ściany ogniowej

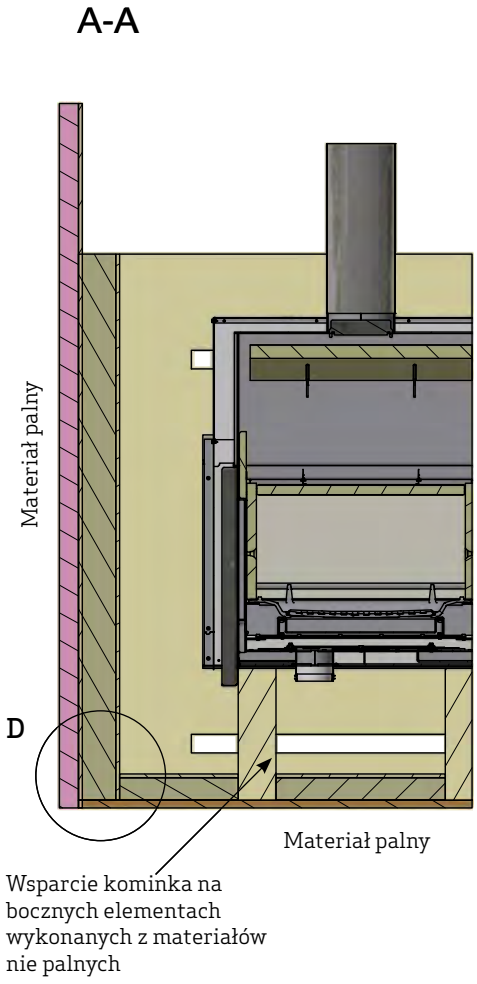

Wsparcie kominka na bocznych elementach wykonanych z materiałów nie palnych

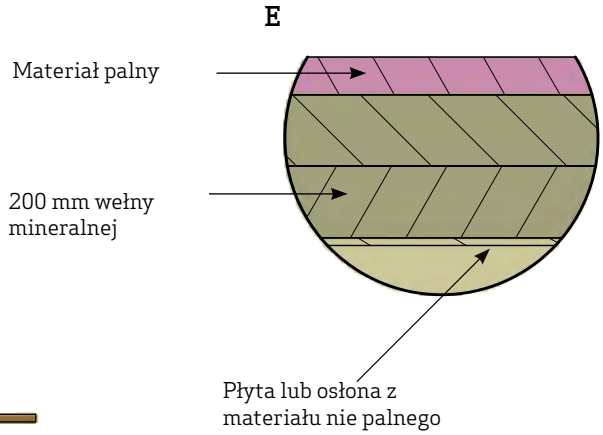
E
Materiał palny
200 mm wełny mineralnej
Płyta lub osłona z materiału nie palnego

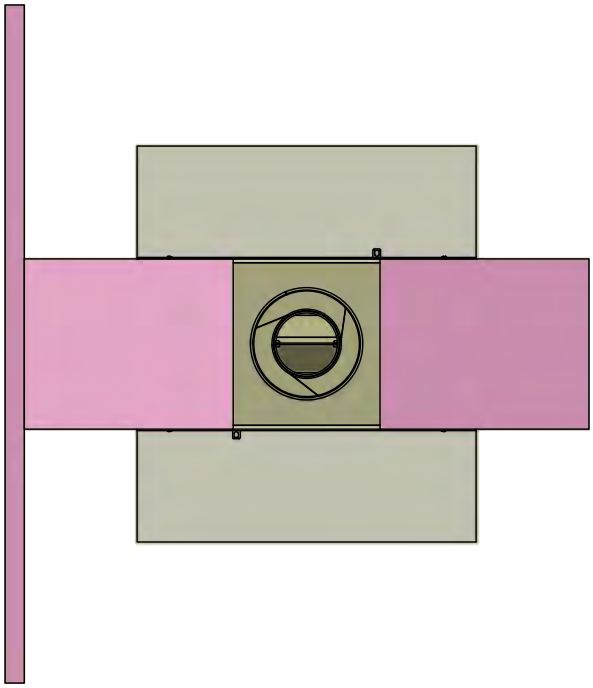

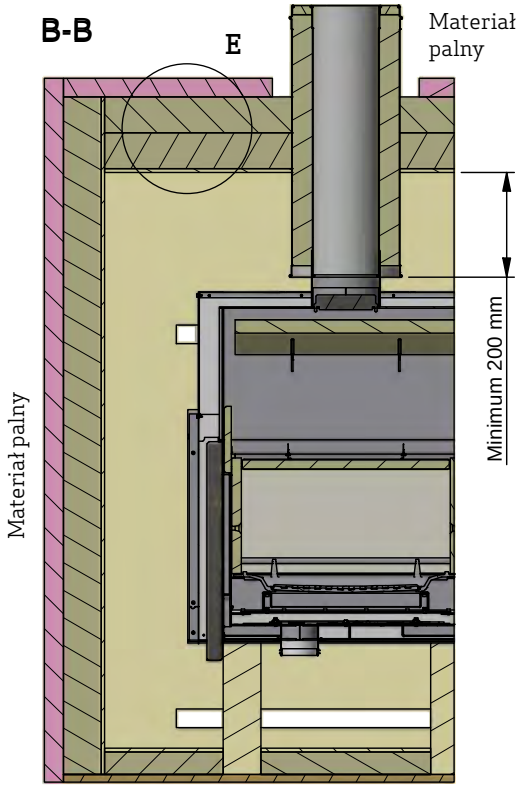
B-B
E
Materiał palny
Minimum 200 mm
Materiał palny