FLUIDRA INDUSTRY METALAST	**DIMENSIONES** **DIMENSIONS**	**Rev:** 00 **Año/Year:** 2016 **Pág./Page:** 1/1 **ESP / ENG**

CÓDIGO/CODE: 67658

PRODUCTO: ESCALERA SEGURIDAD PISCINA ELEVADA 1,5MT CON PLATAFORMA

PRODUCT: ABOVE GROUND POOL 1,5 MT SECURITY LADDER WITH PLATFORM

MATERIAL: AISI-304

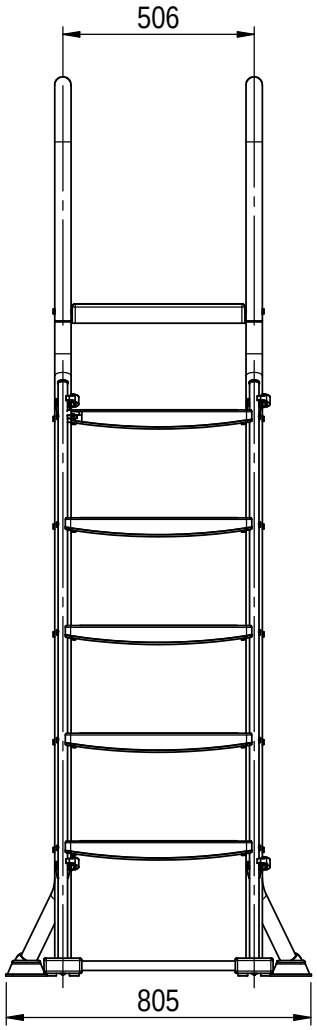

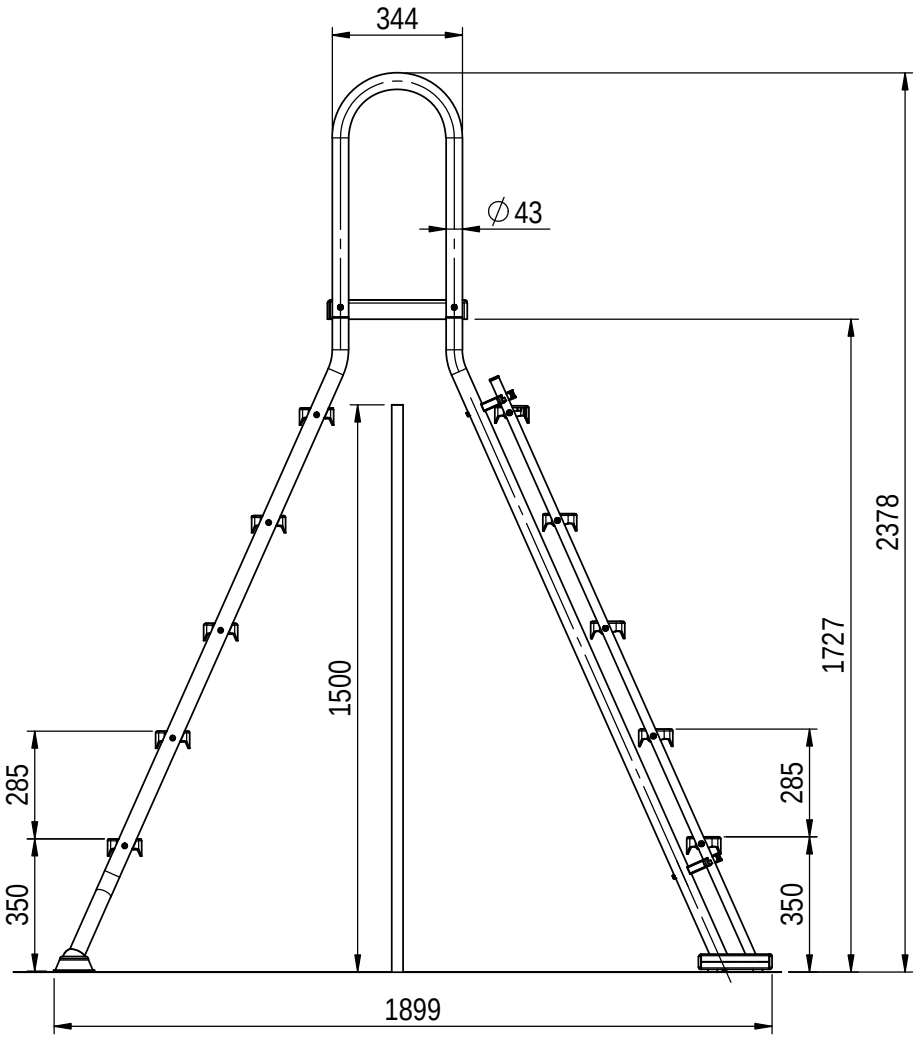

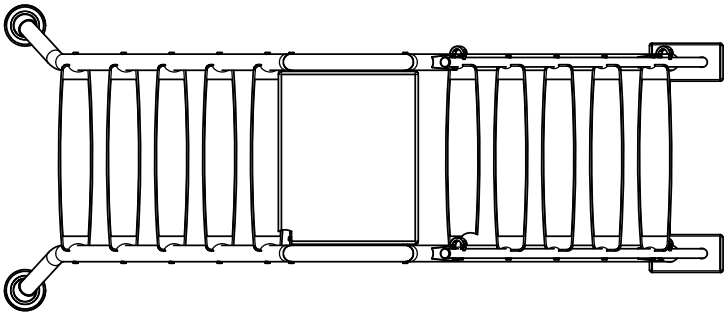

Archivo Pieza: M00636