VÁLIDO SÓLO PARA INFORMACIÓN

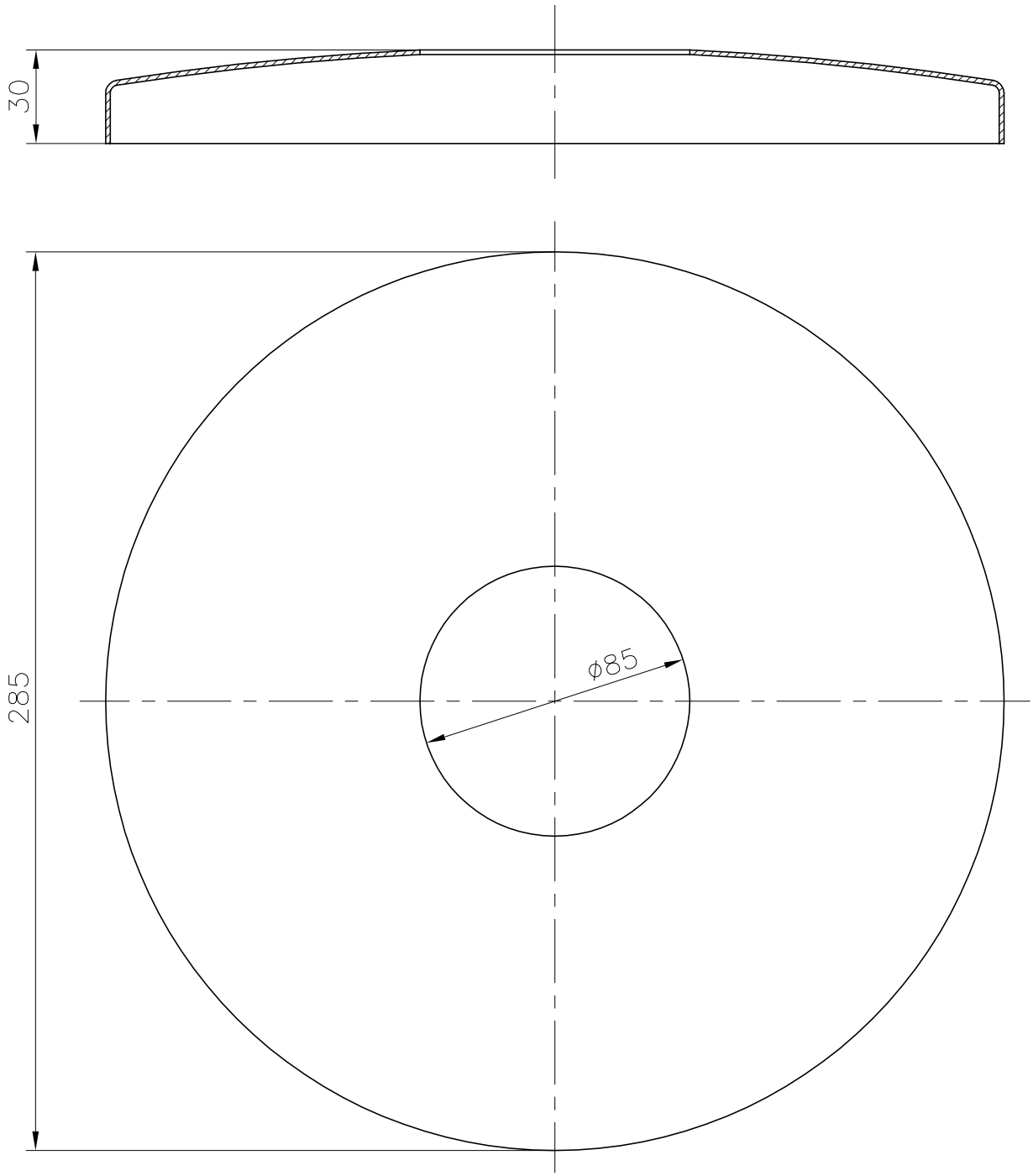

Modificació	Tolerància general:		Material	AISI-316	N°peces .
		Data	Nom	Denomin. EMBELLECEDOR ø84	Format A4
	Dibuixat	14.06.01	Fonoll		
	Comprovat	14.06.00	J.Morral	Conjunt .	Escala 1:2
Pos.	metalast			Codi 19978	Revisió 0
				Substitueix a:	Data
				Substituit per:	Data