VÁLIDO SÓLO PARA INFORMACION

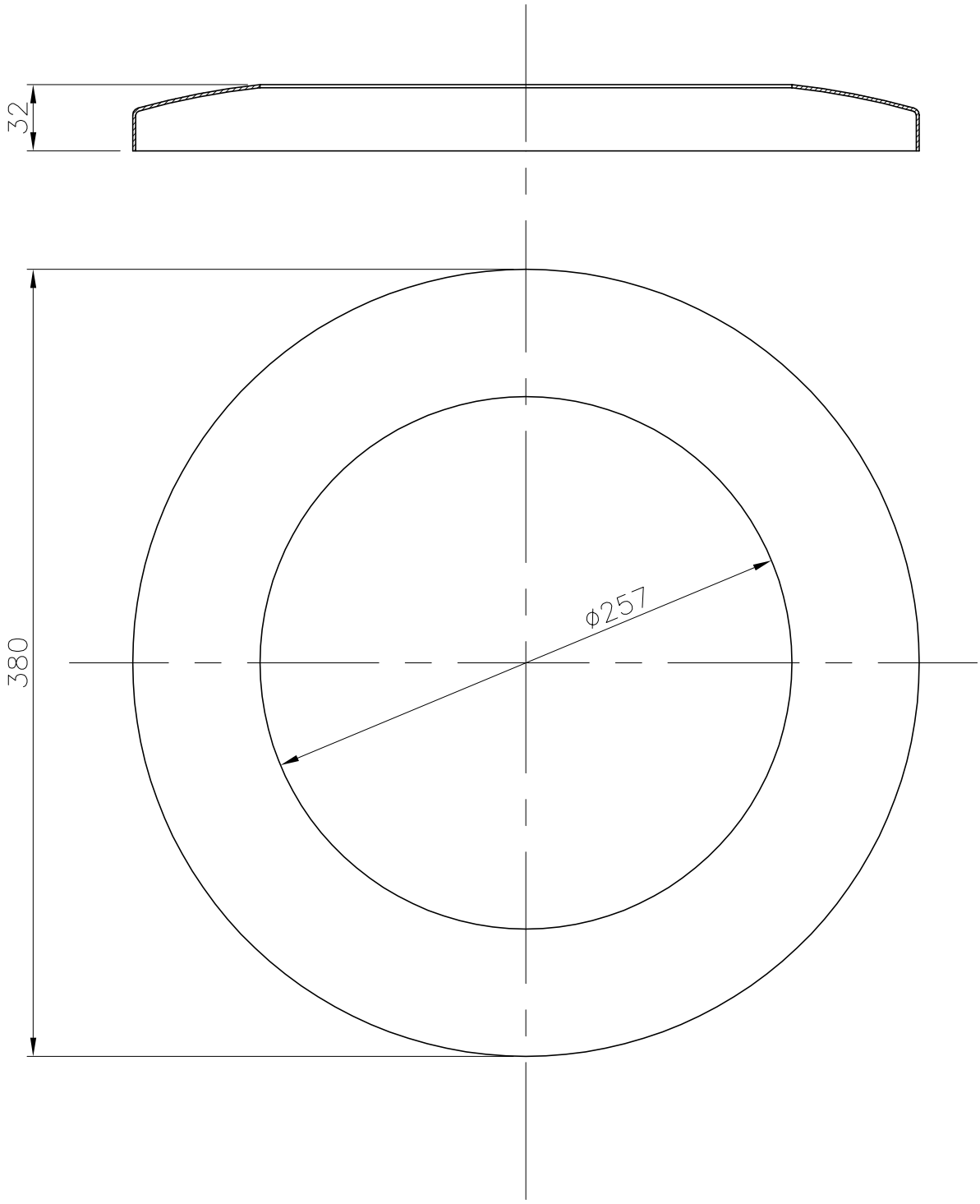


| | | | | |
|---|---|---|---|---|
| Modificacio | Tolerancia general: | Material | AISI−316 | N°peces . |
| | Data / Nom | Denomin. | EMBELLECEDOR ø 254 | Format A4 |
| | Dibuixat 08.08.01 Fonoll | | | |
| | Comprovat 08.08.01 J.Morral | Conjunt | . | Escala 1:3 |
| Pos. | metalast | Codi | 19980 | Revisio 0 |
| | | Substitueix a: | Data | |
| | | Substituit per: | Data | |