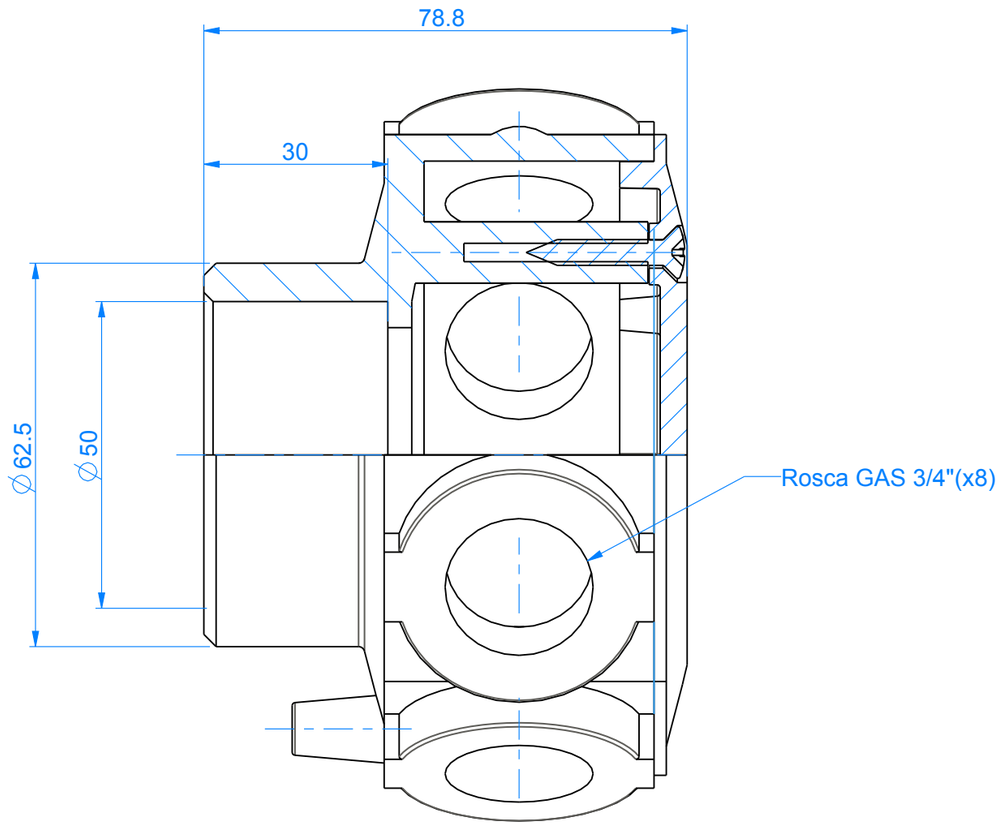

SECCIÓN A-A

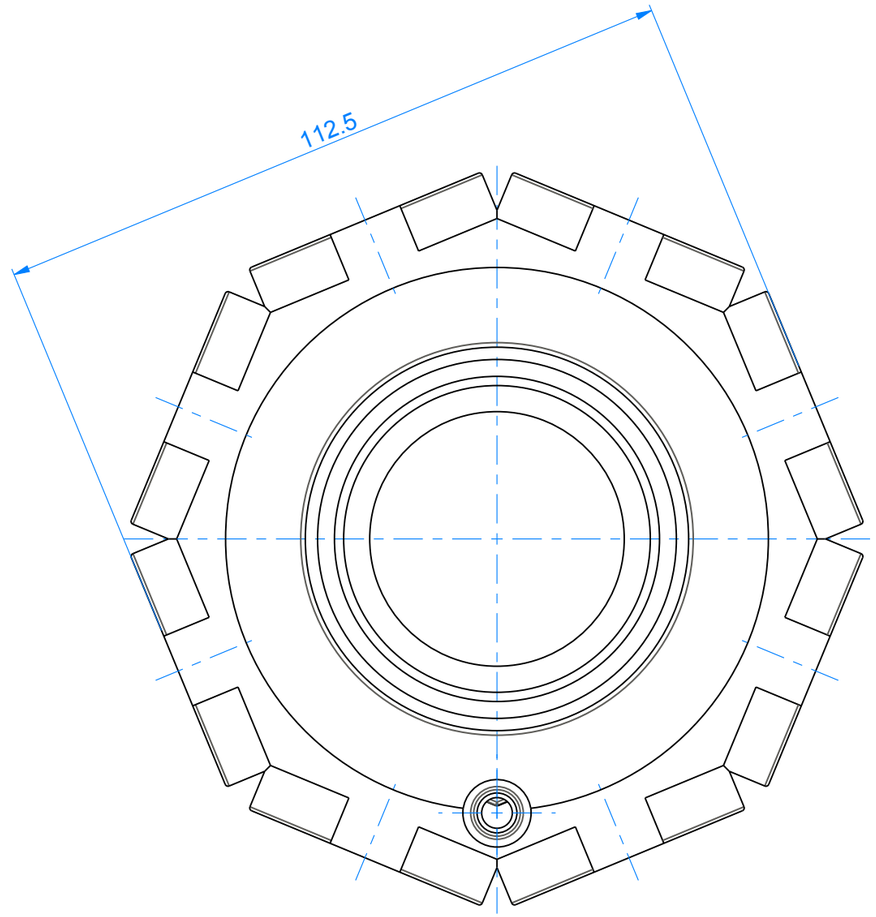

N°	Codi	Denominació	Material	Pes	N° Motlle	Q.
3	7011642022					2
2	00624-0002					1
1	00624-0001	Cos colector 8 braços 3/4"	PVC-U	236.3		1

EDI.	DIBUIXAT	DATA	REVISAT	DATA

CODI 00624

ESCALA: 1:1

Nº PLÀNOL

DENOMINACIÓ

Colector 8 brazos 3/4"

MOTLLE	MATERIAL	COLOR	PES(g)
-	-	-	747919437.9

CEPEX

TOLS. GENERALS

Fins a 5	±0.1
Fins a 30	±0.2
Fins a 100	±0.3
Fins a 300	±0.4
Fins a 1000	±0.5
Angles	±1°

EDICIÓ: - -