TYP	PART-NO.:
1	13B34606

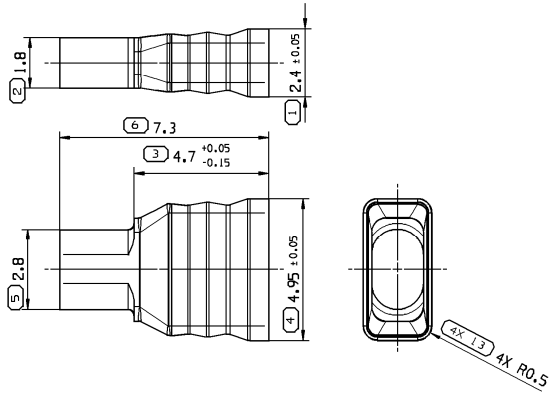

TYP	PART-NO.:
2	13B34605

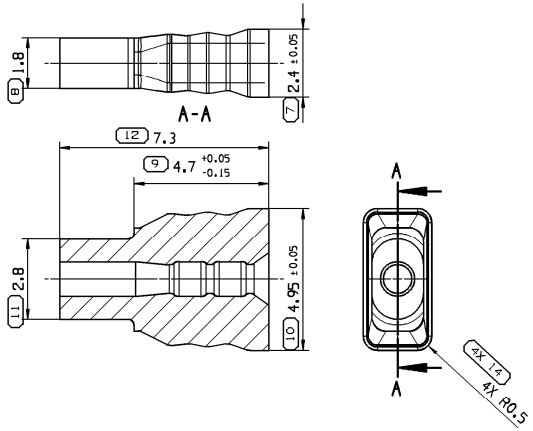

TYP	PART-NO.:	PART-REV	DATE DATUM	CABEL Ø KABEL Ø	MATERIAL WERKSTOFF	SIM RAL
1	13B34606	01	01JL10	---	LSR 50 SHORE 2% BLU	5012
2	13B34605	01	01JL10	1.4 - 1.6 MM	LSR 50 SHORE 2% BRN	3011

REMARKS:

- NOT DIMENSIONED GEOMETRY HAS TO BE TAKEN FROM THE CORRESPONDING 3D DATA-FILE
- MAXIMUM DRAFT ANGLE 0° 30'
- MATERIAL SPECIFICATION: SILICON, AUTOLUBRICATION 50 SHORE 2% OIL
- SEALING AREA - RIBS MUST BE FREE OF FLASH, WITHOUT PARTING LINES, CUTS, SINKS, VOIDS AND KNIT.

BEMERKUNGEN:

- NICHT BEMASSTE GEOMETRIEN SIND DEN ENTSPRECHENDEN 3D DATENFILE ZU ENTNEHMEN
- ZULAESSIGE ENTFORMUNGSSCHRAEGE MAX. 0° 30'
- WERKSTOFF: SILIKON, SELBSTSCHMIEREND 50 SHORE 2% OEL
- DICHTFLAECHEN - RIPPEN MUSSEN GRATFREI, OHNE TRENNLINIEN, EINFALL, LUECKEN SCHNITTE UND KERBEN SEIN.

VALIDATION BASED ON GTS

- PRESSURE LEAK TEST BASED ON THERMAL AGE AND SHOCK 0.5 BAR/30'
- THERMAL AGIN 300h 150°
- THERMAL SHOCK 300 CYCLES

VALIDATION ANGELEHNT AN GTS

- WASSERDRUCK-DICHTIGKEITS-TEST ANGELEHNT AN THERMISCHER ALTERUNG UND SCHOCK 0.5 BAR/30'
- THERMISCHE ALTERUNG 300h 150°
- THERMISCHER SCHOCK 300 ZYKLEN

DWG STATUS DATE	STG	REV	N/P	CHG	ZONE	REVISION HISTORY	AUTH	DR	APVD 1	APVD 2
01JL10	R	01				INITIAL RELEASE / ERSTFREIGABE		A.SEN	J.SCH	M.SKR
18MR11		01	AA		B8	INFORMATION ABOUT VALIDATION ADDED INFORMATION UEBER VALIDATION HINZU		V.KAS	M.HOR	SYS
21JL11		01	AB		E,D7	DIM. POS.4 4.95 MAS 4.9 DIM. POS.4 4.95 MAR 4.9		S.DUB	V.KAS	

SCALE / MASSSTAB: 1:1

SCALE / MASSSTAB: 5:1

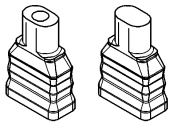

DWG TYP
PART DRAWING

WEIGHT (GR): 0.0597 / 0.0506
VOLUME (CU³): 0.0528 / 0.0448
ROUTING

DISTR CODE: D

UNLESS OTHERWISE SPECIFIED

GENERAL TOLERANCES ACCORDING TO:
SEE CHART
SIEHE TABELLE

GD&T ACCORDING TO:
ISO 1101

REFERENCE

FIRST ANGLE PROJECTION

DO NOT SCALE
USE MATH DATA

UNIGRAPHICS

DELPHI

DELPHI DEUTSCHLAND GMBH
D-42119 WUPPERTAL

THIS DRAWING IS THE PROPERTY OF DELPHI CORPORATION. NO RIGHTS ARE GRANTED TO USE THIS DRAWING FOR ANY PURPOSE OTHER THAN THE FURNISHING OF SERVICES AND SUPPLIES TO DELPHI CORPORATION.

DIESE ZEICHNUNG IST EIGENTUM VON DELPHI CORPORATION ES IST NICHT GESTATTET, DIESE ZEICHNUNG FUER ANDERE ZWECKE ALS FUER DIE BEREITSTELLUNG VON DIENSTLEISTUNGEN UND WAREN AN DELPHI CORPORATION ZU NUTZEN.

		DATE
DR	A.SENEL	30JN10
APVD1	J.SCHATTLING	01JL10
APVD2	M.SIKORA	15SE10
APVD3		
APVD4		
APVD5		

SUBSTANCES OF CONCERN AND RECYCLED CONTENT PER DELPHI 10949001
POTENTIELL GEFAEHRLICHE STOFFE UND REZYKLATANTEIL GEMAESS DELPHI 10949001

MATERIAL
SEE CHART/SIEHE TABELLE

DRAWING NAME
SINGLE WIRE SEAL / CAVITY PLUG

EINZELDRAHTDICHTUNG / BLINDSTOPFEN

DRAWING NUMBER
13834607

SIZE	SCALE	FRAME NO	SHEET NO	STG	REV	N/P
A2	10:1	1 OF 1	1 OF 1	R	01	AB

PLOTDATE : 17NV11

CONTROLLED DOCUMENTS ARE ONLY AVAILABLE ON THE SERVER

DELPHI
D - 42119 WUPPERTAL

R 0.1 MAX
R 0.2 MAX
SHARP CORNER TOLERANCE

DIM TO CHECK PRUEFMASSE	DIMENSIONAL RANGE (MM) FROM TO	0 3	> 3 6	> 6 10	> 10 18
DIM FOR HELP HILFSMASSE	TOL. UNLESS OTHERWISE SPECIFIED				
THEORETIC DIM THEORE. MASSE		±0.1	±0.2	±0.3	±0.4
	ANGULAR TOLERANCE ± 2°				

KEY PRODUCT CHARACTERISTICS

SAFETY/COMPLIANCE	FIT/FUNCTION	TOTAL ON DRAWING	0
S/C CHECKPOINTS	F/F CHECKPOINTS	LAST NO. USED	0

NO & TYPE	DESCRIPTION	RATIONALE	PTS	ZONE