PART-NO.:	PART-REV	DATE DATUM	MATERIAL WERKSTOFF	SIM RAL
13834600	01	01JL10	LSR 50 SHORE 2% BLK	9011

DWG STATUS DATE	STG	REV	N/P	CHG	ZONE	REVISION HISTORY	AUTH	DR	APVD 1	APVD 2
01JL10	R	01				INITIAL RELEASE / ERSTFREIGABE		A.SEN	J.SCH	M.SKR
18MR11		01	AA		B8	INFORMATION ABOUT VALIDATION ADDED INFORMATION UEBER VALIDATION HINZU		V.KAS	M.HOR	SYS

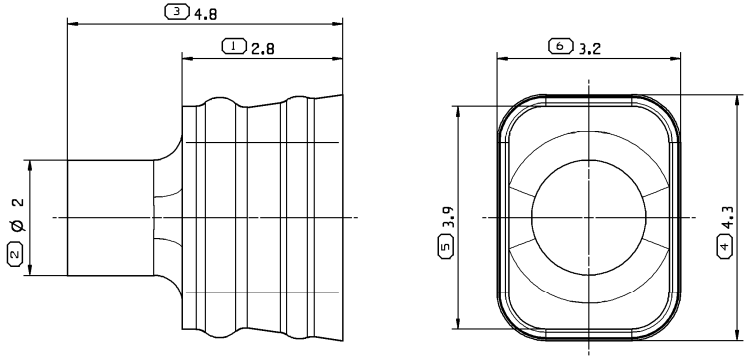

SCALE / MASSSTAB: 1:1

SCALE / MASSSTAB: 5:1

REMARKS:

- NOT DIMENSIONED GEOMETRY HAS TO BE TAKEN FROM THE CORRESPONDING 3D DATA-FILE
- MAXIMUM DRAFT ANGLE 0° 30'
- MATERIAL SPECIFICATION: SILICON, AUTOLUBRICATION 50 SHORE 2% OIL
- SEALING AREA - RIBS MUST BE FREE OF FLASH, WITHOUT PARTING LINES, CUTS, SINKS, VOIDS AND KNIT.

BEMERKUNGEN:

- NICHT BEMASSTE GEOMETRIEN SIND DEN ENTSPRECHENDEN 3D DATENFILE ZU ENTNEHMEN
- ZULAESSIGE ENTFORMUNGSSCHRAEGE MAX. 0° 30'
- WERKSTOFF: SILIKON, SELBSTSCHMIERENDE 50 SHORE 2% OEL
- DICHTFLAECHEN - RIPPEN MUSSEN GRATFREI, OHNE TRENNLINIEN, EINFALL, LUECKEN SCHNITTE UND KERBEN SEIN.

VALIDATION BASED ON GTS

- PRESSURE LEAK TEST BASED ON THERMAL AGE AND SHOCK 0.5 BAR/30'
- THERMAL AGIN 300h 150°
- THERMAL SHOCK 300 CYCLES

VALIDATION ANGELEHNT AN GTS

- WASSERDRUCK-DICHTIGKEITS-TEST ANGELEHNT AN THERMISCHER ALTERUNG UND SCHOCK 0.5 BAR/30'
- THERMISCHE ALTERUNG 300h 150°
- THERMISCHER SCHOCK 300 ZYKLEN

KEY PRODUCT CHARACTERISTICS			
SAFETY/COMPLIANCE	FIT/FUNCTION	TOTAL ON DRAWING	0
S/C CHECKPOINTS	F/F CHECKPOINTS	LAST NO. USED	0

NO & TYPE	DESCRIPTION	RATIONALE	PTS	ZONE

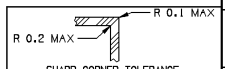

SHARP CORNER TOLERANCE

DIM TO CHECK PRUEFMASSE	DIMENSIONAL RANGE (MM) FROM TO	0 3	> 3 6	> 6 10	> 10 18
DIM FOR HELP HILFSMASSE	TOL. UNLESS OTHERWISE SPECIFIED				
THEORETIC DIM THEORE. MASSE		±0.1	±0.2	±0.3	±0.4
	ANGULAR TOLERANCE ± 2°				

DWG TYP: PART DRAWING

WEIGHT (GR): 0.0435

VOLUME (CU³): 0.0385

ROUTING

DISTR CODE: D

UNLESS OTHERWISE SPECIFIED

GENERAL TOLERANCES ACCORDING TO:

SEE CHART SIEHE TABELLE

GD&T ACCORDING TO:

ISO 1101

REFERENCE

FIRST ANGLE PROJECTION

DO NOT SCALE

USE MATH DATA

CAD UNIGRAPHICS

DELPHI

DELPHI DEUTSCHLAND GMBH
D-42119 WUPPERTAL

THIS DRAWING IS THE PROPERTY OF DELPHI CORPORATION. NO RIGHTS ARE GRANTED TO USE THIS DRAWING FOR ANY PURPOSE OTHER THAN THE FURNISHING OF SERVICES AND SUPPLIES TO DELPHI CORPORATION.

DIESE ZEICHNUNG IST EIGENTUM VON DELPHI CORPORATION ES IST NICHT GESTATTET, DIESE ZEICHNUNG FUER ANDERE ZWECKE ALS FUER DIE BEREITSTELLUNG VON DIENSTLEISTUNGEN UND WAREN AN DELPHI CORPORATION ZU NUTZEN.

		DATE
DR	A.SENEL	30JN10
APVD1	J.SCHATTLING	01JL10
APVD2	M.SIKORA	15SE10
APVD3		
APVD4		
APVD5		

SUBSTANCES OF CONCERN AND RECYCLED CONTENT PER DELPHI 10949001
POTENTIELL GEFAEHRLICHE STOFFE UND REZYKLATANTEIL GEMAESS DELPHI 10949001

MATERIAL: SEE CHART/SIEHE TABELLE

DRAWING NAME: CAVITY PLUG

BLINDSTOPFEN

DRAWING NUMBER: 13834609

SIZE	SCALE	FRAME NO	SHEET NO	STG	REV	N/P
A2	20:1	1 OF 1	1 OF 1	R	01	AA

PLOTDATE : 17MY11

DELPHI D - 42119 WUPPERTAL

CONTROLLED DOCUMENTS ARE ONLY AVAILABLE ON THE SERVER