VAR.	TITLE BENENNUNG	CAVITY DIAMETER KAMMER Ø	SINGLE WIRE SEAL PART-NO.	PART-REV	DATE DATE	INSULATION DIAMETER MM DIAMETRE ISOLATION MM	WEIGHT GR GEWICHT GR	MATERIAL	COLOR FARBE	SIM.TO RAL
A	SEAL / DICHTUNG	3.6 ±0.1	13887349	03	11FE21	Ø 0.9-1.4	0.069	SILICONE 50 SHORE 2%	YELLOW/GELB	1016
B	SEAL / DICHTUNG	3.6 ±0.1	13887350	03	11FE21	Ø 1.4-2.15	0.063	SILICONE 50 SHORE 2%	GREEN/GRUEN	6010

③ ③

DWG STATUS DATE	STG	REV	N/P	CHG	ZONE	REVISION HISTORY	AUTH	DR	APVD 1	APVD 2
12JN18	R	01				INITIAL RELEASE / FREIGABE		V.KAS	K.STO	
24JL18	R	01	AA		E5	REMARKS MODIFIED / BEMERKUNGEN GEAENDERT 6.2 N/MM^2 WAS/WAR 7 N/MM^2 375% WAS/WAR 400%		D.BUE	V.KAS	SYS
07AU20	R	01	AB		F9	DIM./ MASS SPC Ø 4.1 ±0.15 WAS/ WAR Ø 4.1 ±0.15		C.EL1	O.HAC	SYS
17AU20	R	02			G9	TOOL MARKING / WKZ-KENNUNG ADDED/HINZU		PHIL	O.HAC	SYS
11FE21	R	03			H6 C11 H3 F9 -- D5	PN 13887349 - PART-REV 03 WAS/ WAR REV 02, INNER CONTOUR REVISED/ INNERE KONTUR UEBERARB., PN 13887350 - PART-REV 03 WAS/ WAR REV 02 - CAVITY NUMBER ADDED/ NEST-NR HINZU; VIEWS VARIANT SEAL B - PN 13887350 ADDED/ ANSICHTEN VARIANTE SEAL B - PN 13887350 HINZU; TABLE - DIMENSIONS TO SECTION VIEWS/ TABELLE - MASSE ZU SCHNITTANSICHTEN; DIM./ MASS Ø 4.1 ±0.15 WAS/ WAR SPCØ 4.1 ±0.15; NOTE SEALING RIBS... REMOVED/ BEMERKUNG ALLE DICHTLIPPEN... ENTFERNT; REMARKS REVISED/ BEMERKUNGEN ANGEPASST		C.EL1	O.HAC	SYS

SEAL A / DICHTUNG A
PN 13887349

②

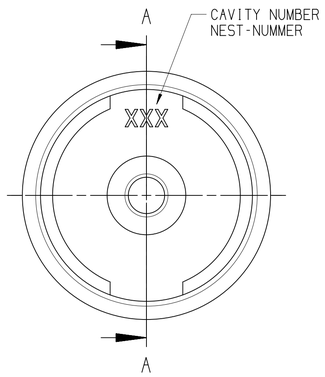

A-A

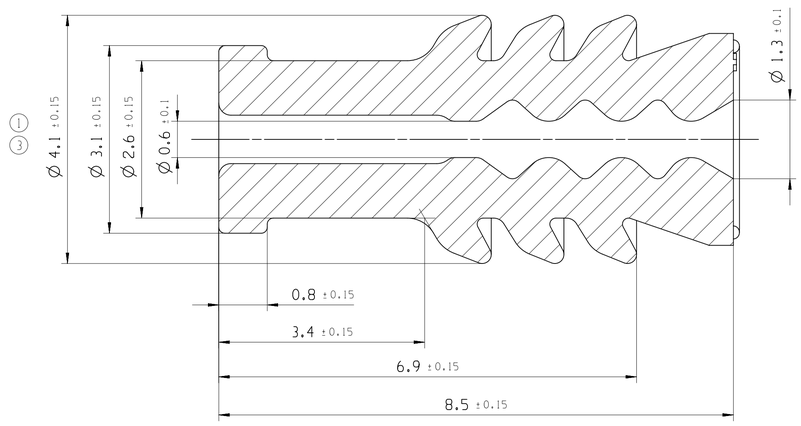

①
③

③

REMARKS:

- MATERIAL SPECIFICATION: SILICONE, AUTOLUBRICATION
- TENSILE STRENGTH : RM MIN 6.2 N/MM²
- ELONGATION : 375% DIN 53504-S2

BEMERKUNGEN:

- WERKSTOFF : SILIKON, SELBSTSCHMIERENDE
- ZUGFESTIGKEIT : RM MIN 6.2 N/MM²
- REISSDEHNUNG : 375% DIN 53504-S2

SEAL B / DICHTUNG B
PN 13887350

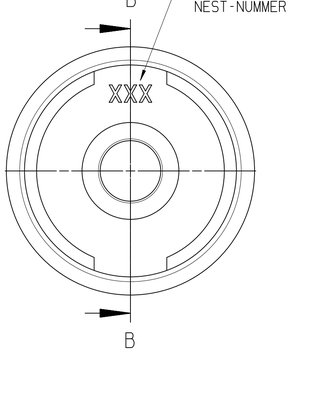

B-B

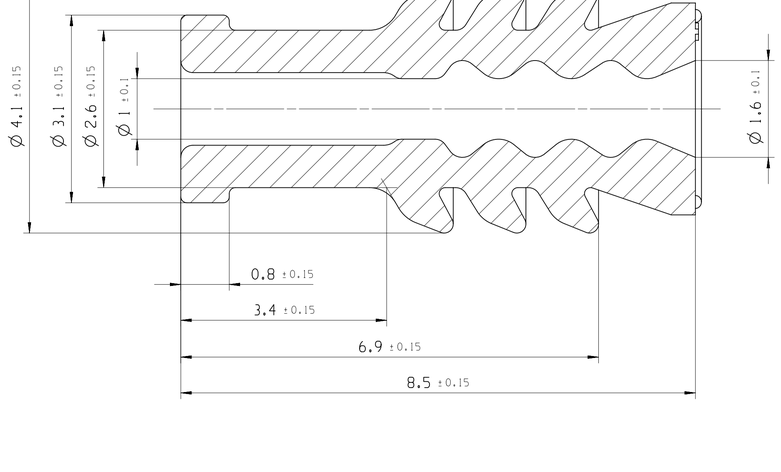

SCALE / MASSSTAB: 1:1

SCALE / MASSSTAB: 5:1

PN 13887349 PN 13887350

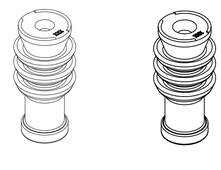

A ——— LINE DRAWN THROUGH A PART NUMBER INDICATES THAT PHYSICAL PARTS ARE NOT AVAILABLE FOR ORDERING.

PART NUMBERS THAT DO NOT HAVE A LINE PRESENT INDICATE THAT PHYSICAL PARTS ARE AVAILABLE FOR ORDERING.

CONTACT APTIV SALES TO ASSURE AVAILABILITY OF PARTS.

MIT EINER ——— LINE DURCHGESTRICHENE PART-NR. GEKENNZEICHNET, DASS DIESE PART-NR NICHT BESTELLT WERDEN KANN

PART-NR. DIE KEINE LINE ZEIGEN, KENNZEICHNEN, DAS TEILE ZUR BESTELLUNG VERFUEGBAR SIND.

FUER VERFUEGBARKEIT DER PARTS DEN EINKAUF VON APTIV KONTAKTIEREN

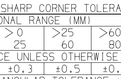

SHARP CORNER TOLERANCE

DIM TO CHECK PRUEFMASSE / DIM FOR HELP HILFSMASSE / THEORETIC DIM THEORE. MASSE	DIMENSIONAL RANGE (MM) CHART C				
	FROM	>0	>25	>60	>80
	TO	25	60	80	
	TOLERANCE UNLESS OTHERWISE SPECIFIED				
		±0.3	±0.5	±0.6	±0.75%
	ANGULAR TOLERANCE ±2°				

DWG TYP: PART DRAWING

WEIGHT (GR): ---

VOLUME (CM³): ---

ROUTING

DISTR CODE: D

UNLESS OTHERWISE SPECIFIED

GENERAL TOLERANCES ACCORDING TO:

SEE CHART
SIEHE TABELLE

GD&T ACCORDING TO:

ISO 1101

REFERENCE

FIRST ANGLE PROJECTION

DO NOT SCALE

USE MATH DATA

CAD NX

•APTIV•

CONNECTION SYSTEMS
D-42119 WUPPERTAL

COPYRIGHT 2016 APTIV. ALL RIGHTS RESERVED.

THIS DRAWING IS THE PROPERTY OF APTIV AND CONTAINS APTIV CONFIDENTIAL INFORMATION. THE REPRODUCTION, DISTRIBUTION AND UTILIZATION OF THIS DOCUMENT OR ITS RELATED CAD MATH DATA, AS WELL AS COMMUNICATION OF ANY CONTENT TO OTHERS, WITHOUT EXPRESS AUTHORIZATION, IS PROHIBITED.

DIESE ZEICHNUNG IST EIGENTUM DER FIRMA APTIV UND ENTHAELT APTIV VERTRAULICHE INFORMATIONEN. DIE REPRODUKTION, VERTEILUNG UND NUTZUNG DIESES DOKUMENTES ODER DEREN ZUGEHOERIGEN CAD DATEN, ODER AUCH ALS KOMMUNIKATION VON BELIEBIGEN INHALT ZU ANDEREN, IST OHNE BERECHTIGUNGSPRUEFUNG DURCH DIE APTIV UNZULAESSIG.

		DATE
DR	V. KASSNER	07JA16
APVD1	K. STORANDT	07JA16
APVD2	O.HACKEL	19AU20
APVD3		
APVD4		
APVD5		

SUBSTANCES OF CONCERN AND RECYCLED CONTENT PER APTIV 10949001
POTENTIELL GEFAEHRLICHE STOFFE UND REZYKLATANTEIL GEMAESS APTIV 10949001

MATERIAL: SEE CHART / SIEHE TABELLE

DRAWING NAME: SINGLE WIRE SEAL FOR 3.6 CAVITY

EINZELADER DICHTUNG FUER 3.6 KAMMER

DRAWING NUMBER: 13894643

SIZE	SCALE	FRAME NO	SHEET NO	STG	REV	N/P
A1	20:1	1 OF 1	1 OF 1	R	03	

CONTROLLED DOCUMENTS ARE ONLY AVAILABLE ON THE SERVER
User: g3kjq4 Name: 13894643-CUS51-S01/03 Date: 15-Feb-21 Time: 13:50:30
Server: 10.184.1.1 Path: /opt/ptc/data/prod/psf/cs/psfcs21x11r,02152021,13150,178pass,nor