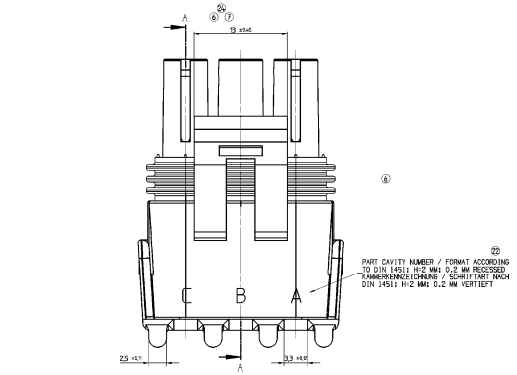
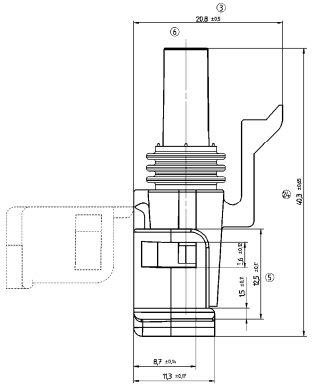
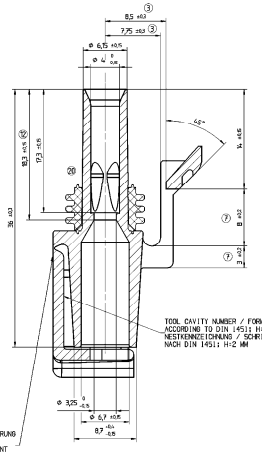
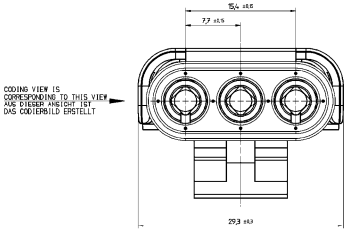
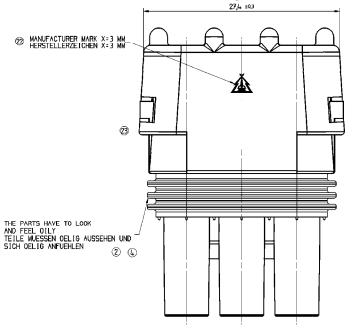








CODING VIEW IS CORRESPONDING TO THIS VIEW
ANSICHT DIESER ANSICHT IST DAS CODIERBILD ERSTELLT



THE PARTS HAVE TO LOOK AND FEEL OILY
TEILE MUESSEN OELIG AUSSEHEN UND SICH OELIG ANFUEHLEN

ID-NR.† / PART-NO.†	PART-REV	DATE DATUM	PART-NO.: RECEPTACLE-HOUSING 3 WAY FLACH-GEH. 3 POL.	PART-NO.† SEAL / DICHTUNG	CODING KODIERUNG	MATERIAL / WERKSTOFF REC.-HOUSING 3 WAY FLACH-GEH. 3 POL.	COLOUR FARBE	DIM. A MASS A	SIMILLAR TO PED-NO.†: ÄHNLICH PED-NO.†	REMARKS BEMERKUNGEN
						PA 6	ORANGE	11.25±0.13	12041332	---
						PA 6	GREY GRAU	11.25±0.13	12015384	---
					LIKE BLACK COLOUR 10737788 WIE SCHWARZ 10737788		BLUE BLAU		12015800	---
					LIKE BLACK COLOUR 10737788 WIE SCHWARZ 10737788		BROWN BRAUN		12020737	---
					LIKE BLACK COLOUR 10737788 WIE SCHWARZ 10737788		YELLOW GELB		12040691	OBSOLETE
402 392 / 12157969	21	280091	10719114	10721006		PA 6	GREEN GRUEN	5.5±0.1	12020403	---
416 318 / 10717548	21	280091	10720760	10721006		PA 6	NATURE NATUR	5.5±0.1	12015794	---
416 038 / 10737788	21	280091	12015783	10721006		PA 6	BLACK SCHWARZ	5.5±0.1	12015793	---

UMWELTSCHUTZ NACH OU OOO OO1
ENVIRONMENTAL PROTECTION TO OU OOO OO1

REMARKS :
LETTERS AND ENGRAVINGS 0.1 MM RAISED

BEMERKUNGEN :
SCHRIFTEN UND GRAVUREN 0.1 MM ERHABEN

P 0.1 MAX
P 0.2 MAX
SHARP CORNER TOLERANCE

DIMENSIONAL RANGE (MM)										
FROM	> 0	> 30	> 75	> 100	> 150	> 200	> 250	> 300
UP TO INCL.	10	20	30	100	150	200	250	300	400
ANGULAR TOLERANCE	± 1°	± 0°30'	± 0°20'	± 0°15'	± 0°10'	± 0°7'30"	± 0°6'	± 0°5'	± 0°4'
LINEAR TOLERANCE	± 0.1	± 0.2	± 0.3	± 0.4	± 0.5	± 0.6	± 0.7	± 0.8	± 1.0

ISO 13715	ISO 2768	ANGULAR TOLERANCE
H	m	± 0°30'
K	f	± 1°
L	c	± 1°30'
M	v	± 3°

DWG STATUS DATE	STATUS	INITIALS	APPROV.	ZONE	REVISION HISTORY	AUTH	DR	APVD 1	APVD 2
23MR3	03				DELETION OF GENERAL DESIGN (TRANSPARENT) STREICHUNG DER DARSTELLUNGEN (TRANSPARENT)		WTR.	P.SCH	
14DEC3	01				ENG. CHANGES TECHNISCHE ÄNDERUNGEN		P.SCH		
14DEC3	02			C15	REMARKS ADDED BEMERKUNGEN HINZU		P.SCH		
01MR3	03			L8	TOLERANCE EXTEND TOLERANZEN ERWEITERN		BOHA		
01MR3	04			C15	REMARKS CHANGED BEMERKUNGEN GEÄNDERT		BOHA		
25MR3	05				ENG. PAD CLOSED WERK ZUM SCHLIEß		P.SCH		
29MR3	06			L14	ENG. ADDED SEAL REQUIRED WERK. ZUSÄTZ. DICHTUNG ERFORDERT		WTR.		
29MR3	07			L14	TOLERANCE EXTEND TOLERANZEN ANDEHNEN		WTR.		
24FEB4	08			B13	AS ISSUE ADDED AS ISSUE ADDED		WTR.		
08MR4	09			B8	COLOUR NAT WAS WHITE FARBE NAT WAR WEISS		WTR.		
30MR4	10			C24	SPECIFICATION IN GERMAN AND ENGLISH ADDED SPEZIFIKATION IN DEUTSCH UND ENGLISCH HINZU		WTR.		
25JL84	11			A13	CHART CHANGED TABELLE GEÄNDERT/ERSETZT		WTR.		
14FEB5	12			L6	ENG. HAS BEEN DELETED WERK. HAT ENTFERNT		WTR.		
27FEB5	13			B13	CHART CHANGED TABELLE GEÄNDERT		LUCKE		
15MY85	14			C13	CHART CHANGED TABELLE GEÄNDERT		R.JA.		
19AG85	15			C13	CHART UNLOADED TABELLE ENTFÄLLT		WOE.		
12NO85	16			B6	MANUFACTURER MAY REMEMBER HERSTELLER MAY REMEMBER		R.JA.		
12NO85	17			C6	PD-NR. NO OF 11 IDS PD-NR. NR OF 11 IDS		R.JA.		
12NO85	18			C13	AS-NR. AMT ADDED AS-NR. AMT EINGESETZT		R.JA.		
05MY87	19			B13	CHART CHANGED TABELLE GEÄNDERT		BLOCK		
17MY91	20			K5	DRAWING MODIFIED ZEICHNUNG GEÄNDERT/ERSETZT		REI.		
28NO91	21			B13	AS-NR. AND MANUFACTURER ADDED AS-NR. UND HERSTELLER EINGF.		HOHM		
13JN92	22			B5	REMARKS ADDED ZEICHNUNG HINZU		HOHM		
17JN92	23			D15	MATERIAL WAS CHANGED WERKSTOFF WURDE GEÄNDERT/ERSETZT		REI.		
08NO93	24			K7	TOLERANCE CHANGED TOLERANZ GEÄNDERT		B.B		
27APR8	R 24	AA			DRAWING IS NOW OPEN UP ZEICHNUNG IST DA NEU ERSTELLT		WTR.	APVD 1	APVD 2

SCALE / MASSSTAB
1:1



	DATE
DR U/LAP.	27APR8
APVD SCHU.	29APR8
APVD R.WIS.	05MY88
APVD	
APVD	

SUBSTANCES OF CONCERN AND RECYCLED CONTENT PER ISO/PAS 12966 PRODUCTS, REGULATION NOTES AND INSTRUCTIONS SEPARATE SPEC. DRAWING

MATERIAL
SEE CHART / SIEHE TABELLE

DRAWING TITLE
SOCKET CONTACT HOUSING 3 WAY WITH SEAL
RUNDSTECKHUELSENGEHAEUSE 3 POL. MIT DICHTUNG

DRAWING NUMBER
13685312

SIZE A0 | SCALE 5:1 | PAGE NO 1 OF 1 | SHEET NO 1 OF 1 | TYPE / REV R 24 AA

DRAWING TOLERANCES ACCORDING TO:
GENERAL TOLERANCES ACCORDING TO:
SEE CHART SIEHE TABELLE
UNLESS OTHERWISE SPECIFIED
SEAT ACCORDING TO: (ISO 1101)
ORIGINAL DESIGN 0.05J.0.1M/.300 K

DRAWING TYPE
PART DRAWING
REFERENCE
PART DRAWING
FIRST ANGLE PROJECTION
DO NOT SCALE
USE MATH DATA

DELPHI
DELPHI DEUTSCHLAND GMBH
D-42281 WUPPERTAL
THIS DRAWING IS THE EXCLUSIVE PROPERTY OF DELPHI DEUTSCHLAND GMBH. NO PARTS ARE ALLOWED TO BE COPIED, REPRODUCED AND PASSED OVER TO A THIRD PARTY WITHOUT THE PERMISSION OF DELPHI DEUTSCHLAND GMBH.
DIESE ZEICHNUNG IST EIGENTUM VON DELPHI DEUTSCHLAND GMBH. SIE DARF OHNE SCHRIFTLICHE GENEHMIGUNG VON DELPHI DEUTSCHLAND GMBH WEDER KOPIERT, VERVIELFÄLTIGT NOCH DRITTEN ZUGÄNGLICH GEMACHT WERDEN.

DELPHI-II
D. SCH. 14.DEC.93