DWG STATUS DATE	STG	REV	N/P	CHG	ZONE	REVISION HISTORY	AUTH	DR	APVD 1	APVD 2
01AP15	R	01	--	--		FIRST EDITION FOR NEW STAMP TOOL- TOOL DUPLICATION		L.R.S	ST.MUE	P.NUE
25JA21	R	01	AA			Dimension was table value;		SW	SW	MP

A-A
10:1

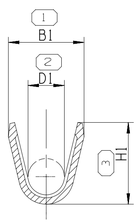

B-B
10:1

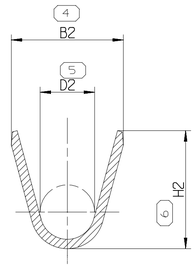

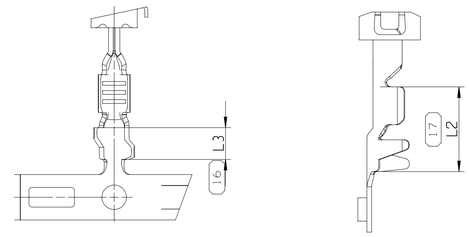

BILD 2. DARGESTELLT SIND DIE CRIMPVERSIONEN (>0.22-0.35)mm²;
CRIMPTYP: UMFASSUNGSCRIMP
PICTURE 2. PRESENTED ARE THE CRIMP VERSIONS (>0.22-0.35)mm²;
CRIMP TYPE: SIDE BY SIDE CRIMP

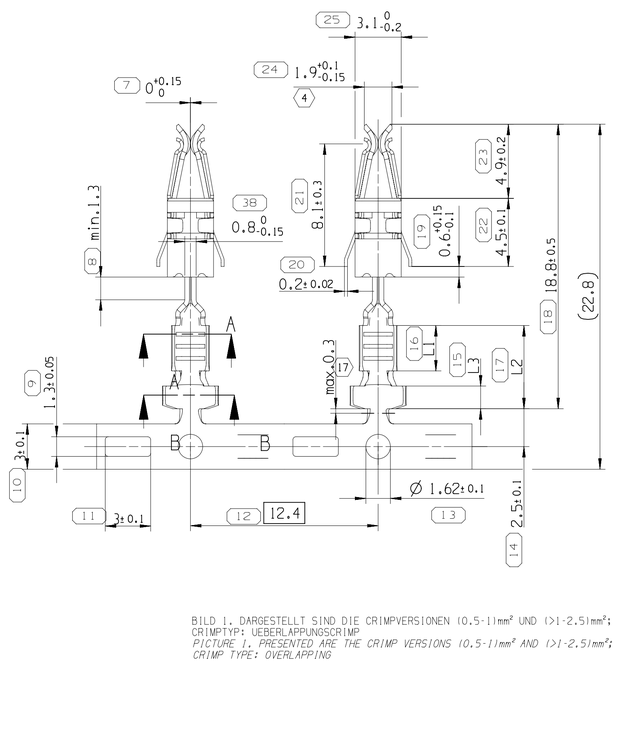

BILD 1. DARGESTELLT SIND DIE CRIMPVERSIONEN (0.5-1)mm² UND (>1-2.5)mm²;
CRIMPTYP: UEBERLAPPUNGSCRIMP
PICTURE 1. PRESENTED ARE THE CRIMP VERSIONS (0.5-1)mm² AND (>1-2.5)mm²;
CRIMP TYPE: OVERLAPPING

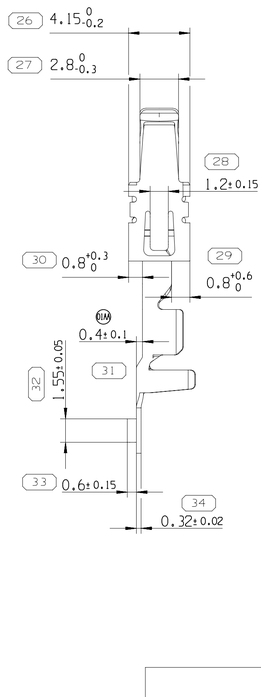

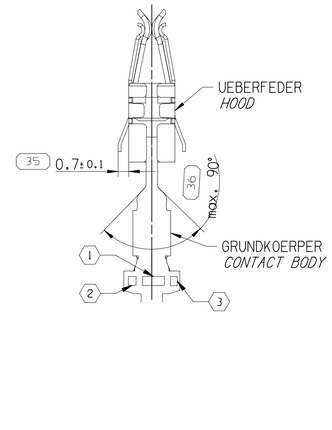

Notes / *Bemerkungen*

1. Supplier code / *Firmenzeichen*
2. Part code (see table) / *Teilecode (siehe Tabelle)*
3. Week and Year of production - Year: 2021=Y 2022=Z
   Woche und Jahr der Herstellung - Jahr: 2021=Y 2022=Z
4. Dimension measured without gap
   Masz ohne Spalt gemessen

Material
5. Contact body/ *Grundkoerper:* CuSn4
   Oberflaeche / *Surface:* Zinn / *Tin*
6. Hood/ *Ueberfeder:* X10Cr Ni 18 8 - 0.2x0.008

Cross references / *Querverweise*
7. Fertigteil / *Female terminal*
8. For male contact thickness 0,8±0.03
   Fuer Flachstecker der Dicke 0,8±0.03
9. Cavity drawing / *Kammerzeichnung* - 9 001 07 10
10. Crimpspecification / *Crimpspezifikation:* 13588001
11. Product specification / *Produktspezifikation*

Symbol key / *Zeichenerklaerung*
12. ⬭ Inspection report no. / *Maszrnr.*
13. ( ) Dimensions for Help / *Hilfsmasze*
14. ☐ Theoretic Dimensions / *Theoretische Masze*
15. Rm : radius center point / *Rm : Radiusmitte*
16. E : width across corners / *E : Eckermasz*
17. Dimension only valid for the Harnessmaker
    Masz nur gueltig fuer Kabelkonfektionaer
18. Reels transported and stored horizontall Retaining strip down
    Spulen horizontal transportieren und lagernl Haltestreifen unten
19. ⟍ Crossed out part no. only on request
    Durchgestrichene Teilenummern nur auf Anfrage
20. changes reference to the technical progress
    we reserve the right
    Aenderungen die dem technischen Fortschritt dienen,
    behalten wir uns vor.
21. Only the german language shall be binding
    Massgebend ist nur der deutsche Text

F188410	33523158	01	1-3µm Sn	>1.0-2.5	3A	3.6	1.8	3.8	4.7	2.6	4.9	3.5	5.8	1.5	CuSn4 R540	S478410 X10CrNi 18 8 0.2±0.008x13.5±0.1 Mat.-Spec. 0 001 10 00
F088410	33523157	01	1-3µm Sn	0.5-1.0	2A	2.5	1.2	2.7	3.7	1.8	3.9	3.0	5.5	1.5	CuSn4 R540	
F978410	33523155	01	1-3µm Sn	>0.22-0.35	1A	2.1	0.8	2.1	2.7	1.4	2.8	2.5	5.6	2.1	CuSn4 R540	
MVL TEILE-NR. *PART-NO.*	DELPHI TEILE-NR PART-NO.	REV.	OBERFLAECHE *CONTACT FINISH* (µm)	CRIMPBEREICH *CRIMP RANGE* (mm²)	TEILE *PART-CODE*	B1 ±0.3	D1 ±0.3	H1 ±0.3	B2 ±0.3	D2 ±0.3	H2 ±0.3	L1 ±0.2	L2 ±0.5	L3 ±0.5	MATERIAL GRUNDKOERPER *CONTACT BODY*	UEBERFEDER TEILE-NR./ MAT.-spec. *HOOD PART NO.*

ANSCHLAGBILD : *CRIMPED TERMINAL*

DWG TYP
PART DRAWING

WEIGHT (GR)
VOLUME (CM³)
ROUTING
DISTR CODE D

UNLESS OTHERWISE SPECIFIED

GENERAL TOLERANCES
ACCORDING TO:
DIN ISO 2768-fH
DIN ISO 1101

GD&T
ACCORDING TO:

REFERENCE
PC10816707

FIRST ANGLE PROJECTION

DO NOT SCALE
USE MATH DATA

•APTIV•

CONNECTION SYSTEMS
Nuremberg, Germany

COPYRIGHT 2015 APTIV. ALL RIGHTS RESERVED.

THIS DRAWING IS THE PROPERTY OF APTIV AND CONTAINS APTIV CONFIDENTIAL INFORMATION. THE REPRODUCTION, DISTRIBUTION AND UTILIZATION OF THIS DOCUMENT OR ITS RELATED CAD MATH DATA, AS WELL AS COMMUNICATION OF ANY CONTENT TO OTHERS, WITHOUT EXPRESS AUTHORIZATION, IS PROHIBITED.

DIESE ZEICHNUNG IST EIGENTUM DER FIRMA APTIV UND ENTHAELT APTIV VERTRAULICHE INFORMATIONEN. DIE REPRODUKTION, VERTEILUNG UND NUTZUNG DIESES DOKUMENTES ODER DEREN ZUGEHOERIGEN CAD DATEN, ODER AUCH ALS KOMMUNIKATION VON BELIEBIGEN INHALT ZU ANDEREN, IST OHNE BERECHTIGUNGSPRUEFUNG DURCH DIE APTIV UNZULAESSIG

		DATE
DR	L.R.SURESH	01JL15
APVD1	Ste MUELLER	02JL15
APVD2	Peter NUETZEL	02JL15
APVD3	Claudia SCHULZ	02JL15
APVD4		
APVD5		

SUBSTANCES OF CONCERN AND RECYCLED CONTENT PER APTIV 10949001
POTENTIELL GEFAEHRLICHE STOFFE UND REZYKLATANTEIL
GEMAESS APTIV 10949001

MATERIAL
SEE TABLE
Siehe Tabelle

DRAWING NAME
FEMALE CONTACT
DCS2-2.8 NWP

2-OUT DIE
CUS05

DRAWING NUMBER
10857800

SIZE	SCALE	FRAME NO	SHEET NO	STG	REV	N/P
A1	10:1	1 OF 1	1 OF 1	R	01	AA

User: cshike
Date: 25-Jan-21 Time: 15:31:36
21WK2_01T25202_1_15131_142pass.cus