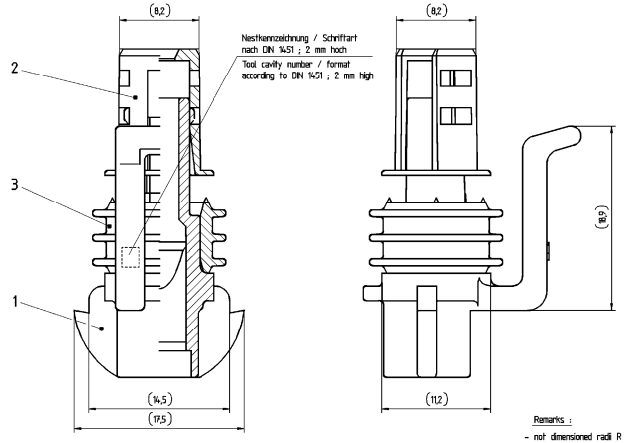

Pos.	Title / Benennung	ID-No.: / Part-No.:	Part-REV	Amount / Anzahl	Customer No. / Kundennummer	Material / Werkstoff	Notes / Bemerkung
-	Flachsteckhuelsengehaeuse 1 pol.	404 096	004	----		----	Pos. 1, 2, 3 montiert
	Receptacle housing 1 way	15344877					Pos. 1, 2, 3 assembled
1	Flachsteckhuelsengehaeuse 1 pol.	404 044	----	1	----	PA6 GF15 BK	nur montiert lieferbar
	Receptacle housing 1 way	15336353					shipment: only assembled
2	Verriegelungskappe 1 pol.	404 045	----	1	----	PA6 GF15 YE	nur montiert lieferbar
	Locking cap 1 way	10719259					shipment: only assembled
3	Lamellen-Dichtung	404 408	----	1	----	SI GN	nur montiert lieferbar
	Seal	10720862					shipment: only assembled
② -	Flachsteckhuelsengehaeuse 1 pol.	406 249	004	----		----	Pos. 1, 2, 3 montiert
	Receptacle housing 1 way	15336354					Pos. 1, 2, 3 assembled
1	Flachsteckhuelsengehaeuse 1 pol.	404 044	----	1	----	PA6 GF15 BK	nur montiert lieferbar
	Receptacle housing 1 way	15336353					shipment: only assembled
2	Verriegelungskappe 1 pol.	406 248	----	1	----	PA6 GF15 GY	nur montiert lieferbar
	Locking cap 1 way	15336355					shipment: only assembled
3	Lamellen-Dichtung	404 408	----	1	----	SI GN	nur montiert lieferbar
	Seal	10720862					shipment: only assembled

Field / Zone	Dwg. Status REV	REF	Änderung / Revision	Datum / Date	Name	Geprüft / Checked
F6/C11	004	AB	Einzelteildarstellungen hinzu	15.10.01	Thof.	Hackel
	004	AA	Zeichnung auf UG neu erstellt	17.03.99	U/Gom.	R.Koch
C11	004	---	Kontaktenfuehrungsoeffnung geaendert	06.07.98	K/T.Imm.	Sikora
B9	003	---	Nestkennzhg. und Hersteller. neu plaziert	06.07.98	K/T.Imm.	Sikora
H6	002	---	Tabelle erweitert	10.04.97	K/T.Imm.	Sikora
	001		Zeichnung uebergeleitet	28.01.97	K/T.Imm.	Sikora

ID-No.: 404 045
Part-No.: 10719259

Maßstab/Scale 5:1

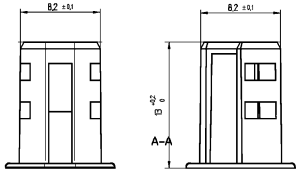

ID-No.: 406 248
Part-No.: 15336355

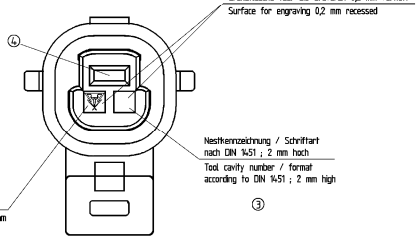

Remarks :
- not dimensioned radii R 0,3 mm
- maximum draft angle 0°30'
- letters and graves 0,2 mm raised

Bemerkungen :
- nicht bemasste Rundungen R 0,3 mm
- zulaessige Entformungsschraege max 0°30'
- Schriften und Gravuren 0,2 mm erhaben

ID-No.: 404 044
Part-No.: 15336353

Maßstab/Scale 5:1

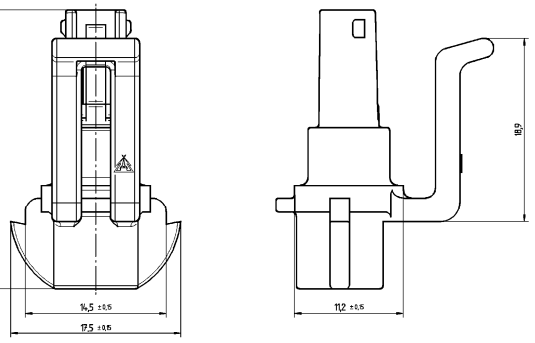

mating device / passende Aufnahmedarstellung:

Maßstab/Scale 2:1

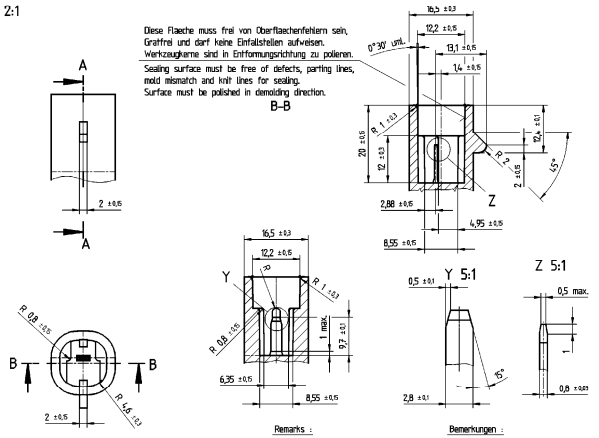

Remarks :
- not dimensioned radii R 0,4 mm
- maximum draft angle 1°

Bemerkungen :
- nicht bemasste Rundungen R 0,4 mm
- zulaessige Entformungsschraege max 1°

Maßstab/Scale 1:1

Weitergabe sowie Vervielfältigung dieser Zeichnung, Verwertung und Mitteilung ihres Inhaltes hat nicht gestattet, soweit nicht ausdrücklich eigenständige Zusicherungen vertraglich zu Schadensersatz. Alle Rechte für den Fall der Patenterteilung oder Gebrauchsmustereintragung vorbehalten.
Delphi will this document not be copied or used for any purpose other than that for which it is given to be used, nor shall its contents be revealed to any third party without express written consent. Damages will be liable to the payment of damages. All rights are reserved in the event of the grant of a patent or the registration of a utility model or design.

CAD CG GRAPHICS

DELPHI Automotive Systems
D - 42367 Wuppertal

1999	Datum/Date	Name
Bearb. / Drawn by	08.06.	U/Gom.
Geprüft / Checked by	02.06.	R.Koch
Norm gepr. / Standard chk.	03.06.	R.Wis.

Teil Nr. / Part No.: siehe Tabelle / see chart
Werkstoff / Material: siehe Tabelle / see chart

Freiraumtoleranzen DIN 16901 Ausgabe 1982
Werkstückkanten nach DIN 6784

Benennung / Title: Flachsteckhuelsengehaeuse 1 pol.
mit Verriegelungskappe und Dichtung (GT 2801)
Receptacle housing 1 way (GT 2801)

Maßstab/Scale: 5:1
1:1 ; 2:1

Projektion / Projection

Zeichnungs-Nr. / Drawing-No.: 6301.101/000.__.__.__
Teil / Piece | Blatt / Page | von / from

Status: KZus

Änderung der Originalzeichnung ohne / without change
Datum: 08.08.1996 / Name: U.Egg./D.wiese

Drawing - No.: 15344881

Format: A1

Archives - 3x0031

Prüfmaße	Hilfsmaße	Theoretische Maße

nicht tolerierte Winkel: ± 3°

Toleranzgruppe nach DIN 16 901

Über / bis	0 / 3	3 / 10	10 / 22	22 / 40	40 / 70	70 / 120	120 / 200	200 / 400
Allgemeintoleranzen	± 0,20	± 0,25	± 0,30	± 0,40	± 0,50	± 0,70	± 1,00	± 1,90

-0,1 gerundet
-0,2 gerundet

DELPHI