CONJUNTO CONECTOR MACHO ASSEMBLY MALE CONNECTOR		
MVL	Part No.	17260801-B
	Part Rev.	-
DELPHI	Part No.	33501257
	Part Rev.	01
COLOR/ Cor		BLACK/ PRETA

POLARIZAÇÃO MECÂNICA
MECHANICAL POLARIZATION

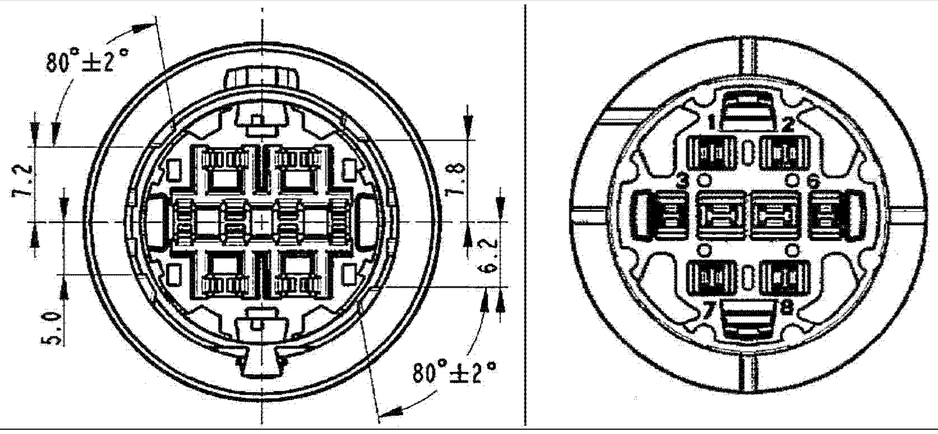

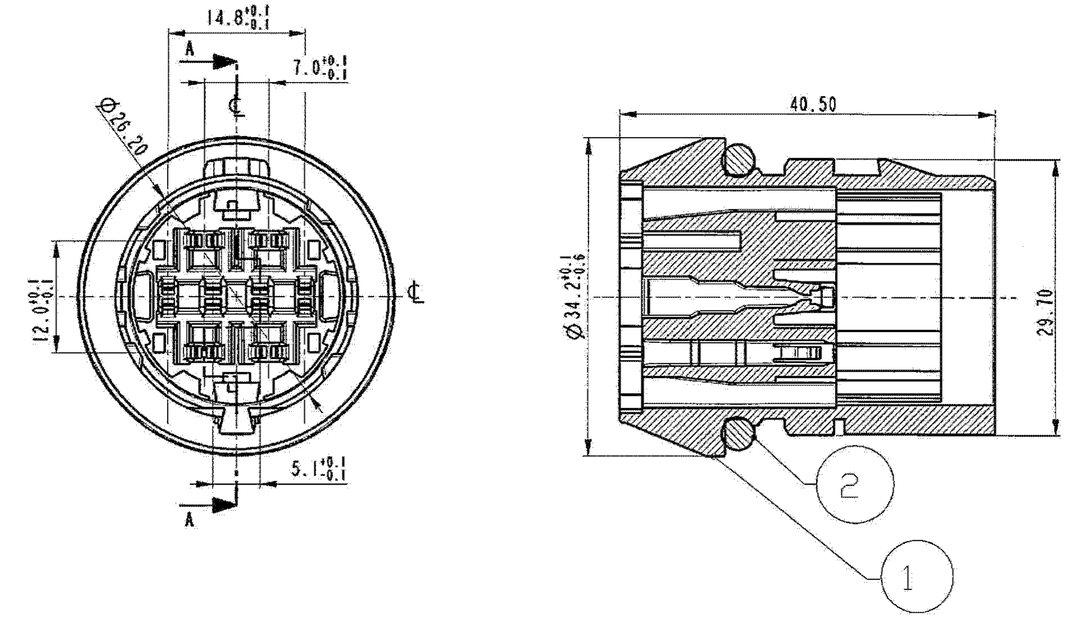

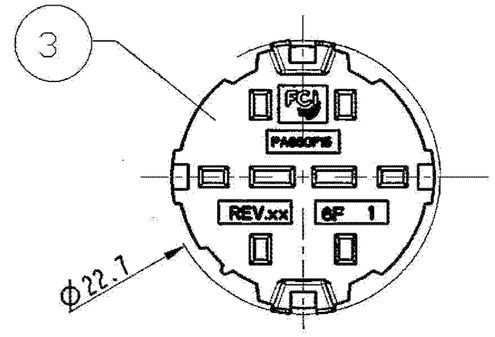

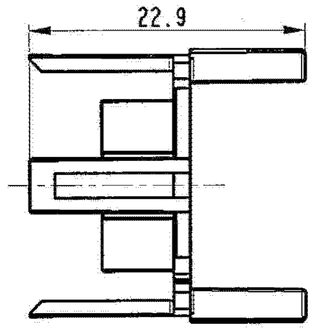

POS.	DESCRIÇÃO DESCRIPTION	REF. FCI FCI P/N	Nº DESENHO DRAWING Nº	MATERIAL MATERIAL	COR COLOR
3	TRAVA SECUNDÁRIA MACHO SECONDARY LOCK MALE	(*) 17260874	FPD 309932	PA66-GF15	VIOLETA VIOLET
2	O' RING O' RING	DTBMHEPDM14BKOR	FPA 309373	EPDM	PRETO BLACK
1	ALOJAMENTO MACHO 8 VIAS MALE HOUSING 8 WAY	④ 17260801BD-B	PEA-76571	PBT	PRETO BLACK

LISTA DE COMPONENTES
PART LIST

(*) A TRAVA SECUNDÁRIA É FORNECIDO SEPARADAMENTE.
THE SECONDARY LOCK IS SUPPLIED SEPARATELY.

NOTA :
NOTE:

1. DESENHO DE MONTAGEM: FDC-76514.
1. ASSEMBLY DRAWING: FDC-76514.

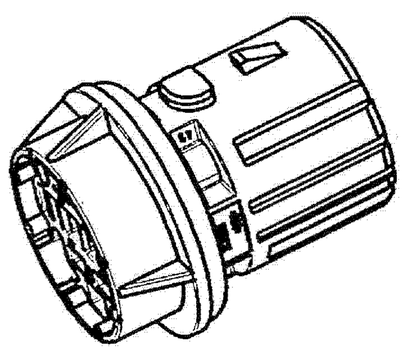

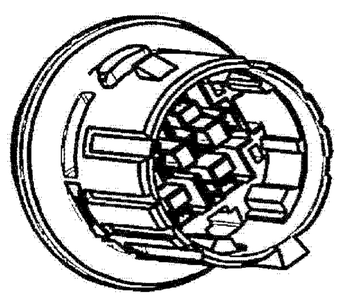

ECO 421020	04.03.13	A		Delphi P/N added	NETHAJ		
338	18/03/11	4	-	Localização do componente alojamento no Brazil Housing component localized by Brazil	G.MARCHI	J.OGUMA	M.GUIMARÃES
—	01/06/09	03-B	—	MONTAGEM LOCAL ACRESC."-B" AO Nº CAT./ LOCAL ASSY. ADDED "-B" AFTER FCI PN.	L.OLIVEIRA	J.OGUMA	M.GUIMARÃES

ECN-NO. No. ECN	DATE DATA	REVISION REVISÃO	POSITION POSIÇÃO	CHANGE DESCRIPTION DESCRIÇÃO DA MODIFICAÇÃO	DRAWN BY DES. POR	CHECKED BY VERIF. POR	APPROVED BY APROV. POR

PRODUCT SPEC. ESPECIF. PRODUTO: -
PACKAGING SPEC. ESPECIF. EMBALAGEM: -
APPLICATION SPEC. ESPECIF. APLICAÇÃO: -

THIS DRAWING AND ALL OTHER INFORMATION CONTAINED THEREIN IS PROPRIETARY AND THE PROPERTY OF FCI. This drawing may not be copied, reproduced or disclosed to any third party without the expressed written permission of FCI. © FCI April 1999

ESTE DESENHO E TODAS AS OUTRAS INFORMAÇÕES NELE CONTIDAS SÃO CONFIDENCIAIS E DE PROPRIEDADE DA FCI. Este desenho não deve ser copiado, reproduzido ou disponibilizado a terceiros sem expressa autorização por escrito da FCI. © FCI Abril 1999

TOLERANCES / TOLERÂNCIAS: ±0.3 / ±1°
COUNTERPART Nr. / CONTRA PEÇA Nr.: 17260805-B
MATERIAL : / MATERIAL : Ver Tabela/See Table
COLOUR / COR : Ver Tabela/See Table
SURFACE FINISH / ACABAMENTO SUPERFICIAL: -
DO NOT MEASURE DRAWING / DESENHO FORA DE ESCALA
TOOL NO. / FERRAM. NO.: -
ECO Loc. Code / NACIONALIDADE: BR

DELPHI

3RD ANGLE
CAD SYSTEM / SISTEMA CAD: pro / eng.
DIMENSION IN MILLIMETERS / DIMENSÕES EM MILIMETROS
DWG SIZE / FORMATO: C

	DATE DATA	NAME NOME
DRAWN BY / DES. POR	01/06/09	L.OLIVEIRA
CHECKED BY / VERIF. POR	01/06/09	J. OGUMA
APPROVED BY / APROV. POR	01/06/09	N. GUIMARÃES

TITLE / DESCRIÇÃO: CONECTOR MACHO 8 VIAS PARA TERM. SICMA 1.5 E 2.8 / MALE CONNECTOR 8 WAY FOR SICNE TERM. 1.5 AND 2.8

DRAWING NUMBER / NUMERO DESENHO: SDC-76520 REV.4

SHEET / FOLHA: 1 of / de 1

ESR NO. / NUMERO ESR: AM 080422
SUBST. DE / SUBST. DE:
PART NUMBER / NUM. DE CATÁLOGO: 17260801-B
SCALE / ESCALA: —