PART-NO.:	PART-REV	DATE DATUM	CABEL Ø KABEL Ø	MATERIAL WERKSTOFF	SIM RAL	C	D	(GR)	(CM³)
13834790	01	01JL10	2.5 - 3.5 MM	LSR 50 SHORE 2% BLU	5012	6.5	5.5	0.815	0.721
13834769	01	01JL10	3.0 - 5.0 MM	LSR 50 SHORE 2% GRN	6010	6.5	5.5	0.772	0.684

DWG STATUS DATE	STS	REV	N/P	CHG	ZONE	REVISION HISTORY	AUTH	DR	APVD 1	APVD 2
01JL10	R	01				INITIAL RELEASE / ERSTFREIGABE		A.SEN	J.SCH	M.SKR
IBMR11		01	AA		A9	INFORMATION ABOUT VALIDATION ADDED INFORMATION UEBER VALIDATION HINZU		V.KAS	M.HOR	SYS

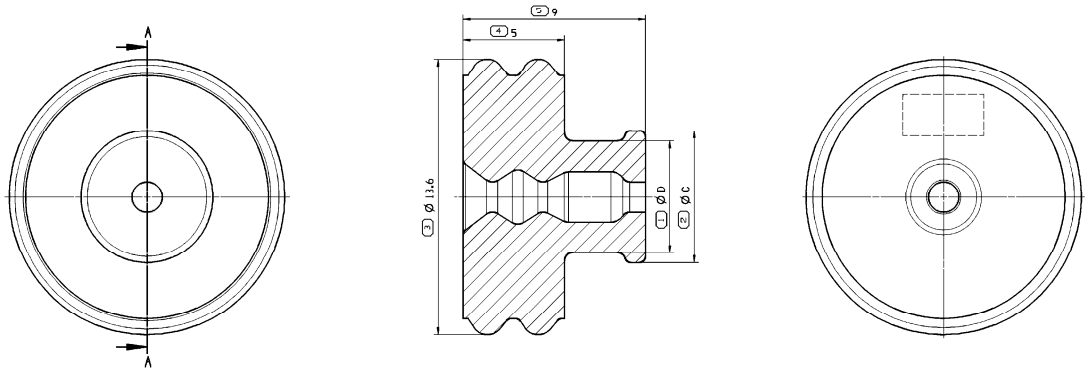

REMARKS:

- NOT DIMENSIONED GEOMETRY HAS TO BE TAKEN FROM THE CORRESPONDING 3D DATA-FILE
- MAXIMUM DRAFT ANGLE 0° 30'
- MATERIAL SPECIFICATION: SILICON, AUTOLUBRICATION 50 SHORE 2% OIL
- SEALING AREA - RIBS MUST BE FREE OF FLASH, WITHOUT PARTING LINES, CUTS, SINKS, VOIDS AND KNIT.

BEMERKUNGEN:

- NICHT BEMASSTE GEOMETRIEN SIND DEN ENTSPRECHENDEN 3D DATENFILE ZU ENTNEHMEN
- ZULAESSIGE ENTFORMUNGSSCHRAEGE MAX. 0° 30'
- WERKSTOFF: SILIKON, SELBSTSCHMIERENDE 50 SHORE 2% OEL
- DICHTFLAECHEN - RIPPEN MUSSEN GRATFREI, OHNE TRENNLINIEN, EINFALL, LUECKEN SCHNITTE UND KERBEN SEIN.

VALIDATION BASED ON GTS

- PRESSURE LEAK TEST BASED ON THERMAL AGE AND SHOCK 0.5 BAR/30'
- THERMAL AGIN 300h 150°
- THERMAL SHOCK 300 CYCLES

VALIDATION ANGELEHNT AN GTS

- WASSERDRUCK-DICHTIGKEITS-TEST ANGELEHNT AN THERMISCHER ALTERUNG UND SCHOCK 0.5 BAR/30'
- THERMISCHE ALTERUNG 300h 150°
- THERMISCHER SCHOCK 300 ZYKLEN

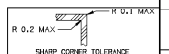

SHARP CORNER TOLERANCE

DIMENSIONAL RANGE (MM)				
DIM TO CHECK (MAUTKANTE)	FROM	0	> 2	> 6	> 10
DIM FOR HELP (HILFSMASSE)	TO	3	6	10	18
	TOL. UNLESS OTHERWISE SPECIFIED				
THEORETIC DIM (THEORE. MASSE)	±0.1	±0.2	±0.3	±0.4
	ANGULAR TOLERANCE ± 2°			

KEY PRODUCT CHARACTERISTICS			
SAFETY/COMPLIANCE	FIT/FUNCTION	TOTAL ON DRAWING	0
S/C CHECKPOINTS	F/F CHECKPOINTS	LAST NO. USED	0

NO & TYPE	DESCRIPTION	RATIONALE	PTS	ZONE

SCALE / MASSSTAB 1:1

SCALE / MASSSTAB 2:1

DWG TYP: PART DRAWING
WEIGHT (GR): SEE CHART
VOLUME (CM³): SIEHE TABELLE
ROUTING:
DISTR CODE: D

UNLESS OTHERWISE SPECIFIED
GENERAL TOLERANCES ACCORDING TO: SEE CHART SIEHE TABELLE
GD&T ACCORDING TO: ISO 1101

REFERENCE
FIRST ANGLE PROJECTION

DO NOT SCALE
USE MATH DATA

DELPHI
DELPHI DEUTSCHLAND GMBH
D-42119 WUPPERTAL

THIS DRAWING IS THE PROPERTY OF DELPHI CORPORATION. NO RIGHTS ARE GRANTED TO USE THIS DRAWING FOR ANY PURPOSE OTHER THAN THE FURNISHING OF SERVICES AND SUPPLIES TO DELPHI CORPORATION.
DIESE ZEICHNUNG IST EIGENTUM VON DELPHI CORPORATION UND DARF NICHT WEITERGEBEN, KOPIERT OD. ANDERWEITIG VERWENDET WERDEN, ZWECKE ALS FUER DIE BERETSTELLUNG VON DIENSTLEISTUNGEN UND WAREN AN DELPHI CORPORATION ZU NUTZEN.

		DATE
DR	A.SENEL	30JN10
APVD1	J.SCHATTLING	01JL10
APVD2	M.SIKORA	17SE10
APVD3		
APVD4		
APVD5		

SUBSTANCES OF CONCERN AND RECYCLED CONTENT PER DELPHI 10949001
POTENTIELL BEDENKLICHE STOFFE UND RECYKLATANTEIL NACHAESS DELPHI 10949001

MATERIAL: SEE CHART / SIEHE TABELLE

DRAWING NAME: SINGLE WIRE SEAL
EINZELDRAHTDICHTUNG

DRAWING NUMBER: 13834772

SIZE	SCALE	FRAME NO	SHEET NO	STS	REV	N/P
A1	10:1	1 OF 1	1 OF 1	R	01	AA

1 MUSTERNR / ZNR11

DELPHI
D-42119 WUPPERTAL

CONTROLLED DOCUMENTS ARE ONLY AVAILABLE ON THE SERVER