AK - Nr.	ID - Nr.	Part - No.	Werkstoff	Farbe
13422	400 156	15363979	PA6	BLK
13422	402 791	10719219	PA6	GRA

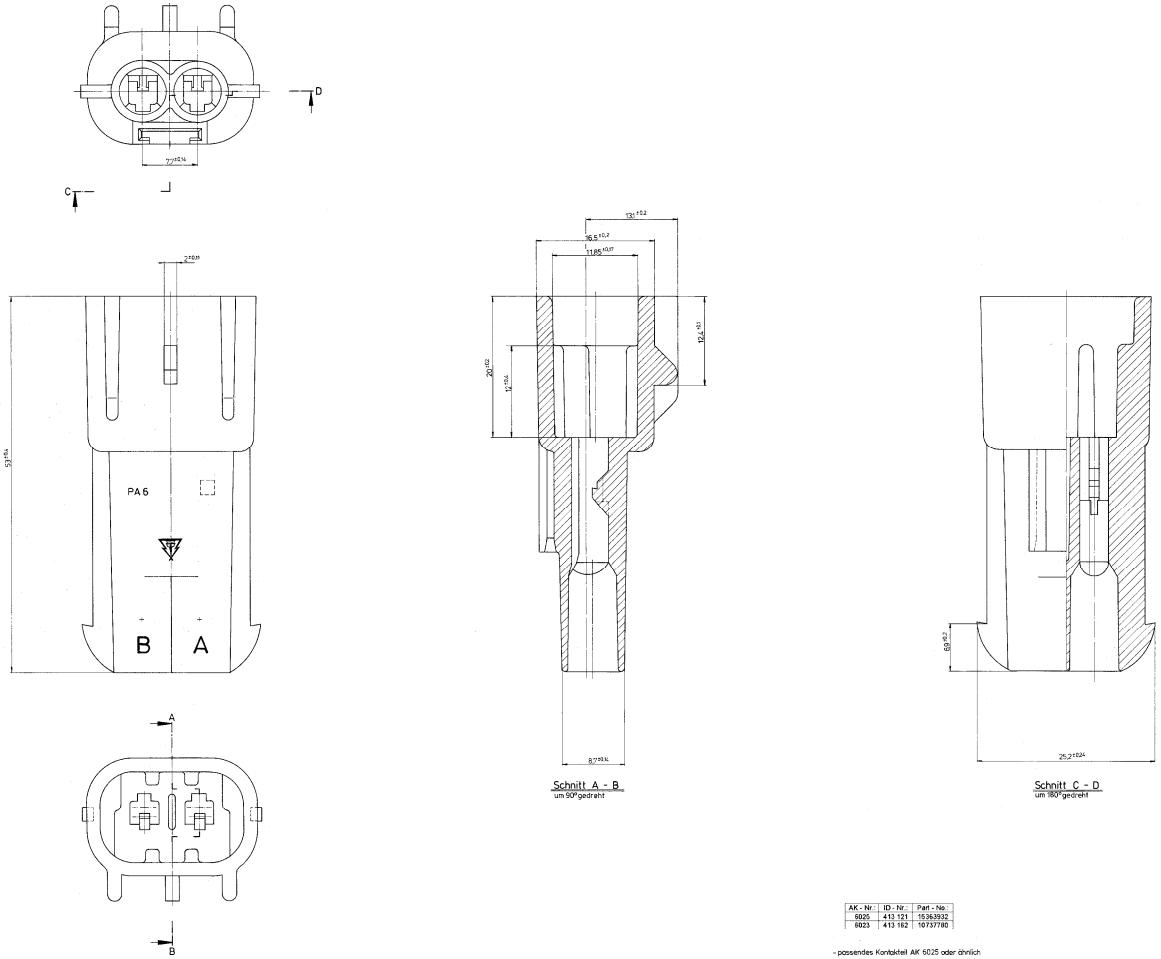

Schnitt A - B
um 90° gedreht

Schnitt C - D
um 180° gedreht

AK - Nr.	ID - Nr.	Part - No.
6025	413 121	15363932
6023	413 162	10737780

- passendes Kontaktteil AK 6025 oder ähnlich
- passendes Gegenstück AK 6023 oder ähnlich

DELPHI
A - DIV. MOTORAL

Drawing-No.:
Neu 13679452

②

400 156	BL (sw)
402 791	GY (gr)
ID.-Nr.:-	Farbe

Material: PA 6

besondere Typenzeichnung: ja ☐ nein ☒

Hersteller:

Bezeichnung:

Änderung	Datum	Kürzel
Bl. 2 Tabelle hinzu	26.06.97	

Das Urheberrecht an dieser Zeichnung verbleibt uns.
Die Zeichnung darf weder kopiert noch an Dritte Personen zugänglich gemacht werden.

Kabelwerke Reinshagen GmbH
5600 Wuppertal 21

Formatz DIN 16507
Ausgabe B2

Benennung: (AK 13422 -1)

Benennung: 2pol.Steckergehäuse mit Halteclipaufnahme für 280 MP

Maßstab: 5:1

Bearb.: 4.98 J. Bel.
Gepr.: 6.4.99 Schm.

Erstellt am:

Ersatz für:

Ersetzt durch:

6402.0446/ - . - . -