SYMBOL DEFINITION		
A DIMENSION WITHOUT AN INSPECTION REPORT SYMBOL DOES NOT REQUIRE INSPECTION. IT MAY BE CONTROLLED ON THE INDIVIDUAL COMPONENT DRAWING.	TOTAL NO OF INSPECTIONS REQUIRED	7
	LAST NO. USED	7

MISSING SYMBOLS

NO MISSING SYMBOL NUMBER

DWG STATUS					ZONE	REVISION HISTORY	AUTH	DR	APVD	APVD
DATE	SIZE	REV	N/P	CHG						
19FE20	R	01	-	-	-	WAS PE449132 AND RELEASED PART DRAWING	550723	AN	RAK	DJS
26FE20	R	01	AA	-	-	3543945B WAS 1547117J, ADDED CHART AND REVISED NOTE #4	551109	AN	SNG	DJS
17NO20	R	02	-	-	-	ADDED BUFFER - 3350882J TO ASSEMBLY	552896	RAK	RAK	DJS
30JN21	R	02	AA	-	-	PROCESS SENSITIVE DIMENSION WAS DIM #3	554669	AN	RAK	DJS
25AU21	R	02	AB	-	-	UPDATED PART AVAILABILITY	555146	RAK	RAK	DJS

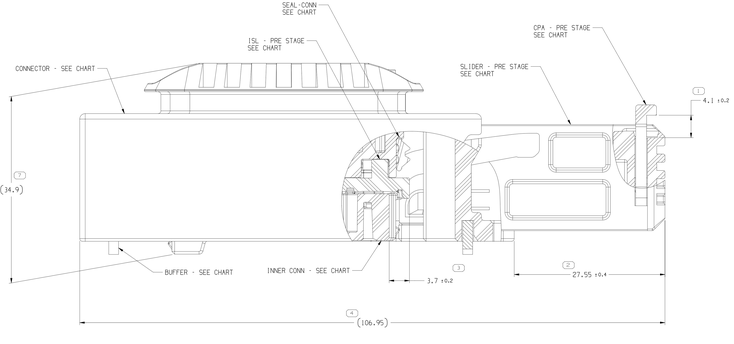

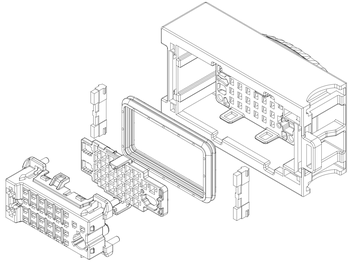

EXPLODED VIEW

SCALE 2:1

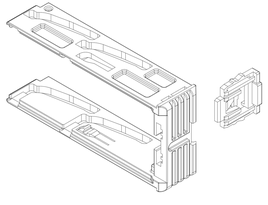

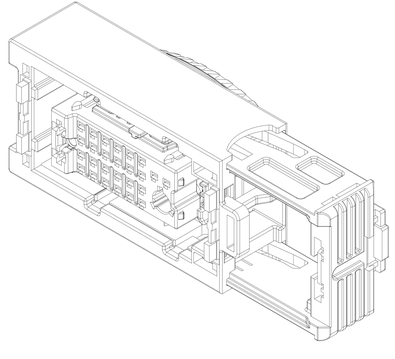

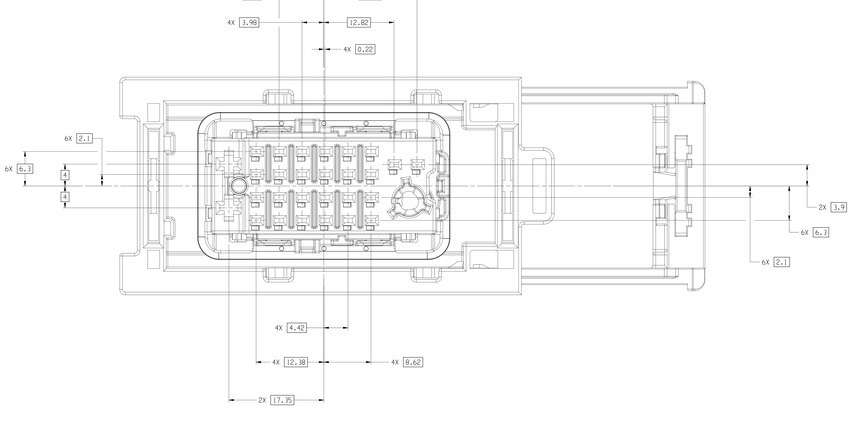

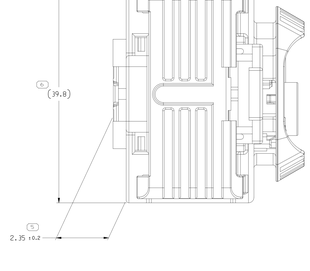

NOTES :

1. UNLESS OTHERWISE SPECIFIED AND/OR INDICATED:

   DIMENSIONS ARE TO FACE OF VIEW SHOWN AND AUTOMATICALLY ROUNDED BY COMPUTER FOR INSPECTION (SEE MATH MODEL FOR PRECISE DIMENSIONS). FOR ALL OTHER DIMENSIONS NOT SHOWN BUT REQUIRED FOR TOOL BUILD, SEE MATH MODEL FOR PRECISE TOOL PATH DATA.

2. THIS PRODUCT IS NOT CATEGORIZED AS AN APPEARANCE ITEM, MINOR IMPERFECTIONS INCLUDING, BUT NOT LIMITED TO, FLOW MARKS, COLOR BLEMISHES, GATE VESTIGE, AND SOFT FLASH THAT DO NOT AFFECT THE FIT, FORM, OR FUNCTION OF THE PART ARE PERMISSIBLE PER EANP.4-3.CS.01.EN.

3. PART IS MANUFACTURED TO GEOMETRIC TOLERANCES. CENTERLINE DIMENSIONS ARE FOR REFERENCE ONLY.

4. FOR APPLICATION DATA SEE THE APPLICATION DRAWING - TBD

3538376 2	02	AB	3539812B	3539813 2	3539813 5	3539813 1	3539813 4	3350882 3	3543945 8
PART NO	REV	N/P	CONNECTOR	INNER CONN	SEAL CONN	ISL	SLIDER	BUFFER	CPA

DRAWING NUMBER 35383762

SIZE	SCALE	FRAME NO	SHEET NO	TOTS	REV	N/P
A1x3		2 OF 1	1 OF 1	R	02	AB

INTERNATIONAL PARTS (MM)								
FROM	> 0	> 30	> 80	> 120	> 180	>400	>800	>1200
TO	30	80	120	180	400	800	1200	1600
TOLERANCE UNLESS OTHERWISE SPECIFIED								
±0.15	±0.20	±0.25	±0.30	±0.35	±0.50	±1.0	±1.2	±1.6
ANGULAR TOLERANCE ±2°								

2 PROCESS SENSITIVE DIMENSION

REFERENCE

DIMENSIONS ENCLOSED IN ( ) INDICATE REFERENCE DIMENSIONS AND NO TOLERANCE IS TO BE ESTIMATED.

THIRD ANGLE PROJECTION

DO NOT SCALE

USE MATH DATA

NX

ALL DIMENSIONS ARE IN MILLIMETERS

A ——— LINE DRAWN THROUGH A PART NUMBER INDICATES THAT PHYSICAL PARTS ARE NOT AVAILABLE FOR ORDERING.

PART NUMBERS THAT DO NOT HAVE A LINE PRESENT INDICATE PHYSICAL PARTS ARE AVAILABLE FOR ORDERING.

CONTACT APTIV SALES TO ASSURE AVAILABILITY OF PARTS.

DWG TYPE	PART DRAWING
STYLE	
VOLUME (CM³)	SYSTEM UNIT D

UNLESS OTHERWISE SPECIFIED

THIS DOCUMENT IS IN ACCORDANCE WITH ASME Y14.5M-1994 UNLESS OTHERWISE SPECIFIED. REFER STANDARD DS-2017 FOR CAD LEVEL RECONCILIATION REQUIREMENTS.

		DATE
DR		
APVD1	A.NALILUSAMY	19FE20
APVD2	ABHAYA KISHORE	19FE20
APVD3	DALE J.SMUTNY	19FE20
APVD4		
APVD5		
SUBSTANCES OF CONCERN AND RECYCLED CONTENT(APVD5) (SAMPLE)		
MATERIAL	NA	

ALL DIMENSIONS ARE IN MILLIMETERS

DRAWING NAME

ASM CONN 29 F CTS 120
280 MINI COAX SLD

DRAWING NUMBER 35383762

SIZE	SCALE	FRAME NO	SHEET NO	TOTS	REV	N/P
A1x3		1 OF 1	1 OF 1	R	02	AB

APTIV

CONNECTION SYSTEMS

Chennai, India

COPYRIGHT 2020 APTIV. ALL RIGHTS RESERVED.

THIS DRAWING IS THE PROPERTY OF APTIV AND CONTAINS APTIV CONFIDENTIAL INFORMATION. THE DISTRIBUTION, REPRODUCTION OR UTILIZATION OF THIS DOCUMENT OR ITS RELATED CAD MATH DATA, AS WELL AS COMMUNICATION OF ANY CONTENT TO OTHERS, WITHOUT EXPRESS AUTHORIZATION, IS PROHIBITED.

35383762

Part1 APTIV
Part2 APTIV
Part3 APTIV
Part4 APTIV
Part5 APTIV
Part6 APTIV
Part7 APTIV
Part8 APTIV
Part9 APTIV
Part10 APTIV
Part11 APTIV
Part12 APTIV
Part13 APTIV
Part14 APTIV
Part15 APTIV
Part16 APTIV
Part17 APTIV
Part18 APTIV
Part19 APTIV
Part20 APTIV
Part21 APTIV
Part22 APTIV
Part23 APTIV
Part24 APTIV
Part25 APTIV
Part26 APTIV
Part27 APTIV
Part28 APTIV
Part29 APTIV
Part30 APTIV
Part31 APTIV
Part32 APTIV
Part33 APTIV
Part34 APTIV
Part35 APTIV
Part36 APTIV
Part37 APTIV
Part38 APTIV
Part39 APTIV
Part40 APTIV
Part41 APTIV
Part42 APTIV
Part43 APTIV
Part44 APTIV
Part45 APTIV
Part46 APTIV
Part47 APTIV
Part48 APTIV
Part49 APTIV
Part50 APTIV
Part51 APTIV
Part52 APTIV
Part53 APTIV
Part54 APTIV
Part55 APTIV
Part56 APTIV
Part57 APTIV
Part58 APTIV
Part59 APTIV
Part60 APTIV
Part61 APTIV
Part62 APTIV
Part63 APTIV
Part64 APTIV
Part65 APTIV
Part66 APTIV
Part67 APTIV
Part68 APTIV
Part69 APTIV
Part70 APTIV
Part71 APTIV
Part72 APTIV
Part73 APTIV
Part74 APTIV
Part75 APTIV
Part76 APTIV
Part77 APTIV
Part78 APTIV
Part79 APTIV
Part80 APTIV
Part81 APTIV
Part82 APTIV
Part83 APTIV
Part84 APTIV
Part85 APTIV
Part86 APTIV
Part87 APTIV
Part88 APTIV
Part89 APTIV
Part90 APTIV
Part91 APTIV
Part92 APTIV
Part93 APTIV
Part94 APTIV
Part95 APTIV
Part96 APTIV
Part97 APTIV
Part98 APTIV
Part99 APTIV
Part100 APTIV
Part101 APTIV
Part102 APTIV
Part103 APTIV
Part104 APTIV
Part105 APTIV
Part106 APTIV
Part107 APTIV
Part108 APTIV
Part109 APTIV
Part110 APTIV
Part111 APTIV
Part112 APTIV
Part113 APTIV
Part114 APTIV
Part115 APTIV
Part116 APTIV
Part117 APTIV
Part118 APTIV
Part119 APTIV
Part120 APTIV
Part121 APTIV
Part122 APTIV
Part123 APTIV
Part124 APTIV
Part125 APTIV
Part126 APTIV
Part127 APTIV
Part128 APTIV
Part129 APTIV
Part130 APTIV
Part131 APTIV
Part132 APTIV
Part133 APTIV
Part134 APTIV
Part135 APTIV
Part136 APTIV
Part137 APTIV
Part138 APTIV
Part139 APTIV
Part140 APTIV
Part141 APTIV
Part142 APTIV
Part143 APTIV
Part144 APTIV
Part145 APTIV
Part146 APTIV
Part147 APTIV
Part148 APTIV
Part149 APTIV
Part150 APTIV
Part151 APTIV
Part152 APTIV
Part153 APTIV
Part154 APTIV
Part155 APTIV
Part156 APTIV
Part157 APTIV
Part158 APTIV
Part159 APTIV
Part160 APTIV
Part161 APTIV
Part162 APTIV
Part163 APTIV
Part164 APTIV
Part165 APTIV
Part166 APTIV
Part167 APTIV
Part168 APTIV
Part169 APTIV
Part170 APTIV
Part171 APTIV
Part172 APTIV
Part173 APTIV
Part174 APTIV
Part175 APTIV
Part176 APTIV
Part177 APTIV
Part178 APTIV
Part179 APTIV
Part180 APTIV
Part181 APTIV
Part182 APTIV
Part183 APTIV
Part184 APTIV
Part185 APTIV
Part186 APTIV
Part187 APTIV
Part188 APTIV
Part189 APTIV
Part190 APTIV
Part191 APTIV
Part192 APTIV
Part193 APTIV
Part194 APTIV
Part195 APTIV
Part196 APTIV
Part197 APTIV
Part198 APTIV
Part199 APTIV
Part200 APTIV
Part201 APTIV
Part202 APTIV
Part203 APTIV
Part204 APTIV
Part205 APTIV
Part206 APTIV
Part207 APTIV
Part208 APTIV
Part209 APTIV
Part210 APTIV
Part211 APTIV
Part212 APTIV
Part213 APTIV
Part214 APTIV
Part215 APTIV
Part216 APTIV
Part217 APTIV
Part218 APTIV
Part219 APTIV
Part220 APTIV
Part221 APTIV
Part222 APTIV
Part223 APTIV
Part224 APTIV
Part225 APTIV
Part226 APTIV
Part227 APTIV
Part228 APTIV
Part229 APTIV
Part230 APTIV
Part231 APTIV
Part232 APTIV
Part233 APTIV
Part234 APTIV
Part235 APTIV
Part236 APTIV
Part237 APTIV
Part238 APTIV
Part239 APTIV
Part240 APTIV
Part241 APTIV
Part242 APTIV
Part243 APTIV
Part244 APTIV
Part245 APTIV
Part246 APTIV
Part247 APTIV
Part248 APTIV
Part249 APTIV
Part250 APTIV
Part251 APTIV
Part252 APTIV
Part253 APTIV
Part254 APTIV
Part255 APTIV
Part256 APTIV
Part257 APTIV
Part258 APTIV
Part259 APTIV
Part260 APTIV
Part261 APTIV
Part262 APTIV
Part263 APTIV
Part264 APTIV
Part265 APTIV
Part266 APTIV
Part267 APTIV
Part268 APTIV
Part269 APTIV
Part270 APTIV
Part271 APTIV
Part272 APTIV
Part273 APTIV
Part274 APTIV
Part275 APTIV
Part276 APTIV
Part277 APTIV
Part278 APTIV
Part279 APTIV
Part280 APTIV
Part281 APTIV
Part282 APTIV
Part283 APTIV
Part284 APTIV
Part285 APTIV
Part286 APTIV
Part287 APTIV
Part288 APTIV
Part289 APTIV
Part290 APTIV
Part291 APTIV
Part292 APTIV
Part293 APTIV
Part294 APTIV
Part295 APTIV
Part296 APTIV
Part297 APTIV
Part298 APTIV
Part299 APTIV
Part300 APTIV
Part301 APTIV
Part302 APTIV
Part303 APTIV
Part304 APTIV
Part305 APTIV
Part306 APTIV
Part307 APTIV
Part308 APTIV
Part309 APTIV
Part310 APTIV
Part311 APTIV
Part312 APTIV
Part313 APTIV
Part314 APTIV
Part315 APTIV
Part316 APTIV
Part317 APTIV
Part318 APTIV
Part319 APTIV
Part320 APTIV
Part321 APTIV
Part322 APTIV
Part323 APTIV
Part324 APTIV
Part325 APTIV
Part326 APTIV
Part327 APTIV
Part328 APTIV
Part329 APTIV
Part330 APTIV
Part331 APTIV
Part332 APTIV
Part333 APTIV
Part334 APTIV
Part335 APTIV
Part336 APTIV
Part337 APTIV
Part338 APTIV
Part339 APTIV
Part340 APTIV
Part341 APTIV
Part342 APTIV
Part343 APTIV
Part344 APTIV
Part345 APTIV
Part346 APTIV
Part347 APTIV
Part348 APTIV
Part349 APTIV
Part350 APTIV
Part351 APTIV
Part352 APTIV
Part353 APTIV
Part354 APTIV
Part355 APTIV
Part356 APTIV
Part357 APTIV
Part358 APTIV
Part359 APTIV
Part360 APTIV
Part361 APTIV
Part362 APTIV
Part363 APTIV
Part364 APTIV
Part365 APTIV
Part366 APTIV
Part367 APTIV
Part368 APTIV
Part369 APTIV
Part370 APTIV
Part371 APTIV
Part372 APTIV
Part373 APTIV
Part374 APTIV
Part375 APTIV
Part376 APTIV
Part377 APTIV
Part378 APTIV
Part379 APTIV
Part380 APTIV
Part381 APTIV
Part382 APTIV
Part383 APTIV
Part384 APTIV
Part385 APTIV
Part386 APTIV
Part387 APTIV
Part388 APTIV
Part389 APTIV
Part390 APTIV
Part391 APTIV
Part392 APTIV
Part393 APTIV
Part394 APTIV
Part395 APTIV
Part396 APTIV
Part397 APTIV
Part398 APTIV
Part399 APTIV
Part400 APTIV
Part401 APTIV
Part402 APTIV
Part403 APTIV
Part404 APTIV
Part405 APTIV
Part406 APTIV
Part407 APTIV
Part408 APTIV
Part409 APTIV
Part410 APTIV
Part411 APTIV
Part412 APTIV
Part413 APTIV
Part414 APTIV
Part415 APTIV
Part416 APTIV
Part417 APTIV
Part418 APTIV
Part419 APTIV
Part420 APTIV
Part421 APTIV
Part422 APTIV
Part423 APTIV
Part424 APTIV
Part425 APTIV
Part426 APTIV
Part427 APTIV
Part428 APTIV
Part429 APTIV
Part430 APTIV
Part431 APTIV
Part432 APTIV
Part433 APTIV
Part434 APTIV
Part435 APTIV
Part436 APTIV
Part437 APTIV
Part438 APTIV
Part439 APTIV
Part440 APTIV
Part441 APTIV
Part442 APTIV
Part443 APTIV
Part444 APTIV
Part445 APTIV
Part446 APTIV
Part447 APTIV
Part448 APTIV
Part449 APTIV
Part450 APTIV
Part451 APTIV
Part452 APTIV
Part453 APTIV
Part454 APTIV
Part455 APTIV
Part456 APTIV
Part457 APTIV
Part458 APTIV
Part459 APTIV
Part460 APTIV
Part461 APTIV
Part462 APTIV
Part463 APTIV
Part464 APTIV
Part465 APTIV
Part466 APTIV
Part467 APTIV
Part468 APTIV
Part469 APTIV
Part470 APTIV
Part471 APTIV
Part472 APTIV
Part473 APTIV
Part474 APTIV
Part475 APTIV
Part476 APTIV
Part477 APTIV
Part478 APTIV
Part479 APTIV
Part480 APTIV
Part481 APTIV
Part482 APTIV
Part483 APTIV
Part484 APTIV
Part485 APTIV
Part486 APTIV
Part487 APTIV
Part488 APTIV
Part489 APTIV
Part490 APTIV
Part491 APTIV
Part492 APTIV
Part493 APTIV
Part494 APTIV
Part495 APTIV
Part496 APTIV
Part497 APTIV
Part498 APTIV
Part499 APTIV
Part500 APTIV
Part501 APTIV
Part502 APTIV
Part503 APTIV
Part504 APTIV
Part505 APTIV
Part506 APTIV
Part507 APTIV
Part508 APTIV
Part509 APTIV
Part510 APTIV
Part511 APTIV
Part512 APTIV
Part513 APTIV
Part514 APTIV
Part515 APTIV
Part516 APTIV
Part517 APTIV
Part518 APTIV
Part519 APTIV
Part520 APTIV
Part521 APTIV
Part522 APTIV
Part523 APTIV
Part524 APTIV
Part525 APTIV
Part526 APTIV
Part527 APTIV
Part528 APTIV
Part529 APTIV
Part530 APTIV
Part531 APTIV
Part532 APTIV
Part533 APTIV
Part534 APTIV
Part535 APTIV
Part536 APTIV
Part537 APTIV
Part538 APTIV
Part539 APTIV
Part540 APTIV
Part541 APTIV
Part542 APTIV
Part543 APTIV
Part544 APTIV
Part545 APTIV
Part546 APTIV
Part547 APTIV
Part548 APTIV
Part549 APTIV
Part550 APTIV
Part551 APTIV
Part552 APTIV
Part553 APTIV
Part554 APTIV
Part555 APTIV
Part556 APTIV
Part557 APTIV
Part558 APTIV
Part559 APTIV
Part560 APTIV
Part561 APTIV
Part562 APTIV
Part563 APTIV
Part564 APTIV
Part565 APTIV
Part566 APTIV
Part567 APTIV
Part568 APTIV
Part569 APTIV
Part570 APTIV
Part571 APTIV
Part572 APTIV
Part573 APTIV
Part574 APTIV
Part575 APTIV
Part576 APTIV
Part577 APTIV
Part578 APTIV
Part579 APTIV
Part580 APTIV
Part581 APTIV
Part582 APTIV
Part583 APTIV
Part584 APTIV
Part585 APTIV
Part586 APTIV
Part587 APTIV
Part588 APTIV
Part589 APTIV
Part590 APTIV
Part591 APTIV
Part592 APTIV
Part593 APTIV
Part594 APTIV
Part595 APTIV
Part596 APTIV
Part597 APTIV
Part598 APTIV
Part599 APTIV
Part600 APTIV
Part601 APTIV
Part602 APTIV
Part603 APTIV
Part604 APTIV
Part605 APTIV
Part606 APTIV
Part607 APTIV
Part608 APTIV
Part609 APTIV
Part610 APTIV
Part611 APTIV
Part612 APTIV
Part613 APTIV
Part614 APTIV
Part615 APTIV
Part616 APTIV
Part617 APTIV
Part618 APTIV
Part619 APTIV
Part620 APTIV
Part621 APTIV
Part622 APTIV
Part623 APTIV
Part624 APTIV
Part625 APTIV
Part626 APTIV
Part627 APTIV
Part628 APTIV
Part629 APTIV
Part630 APTIV
Part631 APTIV
Part632 APTIV
Part633 APTIV
Part634 APTIV
Part635 APTIV
Part636 APTIV
Part637 APTIV
Part638 APTIV
Part639 APTIV
Part640 APTIV
Part641 APTIV
Part642 APTIV
Part643 APTIV
Part644 APTIV
Part645 APTIV
Part646 APTIV
Part647 APTIV
Part648 APTIV
Part649 APTIV
Part650 APTIV
Part651 APTIV
Part652 APTIV
Part653 APTIV
Part654 APTIV
Part655 APTIV
Part656 APTIV
Part657 APTIV
Part658 APTIV
Part659 APTIV
Part660 APTIV
Part661 APTIV
Part662 APTIV
Part663 APTIV
Part664 APTIV
Part665 APTIV
Part666 APTIV
Part667 APTIV
Part668 APTIV
Part669 APTIV
Part670 APTIV
Part671 APTIV
Part672 APTIV
Part673 APTIV
Part674 APTIV
Part675 APTIV
Part676 APTIV
Part677 APTIV
Part678 APTIV
Part679 APTIV
Part680 APTIV
Part681 APTIV
Part682 APTIV
Part683 APTIV
Part684 APTIV
Part685 APTIV
Part686 APTIV
Part687 APTIV
Part688 APTIV
Part689 APTIV
Part690 APTIV
Part691 APTIV
Part692 APTIV
Part693 APTIV
Part694 APTIV
Part695 APTIV
Part696 APTIV
Part697 APTIV
Part698 APTIV
Part699 APTIV
Part700 APTIV
Part701 APTIV
Part702 APTIV
Part703 APTIV
Part704 APTIV
Part705 APTIV
Part706 APTIV
Part707 APTIV
Part708 APTIV
Part709 APTIV
Part710 APTIV
Part711 APTIV
Part712 APTIV
Part713 APTIV
Part714 APTIV
Part715 APTIV
Part716 APTIV
Part717 APTIV
Part718 APTIV
Part719 APTIV
Part720 APTIV
Part721 APTIV
Part722 APTIV
Part723 APTIV
Part724 APTIV
Part725 APTIV
Part726 APTIV
Part727 APTIV
Part728 APTIV
Part729 APTIV
Part730 APTIV
Part731 APTIV
Part732 APTIV
Part733 APTIV
Part734 APTIV
Part735 APTIV
Part736 APTIV
Part737 APTIV
Part738 APTIV
Part739 APTIV
Part740 APTIV
Part741 APTIV
Part742 APTIV
Part743 APTIV
Part744 APTIV
Part745 APTIV
Part746 APTIV
Part747 APTIV
Part748 APTIV
Part749 APTIV
Part750 APTIV
Part751 APTIV
Part752 APTIV
Part753 APTIV
Part754 APTIV
Part755 APTIV
Part756 APTIV
Part757 APTIV
Part758 APTIV
Part759 APTIV
Part760 APTIV
Part761 APTIV
Part762 APTIV
Part763 APTIV
Part764 APTIV
Part765 APTIV
Part766 APTIV
Part767 APTIV
Part768 APTIV
Part769 APTIV
Part770 APTIV
Part771 APTIV
Part772 APTIV
Part773 APTIV
Part774 APTIV
Part775 APTIV
Part776 APTIV
Part777 APTIV
Part778 APTIV
Part779 APTIV
Part780 APTIV
Part781 APTIV
Part782 APTIV
Part783 APTIV
Part784 APTIV
Part785 APTIV
Part786 APTIV
Part787 APTIV
Part788 APTIV
Part789 APTIV
Part790 APTIV
Part791 APTIV
Part792 APTIV
Part793 APTIV
Part794 APTIV
Part795 APTIV
Part796 APTIV
Part797 APTIV
Part798 APTIV
Part799 APTIV
Part800 APTIV
Part801 APTIV
Part802 APTIV
Part803 APTIV
Part804 APTIV
Part805 APTIV
Part806 APTIV
Part807 APTIV
Part808 APTIV
Part809 APTIV
Part810 APTIV
Part811 APTIV
Part812 APTIV
Part813 APTIV
Part814 APTIV
Part815 APTIV
Part816 APTIV
Part817 APTIV
Part818 APTIV
Part819 APTIV
Part820 APTIV
Part821 APTIV
Part822 APTIV
Part823 APTIV
Part824 APTIV
Part825 APTIV
Part826 APTIV
Part827 APTIV
Part828 APTIV
Part829 APTIV
Part830 APTIV
Part831 APTIV
Part832 APTIV
Part833 APTIV
Part834 APTIV
Part835 APTIV
Part836 APTIV
Part837 APTIV
Part838 APTIV
Part839 APTIV
Part840 APTIV
Part841 APTIV
Part842 APTIV
Part843 APTIV
Part844 APTIV
Part845 APTIV
Part846 APTIV
Part847 APTIV
Part848 APTIV
Part849 APTIV
Part850 APTIV
Part851 APTIV
Part852 APTIV
Part853 APTIV
Part854 APTIV
Part855 APTIV
Part856 APTIV
Part857 APTIV
Part858 APTIV
Part859 APTIV
Part860 APTIV
Part861 APTIV
Part862 APTIV
Part863 APTIV
Part864 APTIV
Part865 APTIV
Part866 APTIV
Part867 APTIV
Part868 APTIV
Part869 APTIV
Part870 APTIV
Part871 APTIV
Part872 APTIV
Part873 APTIV
Part874 APTIV
Part875 APTIV
Part876 APTIV
Part877 APTIV
Part878 APTIV
Part879 APTIV
Part880 APTIV
Part881 APTIV
Part882 APTIV
Part883 APTIV
Part884 APTIV
Part885 APTIV
Part886 APTIV
Part887 APTIV
Part888 APTIV
Part889 APTIV
Part890 APTIV
Part891 APTIV
Part892 APTIV
Part893 APTIV
Part894 APTIV
Part895 APTIV
Part896 APTIV
Part897 APTIV
Part898 APTIV
Part899 APTIV
Part900 APTIV
Part901 APTIV
Part902 APTIV
Part903 APTIV
Part904 APTIV
Part905 APTIV
Part906 APTIV
Part907 APTIV
Part908 APTIV
Part909 APTIV
Part910 APTIV
Part911 APTIV
Part912 APTIV
Part913 APTIV
Part914 APTIV
Part915 APTIV
Part916 APTIV
Part917 APTIV
Part918 APTIV
Part919 APTIV
Part920 APTIV
Part921 APTIV
Part922 APTIV
Part923 APTIV
Part924 APTIV
Part925 APTIV
Part926 APTIV
Part927 APTIV
Part928 APTIV
Part929 APTIV
Part930 APTIV
Part931 APTIV
Part932 APTIV
Part933 APTIV
Part934 APTIV
Part935 APTIV
Part936 APTIV
Part937 APTIV
Part938 APTIV
Part939 APTIV
Part940 APTIV
Part941 APTIV
Part942 APTIV
Part943 APTIV
Part944 APTIV
Part945 APTIV
Part946 APTIV
Part947 APTIV
Part948 APTIV
Part949 APTIV
Part950 APTIV
Part951 APTIV
Part952 APTIV
Part953 APTIV
Part954 APTIV
Part955 APTIV
Part956 APTIV
Part957 APTIV
Part958 APTIV
Part959 APTIV
Part960 APTIV
Part961 APTIV
Part962 APTIV
Part963 APTIV
Part964 APTIV
Part965 APTIV
Part966 APTIV
Part967 APTIV
Part968 APTIV
Part969 APTIV
Part970 APTIV
Part971 APTIV
Part972 APTIV
Part973 APTIV
Part974 APTIV
Part975 APTIV
Part976 APTIV
Part977 APTIV
Part978 APTIV
Part979 APTIV
Part980 APTIV
Part981 APTIV
Part982 APTIV
Part983 APTIV
Part984 APTIV
Part985 APTIV
Part986 APTIV
Part987 APTIV
Part988 APTIV
Part989 APTIV
Part990 APTIV
Part991 APTIV
Part992 APTIV
Part993 APTIV
Part994 APTIV
Part995 APTIV
Part996 APTIV
Part997 APTIV
Part998 APTIV
Part999 APTIV
Part1000 APTIV