| CODE | 4-L | CABLE EXIT ON THE LEFT SIDE |
|---|---|---|

SCALE: 1:1

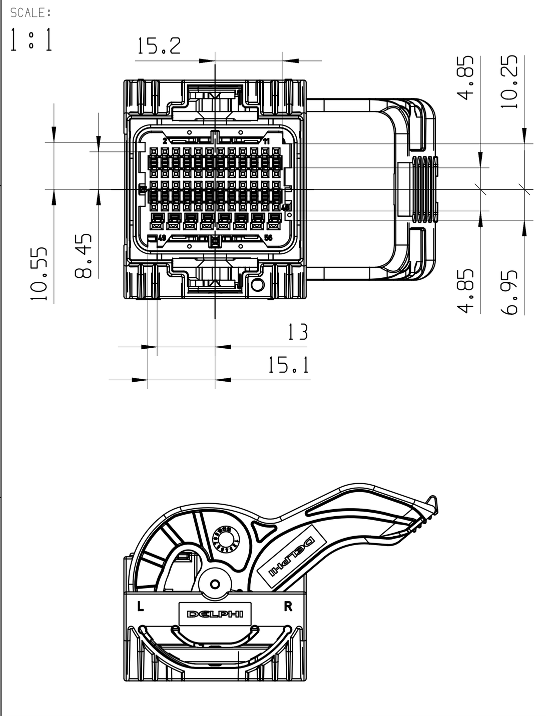


| CODE | 13-L | CABLE EXIT ON THE LEFT SIDE |
|---|---|---|

SCALE: 1:1

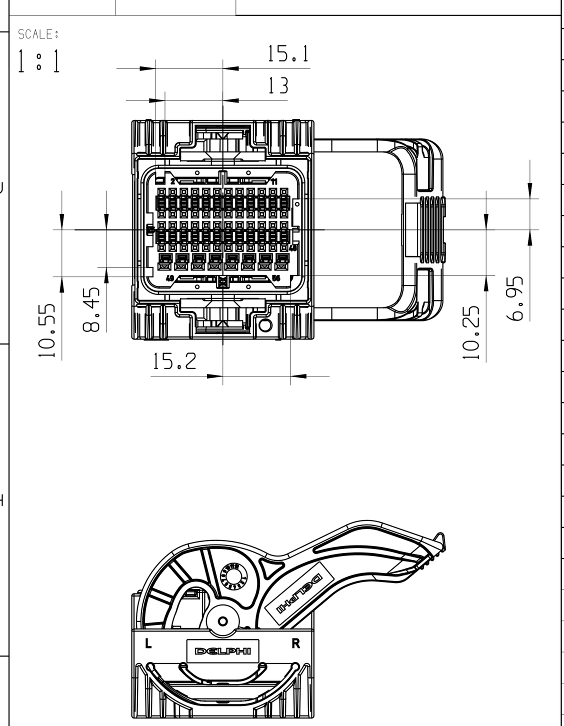


| CODE | 4-R | CABLE EXIT ON THE RIGHT SIDE |
|---|---|---|

SCALE: 1:1

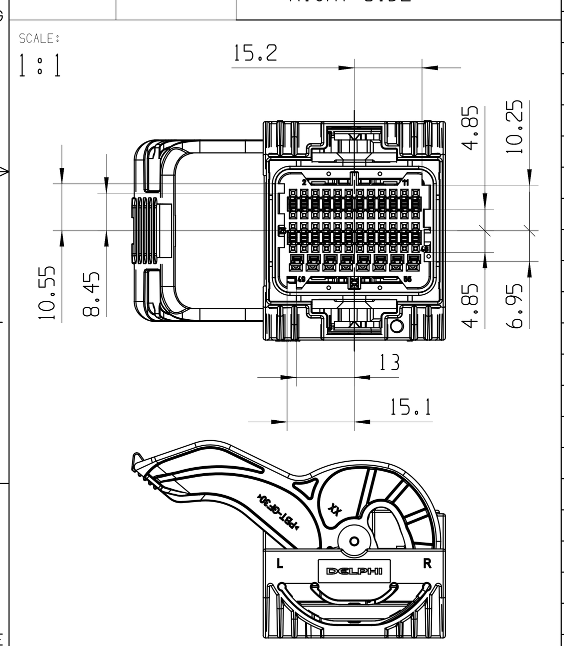


| CODE | 13-R | CABLE EXIT ON THE RIGHT SIDE |
|---|---|---|

SCALE: 1:1

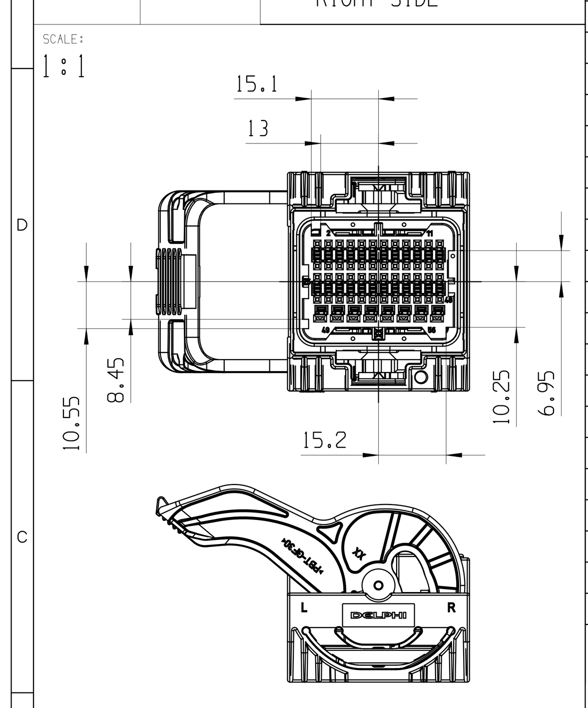


| CODE | PART-NO. | REV | N/P | "X" INDICATE BLOCKED CAVITIES |||||||||||||||||||||||||||||||||||||||||||||||||||||||| AMOUNT OF AVAILABLE CAVITIES |
|---|---|---|---|---|---|---|---|---|---|---|---|---|---|---|---|---|---|---|---|---|---|---|---|---|---|---|---|---|---|---|---|---|---|---|---|---|---|---|---|---|---|---|---|---|---|---|---|---|---|---|---|---|---|---|---|---|---|---|---|---|
| | | | | 1 | 2 | 3 | 4 | 5 | 6 | 7 | 8 | 9 | 10 | 11 | 12 | 13 | 14 | 15 | 16 | 17 | 18 | 19 | 20 | 21 | 22 | 23 | 24 | 25 | 26 | 27 | 28 | 29 | 30 | 31 | 32 | 33 | 34 | 35 | 36 | 37 | 38 | 39 | 40 | 41 | 42 | 43 | 44 | 45 | 46 | 47 | 48 | 49 | 50 | 51 | 52 | 53 | 54 | 55 | 56 | |
| 4-L | 33280914 | 02 | - |||||||||||X|X||X||||||||X|X|||X||X||X|||||||||X|X||||X|X|X||||||X|X|X| 40 |
| 4-L | 33281144 | 01 | - |||X|||||X|X|X||X||||X|X|X||||X|X|||||||||||X|X|X|||||X|||||X||||||||||| 41 |
| 4-L | 33282938 | 01 | - |||X|||X|||X|X||X|||X|X|X|X|X||||X|X|||||||||||X|X|X|X|||||||X|||X|||X||||||| 37 |
| 13-L | 33280917 | 03 | - |X|X||||||X||X|X|||X|||||||||X|X|X|X|X||||||||||X||||X|X|X||X||X||X||||||X|| 37 |
| 13-L | 33281149 | 03 | - |X|X||||||X||X|X|||X|||||||||X|X|X|X|X||||||||||X||||X|X|X||X||||X||||||||| 39 |
| 13-L | 33282940 | 01 | - ||X||||||X|X|X|X|||X|X|X||||||X|X|X|X|X|X|||||||||||X||X|X|X|X|||X|X|||||||||||| 35 |
| 13-L | 33297678 | 03 | - ||X||||||X||X|X|||X||||||X|||X|X|X|X|X||||||||||X||||X|X|X||X||X||X||||||X|| 37 |
| 13-L | 33297681 | 03 | - ||X||||||X||X|X|||X||||||X|||X|X|X|X|X||||||||||X||||X|X|X||X||||X||||||||| 39 |
| 4-R | 33261859 | 01 | - |||||||||||||||||||||||||||||||||||||||||||||||||||||||||| 56 |
| 13-R | 33261851 | 01 | - |||||||||||||||||||||||||||||||||||||||||||||||||||||||||| 56 |
| 13-L | 33363972 | 02 | - ||X|X|||||||X|||||X|X||||||||||X|||X|X|X|X|X|||||X||X|X|X|X|X|||X|||||||X|X|| 36 |
| 13-L | 33364105 | 02 | - ||X|X|||||||X|||||X|X||||||||X|||X||X|X|X|X|X|X|X||||X||X|X|X|X|X|||X|||||||X|X|| 33 |
| 13-L | 33364131 | 02 | - ||X|X|||||||X|||||X|X||||||||||X|||X|X|X|X|X|||||X|||X|X|X|X|||X||||||||| 39 |
| 13-L | 33364049 | 02 | - ||X|X|||||||X|||||X|X||||||||X|||X||X|X|X|X|X|X|X||||X|||X|X|X|X|||X||||||||| 36 |
| 4-L | 33391448 | 01 | - |||||||||||||||||||||||||||||||||||||||||||||||||||||||||| 56 |
| 13-L | 33391464 | 01 | - |||||||||||||||||||||||||||||||||||||||||||||||||||||||||| 56 |
| 13-L | 35042485 | 01 | - |X|X||||||X|X|X|X|||X|X|X||||||X|X|X|X|X|X||||||||||X||X||X|X|X||X|X|||X||||||||| 33 |
| 13-L | 35042486 | 01 | - ||X||||||X|X|X|X|||X|X|X||||X||X|X|X|X|X|X||||||||||X||X||X|X|X||X|X|||X||||||||| 33 |
| 4-L | 35094456 | 01 | - |||X|X||||X|X|X||X||X|X|X|X|X|||X|||X|X|||||||||X||X|X|X||||X||X|||||X|||||||||| 35 |
| 4-L | 35094440 | 01 | - |||X|X||X|||X|X||X||X|X|X|X|X|X||X|||X|X|||||||||X||X|X|X||||X|X|X||X|||X|||X|||||| 31 |
| 4-L | 35094458 | 01 | - |||X|||X|||X|X||X|||X|X|X|X|X||X|||X|X|||||||||||X|X|X|||||X|X||X|||X|||X|||||| 35 |
| 4-L | 35094453 | 01 | - |||X|||||X|X|X||X|||X|X|X|X|||||||X|X|||||||||||X|X|X|||||||X|||||X||||||||||| 40 |
| 4-L | 35094452 | 01 | - |||X|||X|||X|X||X|||X|X|X|X|X||X|||X|X|||||||||||X|X|X|||||X|X||X|||X|||X|||||| 35 |
| 4-L | 35094455 | 01 | - |||X|||X|||X|X||X|||X|X|X|X|||X|||X|X|||||||||||X|X|X|||||X|X||X|||X|||X|||||| 36 |
| 4-L | 35094828 | 02 | - |X|X|||||X|X|X|X||X|X||||X|X|X|X||X|||X|||X|X|X|||X|X|X|X|||X|X|||X||X||X|X|||X|X||||X| 26 |
| 13-L | 35094798 | 02 | - |||X|X|||||X||X|X||X||X|X|X|||X|X||X|X|||X|X||||X|X||X||||X||X|||||X|X|X||||X|||| 32 |
| 4-L | 35097154 | 01 | - ||X|X|X|X|X|X|X|X|X||X||X|X|X|X|X|X|X|X||X|X||X|X||||||X||X|X|X|X|X|||X|X|X|X|X|X|X|X|X|X|X|X|X|X|X|X|X| 12 |
| 4-L | 35097153 | 01 | - ||X|X|X|X|X|X|X|X|X||X|||X|X|X|X|X|X|X|X||X|X||||||X|||X|X|X|X|||X||X|X|X|X|X|X|X|X|X|X|X|X|X|X|X| 15 |
| 4-L | 35097152 | 01 | - ||X|X|X|X|X|X|X|X|X||X||X|X|X|X|X|X|X|X||X|X||||||X|||X|X|X|X|||X||X|X|X|X|X|X|X|X|X|X|X|X|X|X|X| 14 |
| 13-L | 35144457 | 01 | - |||||||||||X|X||X||||||||X|X|||X||X||X|||||||||X|X||||X|X|X|||||||||| 43 |
| 13-L | 35146192 | 01 | - ||||||||||||X||X||||||||X|X|||X||X||X|||||||||X|X|||||X|X|||||||||| 45 |
| 4-L | 35146195 | 01 | - |||X||||||X|X||X|||X|X|X|X|||||||X|X|||||||||||X|X|X||||||||||||X||||||||||| 42 |
| 4-L | 35146196 | 01 | - |||X|||||X|X|X||X|||X|X|X|X|||||||X|X|||||||||||X|X|X||||||||||||X||||||||||| 41 |
| 13-R | 35146197 | 01 | - |||||||||||X||X||X||X|X||X|X||X|X|X||X|X|||X||||X|||X||X|X||||X||X|||||X|||| 36 |
| 4-L | 35146199 | 01 | - |||||X|X||X|X||X|X|X|X|X|X||||X|||X|||X|X|X|||X||X|X||X|||||X||||X|||||||||||||| 35 |
| 4-L | 35146200 | 01 | - |||||X|X|X|X|X||X|X|X|X|X|X||X||X|||X|||X|X|X|||X||X|X||X|||||X|X|X||X||X|||||||||| 30 |
| 4-L | 35146201 | 01 | - |||X|||X||X|X|X||X|||X|X|X|X|||X|||X|X|||||||||||X|X|X|||||||||X|X||X|||X|||||| 36 |
| 4-L | 35149678 | 01 | - |X|X||||||X|X||||X|||X||||||X|X|||X|X|X|X|||X||||||X|||X|X||X|X||X|X|X|X|X|||||| 33 |
| 4-L | 35159834 | 01 | - |||X||||||X|X||X|||X|X|X|X|||||||X|X|||||||||||X|X|X|||||||X|||||X||||||||||| 41 |
| 4-L | 35159835 | 02 | - |||X|X||||X|X|X||X||X|X|X|X|X|||X|||X|X|||||||||X||X|X|X||||X||X|||||X|||||||||| 35 |
| 4-L | 35159836 | 02 | - |||X|X||X|||X|X||X||X|X|X|X|X|X||X|||X|X|||||||||X||X|X|X||||X|X|X||X|||X|||X|||||| 31 |
| 4-L | 35159837 | 02 | - |||X|||||X|X|X||X|||X|X|X|X|||||||X|X|||||||||||X|X|X|||||||X|||||X||||||||||| 40 |
| 4-L | 35159838 | 02 | - |||X|||X|||X|X||X|||X|X|X|X|X||X|||X|X|||||||||||X|X|X|||||X|X||X|||X|||X|||||| 35 |
| 4-L | 35159839 | 02 | - |||X|||X|||X|X||X|||X|X|X|X|||X|||X|X|||||||||||X|X|X|||||X|X||X|||X|||X|||||| 36 |
| 13-R | 35185881 | 01 | - ||X||||||X||X|X|||X|||||||||X|X|X|X|X||||||||||X|||X|X|X|X||X|||||||||||||| 40 |
| 13-R | 35185882 | 01 | - ||X||||||X||X|X|||X||||||X|||X|X|X|X|X||||||||||X|||X|X|X|X||X|||||||||||||| 39 |
| 13-L | 35185883 | 01 | - ||X||||||X|X|X|X|||X|X||||||X|X|X|X|X|X||X|||||X|||X||X|X||X|X||X|X|||X||||||||| 33 |
| 13-R | 35185884 | 01 | - |X|X||||||X|X|X|X|||X|X|X||||||X|X|X|X|X|X||||||||||X||X|X|X|X|||X|X||||||||||| 34 |
| 4-L | 35220162 | 01 | - ||||X|X|X|X|X|X||X|X||X|X|X|X|||X|||X|||X|X|X|||X||X|X||X|||||X||||X||X|||||||||| 32 |
| 4-L | 35220165 | 01 | - ||||X|X|X|X|X|X|||X|X|X|X||X|X||X|||X||||X|X|||X||X|X||X|||||X||||X||X|||||||||| 33 |
| 4-L | 35220168 | 01 | - |||X|X||X|||X|X||X||X|X|X|X|X|X||X|||X|X||||X|||X|X|X|X|X|||||||||X||X|X|||X|||||| 31 |
| 4-L | 35220172 | 01 | - |||X||X|X|||X|X||X||||X||X|X|||||X|X|||||||||||X|X|X|X|||||||||X||X|X|||X|||||| 37 |
| 4-L | 35220173 | 01 | - ||||||X|X|||X||X|||X|||X|X|X|X|||X|X|||||||||||X||X|X|||||||||X||X|||||X|||||| 39 |
| 4-L | 35280931 | 01 | - |||X||||||X|X||X||||X|X|X|||||||X|X|||||||||||X|X|X|||||||X|||||X||||||||||| 42 |
| 4-L | 35310169 | 02 | - |X|X|||||X|X|X|X||X|X||||X|X|X|X||X||X|X||X|X|X|X|||X|X|||||X|X|||X||X|X|X|X|X|X|X|X||||X| 23 |
| 13-L | 35310170 | 01 | - |||X|X||||X|X||X|X||||X|X|X|||X|X|X|X|X|||X|X||X|X|X|X||X||||X|X|X|||||X|X|X||||X|||| 28 |
| 4-L | 35330259 | 01 | - ||X||X||X||||X||||||||||X||||||X|X||||||X|X|X|X||X|X||||||||||||||||| 43 |
| 13-R | 35412500 | 01 | - ||X||||||X||X|X|||X|||||||||X|X|X|X|X||||||||||X|||X|||X|X||X|||||||||||||| 41 |
| 13-R | 35383309 | 01 | - |X|X||||||X|X|X|X|||X|||||||||X|X|X|X|X||||||||||X||||X|X|||X|X|||X||||||||| 38 |
| 13-R | 35383310 | 01 | - ||X||||||X|X|X|X|||X||||||X|||X|X|X|X|X||||||||||X||||X|X|||X|X|||X||||||||| 38 |
| 13-R | 35383311 | 01 | - |X|X||||||X|X|X|X|||X|X|X||||||X|X|X|X|X|X||||||||||X||X||X|X|X||X|X|||X||||||||| 33 |
| 13-L | 35494039 | 01 | - |X|X||||||X|X|X|X|||X|||||||||X|X|X|X|X||||||||||X||||X|X|||X|X|||X||||||||| 38 |
| 13-R | 35468360 | 01 | - |X||||||X|X|||X|X|X|X||X|X||||X|X|X|X|||X|||||X||||||||||X|X|X|||X|X||X||X|X|X|||| 32 |
| 4-L | 35497584 | 01 | - |X|X||||||X|X|||||||||||||||X||||X|||||X||||||X|||X|X||X|X||X||X|X|X||||| 40 |
| 4-L | 35497592 | 01 | - |X|X|||||X||X|||||||||||||||X||||X|||||X||||||X|||X|X||X|X||X||X|X|||||| 41 |
| 4-L | 35497593 | 01 | - |X|X|||||||X|||||||||X||||||||X||||X|||||||||||X|||X|X|||X||X|X|X|X|||||| 42 |
| 4-L | 35497594 | 01 | - |X|X|||||X|X|X|||||||X|||X|||X|X||||X|||||||||||X|||X|X|||X||X|X|X|X|X||||| 37 |
| 4-L | 35497621 | 01 | - |X|X|||||X|X|X|||||||X|||X|||X|X||||X||X|||||||||X|||X|X|||X||X|X|X|X|X||||| 36 |
| 4-L | 35497622 | 01 | - |X|X||||||X|X|||||||X|X|X|X|||X|X||||X||X|||||||||X|||X|X|||X||X|X|X|X|X||||| 35 |
| 4-L | 35497623 | 01 | - |X|X||||||X|X|||||||X|X|X|X|||X|X||||X|||||||||||X|||X|X|||X||X|X|X|X|X||||| 36 |
| 13-R | 35497624 | 01 | - |||||||||||X||X|||||X||X|||X|X|X|||||||X|X|||X||||||X||||||X|X||||X|||| 42 |
| 13-R | 35497626 | 01 | - |||||||||||X||X||||X|X||X|||X|X|X|||||||||X|||X|||X||||||X|X||||X|||| 42 |
| 13-R | 35497629 | 01 | - |||||||||||X||X|||||X||X|||X|X|X||||||||X|||X||||||X||||||X|X||||X|||| 43 |
| 13-R | 35497631 | 01 | - |||||||||||X||X||||X|X||X|||X|X|X||||||||X|||X|||X|||X||||||X|X||||X|||| 41 |
| 13-L | 35497632 | 01 | - |||||||||||X||X||||X|X||X|||X|X|X||||||||X|||X|||X|||X||||||X|X||||X|||| 41 |
| 13-L | 35497633 | 01 | - |||||||||||X||X|||X|X|X||X|||X|X|X|||||||X|X|||X|||X|||X||||||X|X||||X|||| 39 |
| 4-L | 35516096 | 01 | - |X|X|||||||X|||||||||||||||X||||X|||||||||||X|||X|X|||X||X||X|X||||||| 44 |
| 4-L | 35516134 | 02 | - |X|X||||||X|X|||||||X|||X|||X|X||||X|||||||||||X|||X|X|||X||X|X|X|X|X||||| 38 |
| 13-R | 35516135 | 01 | - |||||||||||X||X|||||X||X|||X|X|X|||||||||X||||||X||||||X|X||||X|||| 44 |
| 4-L | 35513805 | 01 | - |||X|X||X|||X|X||X||X|X|X|X|X|||X|||X|X|||||||||X|X|X||X|||||X|X|X||X|||X|||X|||||| 32 |
| 4-L | 35515870 | 01 | - |||X||||||X|X||X|||X|X|X|X|||||||X|X|||||||||||X||X|||||||X|||||X||||||||||| 41 |
| 4-L | 35515876 | 01 | - ||||||X||||X||X||||||X|X|||||X|X||||||||||X||X|X||||||||X||X|||||X|||||| 43 |
| 4-L | 35627000 | 01 | - |||X|X||X|||X|X||X||X|X|X|X|X|||X|||X|X|||||||||X|X|X||X|||||X||X||X|||X|||X|||||| 33 |
| 13-L | 35627001 | 01 | - ||X||||||X|X|X|X|||X||||||X||||X|X|X|X|||||||||||X||||X|X|||X|X|X||X||||||X|| 37 |
| 13-L | 35627002 | 01 | - ||X||||||X|X|X|X|||X|||||||||X|X|X|X|X||||||||||X|X|||X|X|||X|X|||X|||||X|X|| 36 |
| 13-L | 35627003 | 01 | - ||X||||||X|X|X|X|||X|||||||||X|X|X|X|X||||||||||X||||X|X|||X|X|||X||||||||| 39 |
| 4-L | 35633159 | 01 | - |X|X|X|X|X||||X|X|X|X|X|X||X|X|X|||X||X|X|X|X|||X|X|||X|X|X|X|X|X||X|X|X|||X||X|X|||X|X|X|X||X| 18 |
| 13-L | 35633160 | 01 | - |X|X|X|X|X||||X|X|||||||X|||X|X|||||X|X|||||||X||||X|||||X|X|X|X|X|X|||X|X|X|||| 33 |
| 4-L | 35641113 | 01 | - ||X|X||X||||X|X|X|X|X|X|X||||||X|X|X|X|X|X||||X|||X|X|X|X|X|X|||||X|||X|||X|||X|X|X|X||X| 25 |
| 13-L | 35641115 | 01 | - |X||X||X||||X|X|||||||X|||X|X|||||X|X|||||||X||X|||X||X|X|X|||||||||X|||| 39 |
| 4-L | 35641116 | 01 | - |||X|||||X||X||X||X||X|X|||||||||X|||||||||X|||X|X|||X|||||X|||||||||||| 43 |
| 13L | 35650651 | 01 | - ||||||||||||||X||X||X|X||X||||||||||||X||||X|||X|||X||||||||||X|||| 46 |
| 4L | 35650662 | 01 | - |X|X||||||X||||||||||||||X|||X|X|||X||X|X|||||||||X|||X|X||||||X|X|X|X||||| 40 |
| 13-L | 35759507 | 01 | - ||||||||||||||X||X||X|X||X||||||||||||||||X|||X|||X|||||||||||X|||| 47 |

| CODE | POS | TITLE | PART-NO.: | AMOUNT | MATERIAL | NOTES |
|---|---|---|---|---|---|---|
| 4-L | - | CONNECTOR 56 WAY ASM | SEE CHART | --- | --- | CONDITION OF FIXED OPEN POSITION |
| - | 1 | HOUSING 56 WAY | 33261043 | 1 | PBT GF20 BLK | ONLY ASSEMBLED PARTS AVAILABLE |
| - | 2 | LEVER 56 WAY | 33260332 | 1 | PBT GF30 BLK | ONLY ASSEMBLED PARTS AVAILABLE |
| - | 3 | SEAL RETAINER 56 WAY | 33260304 | 1 | PBT GF20 BLK | ONLY ASSEMBLED PARTS AVAILABLE |
| - | 4 | BLOCK SEAL 56W | 33293198 | 1 | SILICONE HCR RED | ONLY ASSEMBLED PARTS AVAILABLE |
| - | 5 | HOUSING SEAL 56 WAY | 33293197 | 1 | SILICONE HCR RED | ONLY ASSEMBLED PARTS AVAILABLE |
| - | 6 | CAVITY MODULE 56 WAY | 33261037 | 1 | PBT GF30 GRA | ONLY ASSEMBLED PARTS AVAILABLE |

| CODE | POS | TITLE | PART-NO.: | AMOUNT | MATERIAL | NOTES |
|---|---|---|---|---|---|---|
| 4-R | - | CONNECTOR 56 WAY ASM | SEE CHART | --- | --- | CONDITION OF FIXED OPEN POSITION |
| - | 1 | HOUSING 56 WAY | 33261043 | 1 | PBT GF20 BLK | ONLY ASSEMBLED PARTS AVAILABLE |
| - | 2 | LEVER 56 WAY | 33260332 | 1 | PBT GF30 BLK | ONLY ASSEMBLED PARTS AVAILABLE |
| - | 3 | SEAL RETAINER 56 WAY | 33260304 | 1 | PBT GF20 BLK | ONLY ASSEMBLED PARTS AVAILABLE |
| - | 4 | BLOCK SEAL 56W | 33293198 | 1 | SILICONE HCR RED | ONLY ASSEMBLED PARTS AVAILABLE |
| - | 5 | HOUSING SEAL 56 WAY | 33293197 | 1 | SILICONE HCR RED | ONLY ASSEMBLED PARTS AVAILABLE |
| - | 6 | CAVITY MODULE 56 WAY | 33261037 | 1 | PBT GF30 GRA | ONLY ASSEMBLED PARTS AVAILABLE |

| CODE | POS | TITLE | PART-NO.: | AMOUNT | MATERIAL | NOTES |
|---|---|---|---|---|---|---|
| 13-L | - | CONNECTOR 56 WAY ASM | SEE CHART | --- | --- | CONDITION OF FIXED OPEN POSITION |
| - | 1 | HOUSING 56 WAY | 33261043 | 1 | PBT GF20 BLK | ONLY ASSEMBLED PARTS AVAILABLE |
| - | 2 | LEVER 56 WAY | 33260332 | 1 | PBT GF30 BLK | ONLY ASSEMBLED PARTS AVAILABLE |
| - | 3 | SEAL RETAINER 56 WAY | 33260304 | 1 | PBT GF20 BLK | ONLY ASSEMBLED PARTS AVAILABLE |
| - | 4 | BLOCK SEAL 56W | 33293198 | 1 | SILICONE HCR RED | ONLY ASSEMBLED PARTS AVAILABLE |
| - | 5 | HOUSING SEAL 56 WAY | 33293197 | 1 | SILICONE HCR RED | ONLY ASSEMBLED PARTS AVAILABLE |
| - | 6 | CAVITY MODULE 56 WAY | 33260307 | 1 | PBT GF30 BLK | ONLY ASSEMBLED PARTS AVAILABLE |

| CODE | POS | TITLE | PART-NO.: | AMOUNT | MATERIAL | NOTES |
|---|---|---|---|---|---|---|
| 13-R | - | CONNECTOR 56 WAY ASM | SEE CHART | --- | --- | CONDITION OF FIXED OPEN POSITION |
| - | 1 | HOUSING 56 WAY | 33261043 | 1 | PBT GF20 BLK | ONLY ASSEMBLED PARTS AVAILABLE |
| - | 2 | LEVER 56 WAY | 33260332 | 1 | PBT GF30 BLK | ONLY ASSEMBLED PARTS AVAILABLE |
| - | 3 | SEAL RETAINER 56 WAY | 33260304 | 1 | PBT GF20 BLK | ONLY ASSEMBLED PARTS AVAILABLE |
| - | 4 | BLOCK SEAL 56W | 33293198 | 1 | SILICONE HCR RED | ONLY ASSEMBLED PARTS AVAILABLE |
| - | 5 | HOUSING SEAL 56 WAY | 33293197 | 1 | SILICONE HCR RED | ONLY ASSEMBLED PARTS AVAILABLE |
| - | 6 | CAVITY MODULE 56 WAY | 33260307 | 1 | PBT GF30 BLK | ONLY ASSEMBLED PARTS AVAILABLE |

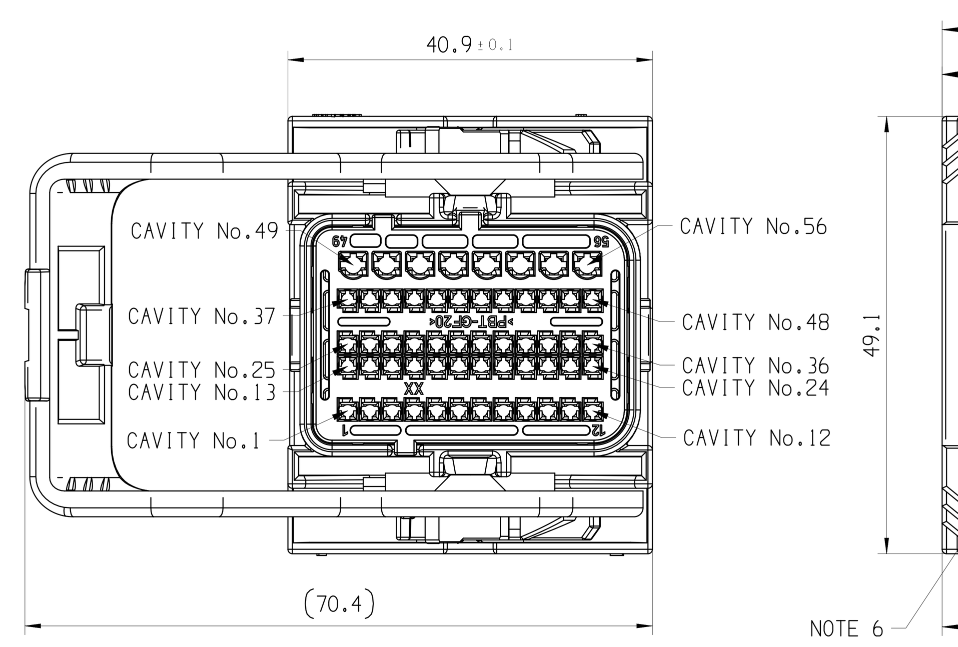


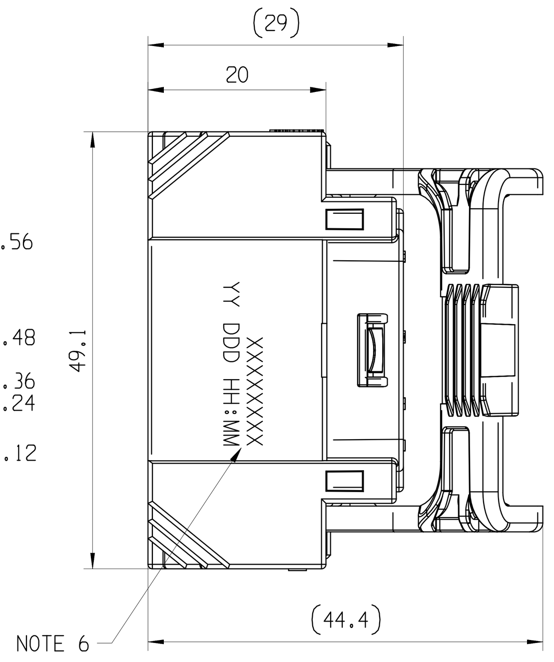


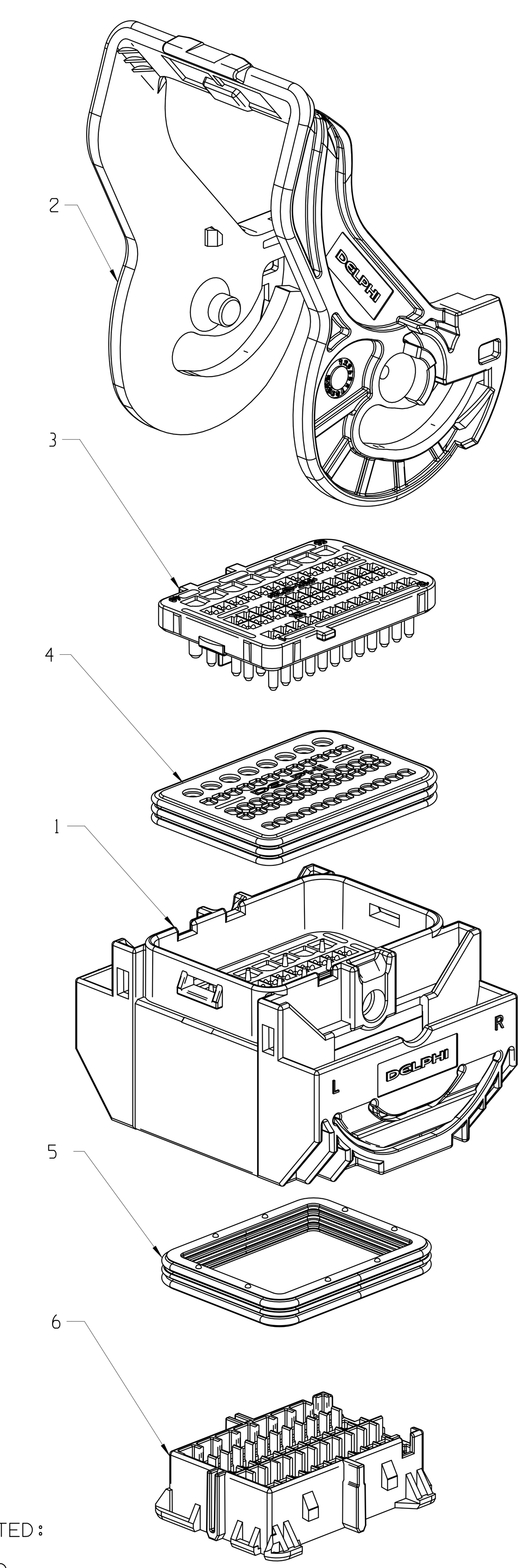


NOTES:

1. UNLESS OTHERWISE SPECIFIED AND /OR INDICATED:

   DIMENSIONS ARE TO FACE OF VIEW SHOWN AND AUTOMATICALLY ROUNDED BY COMPUTER FOR INSPECTION (SEE MATH MODEL FOR PRECISE DIMENSIONS).FOR ALL OTHER DIMENSIONS NOT SHOWN BUT REQUIRED FOR TOOL BUILD, SEE MATH MODEL FOR PRECISE TOOL PATH DATA.

2. CODE 4 APPLY TO VEHICLE SIDE & CODE 13 APPLY TO ENGINE SIDE.

3. FOR APPLICATION DATA
   SEE THE INDIVIDUAL APPLICATION DRAWINGS

4. ASSEMBLY MANUAL PN 33261880

5. APPLICABLE DUMMY TERMINALS AS REMOTE CASE ONLY

   PN 13927323 FOR 0.64 TERMINAL OR EQUIVALENT
   PN 13670821 FOR 1.5 TERMINAL

6. FINAL ASSEMBLY MARKINGS HIGH 2.25MM:

   XXXXXXXX = ASSEMBLY DPN
   YY = YEAR
   DDD = DAY OF THE YEAR
   HH:MM = HOUR AND MINUTE

REFERENCE MATING COMPONENTS:
- ASM COVER HIGH - 33268977
- ASM COVER FLAT - 33268985
- SECONDARY LOCK - 33260305

| TERMINAL | PART-NO. | CABLE CROSS SECTION $(MM^2)$ | CABLE OUTER DIAMETER MIN-MAX (MM) |
|---|---|---|---|
| FEMALE TERMINAL MTS-B 0.64 SN | 13580464 | 0.35 | 1.20 - 1.40 |
| | 13580466 | 0.50 | 1.40 - 1.60 |
| | | 0.75 | 1.70 - 1.90 |
| FEMALE TERMINAL MQS-CB 1.5 SN | 10779820 (TYCO PN 1241608-1) | 0.75 | 1.70 - 1.90 |
| | | 1.00 | 1.90 - 2.10 |
| | | 1.50 | 2.20 - 2.40 |

A LINE DRAWN THROUGH A PART NUMBER INDICATES THAT PHYSICAL PARTS ARE NOT AVAILABLE FOR ORDERING.

PART NUMBERS THAT DO NOT HAVE A LINE PRESENT INDICATE THAT PHYSICAL PARTS ARE AVAILABLE FOR ORDERING.

CONTACT APTIV SALES TO ASSURE AVAILABILITY OF PARTS.

R 0.1 MAX
R 0.2 MAX
SHARP CORNER TOLERANCE

| | DIMENSIONAL RANGE (MM) | | | | | | | | CHART E1 |
|---|---|---|---|---|---|---|---|---|---|
| FROM | > 0 | > 20 | > 30 | > 70 | >100 | >150 | >200 | >250 | >300 |
| TO | 20 | 30 | 70 | 100 | 150 | 200 | 250 | 300 | 400 |
| TOLERANCE UNLESS OTHERWISE SPECIFIED | ±0.15 | ±0.2 | ±0.3 | ±0.4 | ±0.5 | ±0.6 | ±0.8 | ±1 | ±1.2 |

ANGULAR TOLERANCE ±2°

DIM TO CHECK
( ) DIM FOR HELP
THEORETIC DIM

| DWG STATUS DATE | STG | REV | N/P | CHG | ZONE | REVISION HISTORY | AUTH | DR | APVD 1 | APVD 2 |
|---|---|---|---|---|---|---|---|---|---|---|
| 02SE15 | R | 01 | - | - | - | INITIAL RELEASE | | T.TEC | J.MOR | P.LES |
| 16MY16 | R | 02 | - | - | - | UPDATED | | T.TEC | J.MOR | P.LES |
| 24JN16 | R | 03 | - | -- | - | NEW PART NUMBERS 33363972, 33364105, 33364131, 33364049 ADDED | | | | |
| | R | 03 | AA | - | M4 | DIMENSION CHANGED AS REFERENCE WAS 28.7 | | | | |
| | R | 03 | AB | - | K4/ A15 | FINAL ASSEMBLY MARKINGS ADDED (NOTE 1) | | T.TEC | J.MOR | M.SKR |
| 06DE16 | R | 04 | - | -- | - | PN 33261034,33260332,33261037,33260307, 33363972,33364105,33364131,33364049 REVISED. | | | | |
| | R | 04 | AA | -- | M4 | DIMENSION 20 ADDED | | | | |
| | R | 04 | AB | -- | - | NEW PART NUMBERS 33391448, 33391464 ADDED. | | | | |
| | R | 04 | AC | -- | - | RAW MATERIAL FOR PN 33260307,33261037 CHANGED WAS PBT-GF20 | | | | |
| | R | 04 | AD | -- | A15 | DUMMY TERMINALS NOTE ADDED | | T.TEC | J.MOR | M.SKR |
| 10JA17 | R | 05 | - | - | - | SHEET 2 ADDED | | T.TEC | J.MOR | M.SKR |
| 12JN17 | R | 06 | - | - | - | SHEET 3 ADDED | | S.MAR | T.TEC | J.MOR |
| 25AU17 | R | 07 | - | - | - | OPENED CAVITY 7, 26 IN PN 35094798 | | T.TEC | P.SAN | J.MOR |
| 06NO17 | R | 08 | - | - | - | ADDED PART NUMBERS: 35144457, 35146192, 35146195, 35146196, 35146197, 35146199, 35146200, 35146201, 35149678. PART NUMBERS WAS ON SHEET 2: 35042485, 35042486, 35094440, 35094452, 35094453, 35094455, 35094458, 35094798, 35094828. PART NUMBERS WAS ON SHEET 3: 35097152, 35097153 & 35097154. REMOVED SHEET 2 & SHEET 3 | 438216 | POT | JAM | MF |
| 01DE17 | R | 09 | - | - | - | ADDED PART NUMBERS: 3328144, 35159834, 35159835, 35159836, 35159837, 35159838 & 35159839 REVISED NOTES | 438524 | FJS | POT | JAM |
| 02MR18 | R | 10 | - | - | - | ADDED PART NUMBERS: 35185881, 35185882, 35185883 & 35185884 | 439113 | GSM | POT | JAM |
| 27MR18 | R | 11 | - | - | | PN 33280914 REVISED PINOUT | 439417 | FJS | POT | JAM |
| 25MY18 | R | 12 | - | - | - | ADDED PART NUMBERS: 35220162, 35220165, 3522016, 35220172 & 35220173 | 439952 | GSM | VJS | JAM |
| 13JN18 | R | 13 | - | - | - | CHANGED NOTE 5 AND RELEASED PN : 33391448; 33261859; 33391464 & 33261851 | 440074 | GSM | VJS | JAM |
| 16JL18 | R | 14 | - | - | - | REVISED PIN OUT PN: 35159835; 35159836; 35159837; 35159838 & 35159839 PN 35185881, 35185882 & 35185884 WAS CODE 13-L | 440385 | POT | VJS | JAM |
| 23NO18 | R | 15 | - | - | - | ADDED PART NUMBER 35280931 | 441604 | GSM | VJS | JAM |
| 24JA19 | R | 16 | - | - | - | ADDED PART NUMBERS 35310169 & 35310170 | 442169 | POT | VJS | JAM |
| 29AP19 | R | 17 | - | - | - | ADDED PART NUMBER 35330259 | 442760 | GSM | VJS | JAM |
| 14MY19 | R | 18 | - | - | - | REVISED PIN OUT PN: 35094828 | 443245 | GSM | VJS | JAM |
| 01NO19 | R | 19 | - | - | - | ADDED PART NUMBER 35412500 | 444756 | GSM | ERO | JAM |
| 03FE20 | R | 20 | - | - | - | ADDED PART NUMBER 35383309 , 35383310 & 35383311 | 444122 | GSM | VJS | JAM |
| 02SE20 | R | 21 | - | - | - | ADDED P/NUMBER 35494039, 35468360, 35497584, 35497592, 35497593, 35497594, 35497621, 35497622, 35497623, 35497624, 35497626, 35497629, 35497631, 35497632, 35497633 P/N 35310169 OPENED CAVITY 35 | 445927 | POT | GMF | JAM |
| 27NO20 | R | 22 | - | - | - | ADDED P/NUMBER 35516096, 35516134, 35516135, 35513805, 35515870, 35515876 | 446166 | EAN | GMF | JAM |
| 17DE20 | R | 23 | - | - | - | P/N 35516134 OPENED CAVITY 25 | 446240 | EAN | GMF | JAM |
| 03JA22 | R | 24 | - | - | - | ADDED P/NUMBER 35627000, 35627001, 35627002, 35627003, 35633159, 35633160, 35641113, 35641115 & 35641116 | 447407 | GSM | ERO | JAM |
| 07MR22 | R | 25 | - | - | - | ADDED P/NUMBER 35650651, 35650662 | 447602 | EAN | ERO | JAM |
| 31MR23 | R | 26 | - | - | - | ADDED P/NUMBER 35759507 | 448935 | FJS | ERO | VJS |

SCALE: 1:1

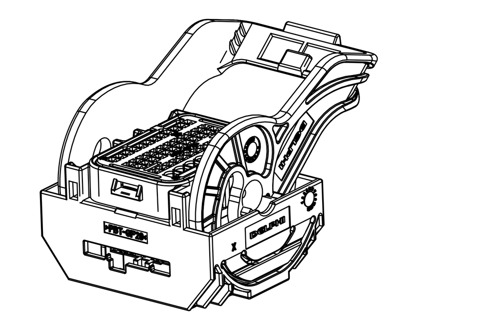

DWG TYP: PART DRAWING
WEIGHT (GR): 37.30
VOLUME (CM³): ---
ROUTING
DISTR CODE: D

UNLESS OTHERWISE SPECIFIED

GENERAL TOLERANCES ACCORDING TO: SEE CHART

GD&T ACCORDING TO: ISO 1101

REFERENCE

FIRST ANGLE PROJECTION

DO NOT SCALE

USE MATH DATA

CAD NX

•APTIV•

CONNECTION SYSTEMS
Jambeiro, Brazil


COPYRIGHT 2015 APTIV. ALL RIGHTS RESERVED. REVISED 2017

THIS DRAWING IS THE PROPERTY OF APTIV AND CONTAINS APTIV CONFIDENTIAL INFORMATION. THE REPRODUCTION, DISTRIBUTION AND UTILIZATION OF THIS DOCUMENT OR ITS RELATED CAD MATH DATA, AS WELL AS COMMUNICATION OF ANY CONTENT TO OTHERS, WITHOUT EXPRESS AUTHORIZATION, IS PROHIBITED.

TEN RYSUNEK JEST WLASNOSCIA DELPHI CORPORATION I ZAWIERA POUFNE INFORMACJE POWIELANIE, ROZPOWSZECHNIANIE I WYKORZYSTYWANIE TEGO DOKUMENTU LUB ZWIAZANYCH Z NIM DANYCH CAD, JAK RÓWNIEZ PRZEKAZYWANIE INNYM JAKIEJKOLWIEK ICH ZAWARTOSCI, BEZ NADANIA WYRAZNYCH UPRAWNIEN, JEST ZABRONIONE


| | NAME | DATE |
|---|---|---|
| DR | M.TRUMINSKI | 28AU15 |
| APVD1 | T.TECZA | 02SE15 |
| APVD2 | J.A.MORAES | 02SE15 |
| APVD3 | M.SIKORA | 02SE15 |
| APVD4 | | |
| APVD5 | | |

SUBSTANCES OF CONCERN AND RECYCLED CONTENT PER APTIV 10949001
SUBSTANCJE NIEBEZPIECZNE I POWTORNIE PRZETWORZONE OKRESLA DELPHI 10949001

MATERIAL: SEE CHART

DRAWING NAME: TAXI FEMALE CONNECTOR 56 WAY

DRAWING NUMBER: 33281694

| SIZE | SCALE | FRAME NO | SHEET NO | STG | REV | N/P |
|---|---|---|---|---|---|---|
| A0 | 2:1 | 1 OF 1 | 1 OF 1 | R | 26 | - |


User: wzxmzm
Part: 33281694-CUS01-S01/26 Date: 04-abr.-23 Time: 13:32:22
wzxmzm,04042023,16:29,529pass,cus