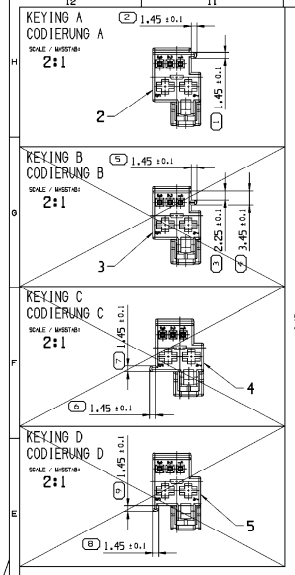

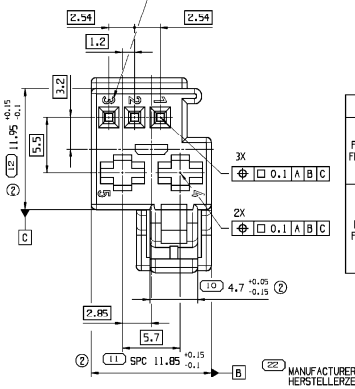

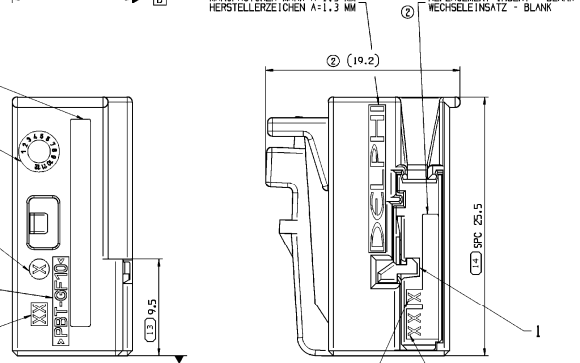

21 REPLACEMENT INSERT - BLANK
WECHSELEINSATZ - BLANK

20 DATE INSERT SIMILAR FIRM OPITZ Ø 4:
HAS TO BE THE MANUFACTURING DATE:
SIGN PLANE 0.3 MM RECESSED
LETTERS AND ENGRAVINGS 0.1 MM RAISED
DATUMSSTEMPEL ÄHNLICH FA. OPITZ Ø 4:
ENTSPRECHEND DEM HERSTELLUNGSDATUM
SCHRIFTFLAECHE 0.3 MM VERTIEFT
SCHRIFTEN UND GRAVUREN 0.1 MM ERHABEN

19 INDEX REPLACEMENT INSERT /
FORMAT ACCORDING TO DIN 1451: H=1.2 MM
WECHSELEINSATZ INDEXSTEMPEL /
SCHRIFTART NACH DIN 1451: H=1.2 MM

18 MATERIAL NAME ACCORDING TO VDA 260 /
FORMAT ACCORDING TO DIN 1451: H=1.2 MM
WERKSTOFFKENNZEICHNUNG NACH VDA 260 /
SCHRIFTART NACH DIN 1451: H=1.2 MM

17 TOOL CAVITY NUMBER / FORMAT
ACCORDING TO DIN 1451: H=1.2 MM
NESTKENNZEICHNUNG / SCHRIFTART
NACH DIN 1451: H=1.2 MM

25 INDEX REPLACEMENT INSERT /
FORMAT ACCORDING TO DIN 1451: H=1.2 MM
SIGN PLANE 0.2 MM RECESSED
WECHSELEINSATZ INDEXSTEMPEL /
SCHRIFTART NACH DIN 1451: H=1.2 MM
SCHRIFTFLAECHE 0.2 MM VERTIEFT

24 TOOL CAVITY NUMBER / FORMAT
ACCORDING TO DIN 1451: H=1.2 MM
SIGN PLANE 0.2 MM RECESSED
NESTKENNZEICHNUNG / SCHRIFTART
NACH DIN 1451: H=1.2 MM
SCHRIFTFLAECHE 0.2 MM VERTIEFT

COD	POS	TITLE BENENNUNG	PART-NO.:	AMOUNT ANZAHL	MATERIAL WERKSTOFF	SIMILAR TO RAL	NOTES BEMERKUNG
A		RECEPTACLE HOUSING 5 WAY / FLACHSTECKHUESENGEHAEUSE 5 POL.	---	1	---	---	CONDITION OF DELIVERY: POS 1+2 NOT ASSEMBLED / LIEFERZUSTAND: POS 1+2 NICHT MONTIERT
	1	INSERT 3 WAY / EINSATZ 3 POL.	13643529	1	PBT GF10 BLK	9011	CONDITION OF DELIVERY TO HARNESS PLANT / LIEFERZUSTAND ANS KABELSATZWERK
	2	COVER 5 WAY / KAPPE 5 POL.	13643521	1	PBT GF10 YEL	1024	CONDITION OF DELIVERY TO HARNESS PLANT / LIEFERZUSTAND ANS KABELSATZWERK
B		RECEPTACLE HOUSING 5 WAY / FLACHSTECKHUESENGEHAEUSE 5 POL.	---	1	---	---	CONDITION OF DELIVERY: POS 1+3 NOT ASSEMBLED / LIEFERZUSTAND: POS 1+3 NICHT MONTIERT
	1	INSERT 3 WAY / EINSATZ 3 POL.	13643529	1	PBT GF10 BLK	9011	CONDITION OF DELIVERY TO HARNESS PLANT / LIEFERZUSTAND ANS KABELSATZWERK
	3	COVER 5 WAY / KAPPE 5 POL.	PE165502	1	PBT GF10 NAT	---	CONDITION OF DELIVERY TO HARNESS PLANT / LIEFERZUSTAND ANS KABELSATZWERK
C		RECEPTACLE HOUSING 5 WAY / FLACHSTECKHUESENGEHAEUSE 5 POL.	---	1	---	---	CONDITION OF DELIVERY: POS 1+4 NOT ASSEMBLED / LIEFERZUSTAND: POS 1+4 NICHT MONTIERT
	1	INSERT 3 WAY / EINSATZ 3 POL.	13643529	1	PBT GF10 BLK	9011	CONDITION OF DELIVERY TO HARNESS PLANT / LIEFERZUSTAND ANS KABELSATZWERK
	4	COVER 5 WAY / KAPPE 5 POL.	PE165504	1	PBT GF10 BLU	5012	CONDITION OF DELIVERY TO HARNESS PLANT / LIEFERZUSTAND ANS KABELSATZWERK
D		RECEPTACLE HOUSING 5 WAY / FLACHSTECKHUESENGEHAEUSE 5 POL.	---	1	---	---	CONDITION OF DELIVERY: POS 1+5 NOT ASSEMBLED / LIEFERZUSTAND: POS 1+5 NICHT MONTIERT
	1	INSERT 3 WAY / EINSATZ 3 POL.	13643529	1	PBT GF10 BLK	9011	CONDITION OF DELIVERY TO HARNESS PLANT / LIEFERZUSTAND ANS KABELSATZWERK
	5	COVER 5 WAY / KAPPE 5 POL.	PE165505	1	PBT GF10 VLT	4004	CONDITION OF DELIVERY TO HARNESS PLANT / LIEFERZUSTAND ANS KABELSATZWERK

TITLE BENENNUNG	MANUFACT. NO.: HERSTELLER NR.:	CABLE CROSS SECTION (MM^2) LEITUNGSQUERSCHNITT (MM^2)	BODY MATERIAL KONTAKTKOERPER WERKSTOFF	SPRING / LAMINA MATERIAL UEBERFEDER / LAMELLE WERKSTOFF	NOTES BEMERKUNGEN
FEMALE TERMINAL MOS 0.63 FLACHSTECKHUELSE MOS 0.63	1355717-1	0.14 - 0.22	CuNiSi Fr-Sn0.8-2 TIN PLATED	X12CrNi	SEE REMARKS
			CuNiSi Fr-Sn0.8-2 VERZINNT	X12CrNi	SIEHE BEMERKUNGEN
	928999-1	0.25 - 0.5	CuNiSi Fr-Sn0.8-2 TIN PLATED	X12CrNi	SEE REMARKS
			CuNiSi Fr-Sn0.8-2 VERZINNT	X12CrNi	SIEHE BEMERKUNGEN
	963715-1	0.5 - 0.75	CuNiSi Fr-Sn0.8-2 TIN PLATED	X12CrNi	SEE REMARKS
			CuNiSi Fr-Sn0.8-2 VERZINNT	X12CrNi	SIEHE BEMERKUNGEN
FEMALE TERMINAL SLK 2.8 FLACHSTECKHUELSE SLK 2.8	2 21 40 47296 0	0.22 - 0.5	CuSn4 Fr-Sn0.8-2 TIN PLATED	CuBe Fr-Sn0.8-2 TIN PLATED	SEE REMARKS
			CuSn4 Fr-Sn0.8-2 VERZINNT	CuBe Fr-Sn0.8-2 VERZINNT	SIEHE BEMERKUNGEN
	2 21 40 47297 0	0.75 - 1.0	CuSn4 Fr-Sn0.8-2 TIN PLATED	CuBe Fr-Sn0.8-2 TIN PLATED	SEE REMARKS
			CuSn4 Fr-Sn0.8-2 VERZINNT	CuBe Fr-Sn0.8-2 VERZINNT	SIEHE BEMERKUNGEN
	2 21 40 47298 0	1.5 - 2.5	CuSn4 Fr-Sn0.8-2 TIN PLATED	CuBe Fr-Sn0.8-2 TIN PLATED	SEE REMARKS
			CuSn4 Fr-Sn0.8-2 VERZINNT	CuBe Fr-Sn0.8-2 VERZINNT	SIEHE BEMERKUNGEN
	2 21 40 49972 0	4.0	CuSn4 Fr-Sn0.8-2 TIN PLATED	CuBe Fr-Sn0.8-2 TIN PLATED	SEE REMARKS
			CuSn4 Fr-Sn0.8-2 VERZINNT	CuBe Fr-Sn0.8-2 VERZINNT	SIEHE BEMERKUNGEN

REMARKS:

- KEYING A DRAWN
- GERMAN TEXT IS VALID
- MAXIMUM DRAFT ANGLE 0°30'
- SIGN PLANE 0.1 MM RECESSED;
  LETTERS AND ENGRAVINGS 0.1 MM RAISED
- SPC: STATISTICAL PROCESS CONTROL
- MAXIMUM CABLE CROSS SECTION:
  FOR SLK 2.8: 4.0 MM^2
  FOR MOS 0.63: 0.75 MM^2
- MAXIMUM INSULATION CABLE DIAMETER:
  FOR SLK 2.8: 3.7 MM
  FOR MOS 0.63: 1.9 MM
- TERMINALS:
  MOS 0.63 ALSO AVAILABLE WITH SILVER OR GOLD PLATING (SEE AMP DWG-NO.: C-929454)
  SLK 2.8 ALSO AVAILABLE WITH SILVER PLATING (SEE KOSTAL DWG-NO.: DOC0004321 9)
- INTERFACE 5 WAY
  DRAWING-NO 13643542-CDE01-S01

BEMERKUNGEN:

- CODIERUNG A GEZEICHNET
- MASSGEBEND IST DER DEUTSCHE TEXT
- ZULAESSIGE ENTFORMUNGSSCHRAEGE MAX. 0°30'
- SCHRIFTFLAECHE 0.1 MM VERTIEFT;
  SCHRIFTEN UND GRAVUREN 0.1 MM ERHABEN
- SPC: STATISTISCHE PROZESS KONTROLLE
- MAX. ZULAESSIGER LEITUNGSQUERSCHNITT:
  FUER SLK 2.8: 4.0 MM^2
  FUER MOS 0.63: 0.75 MM^2
- MAX. AUSSENDURCHMESSER ISOLIERUNG:
  FUER SLK 2.8: 3.7 MM
  FUER MOS 0.63: 1.9 MM
- KONTAKTSYSTEME:
  MOS 0.63 AUCH VERSILBERT ODER VERGOLDET ZUGAENGLICH (SIEHE AMP ZCHG-NR.: C-929454)
  SLK 2.8 AUCH VERSILBERT ZUGAENGLICH (SIEHE KOSTAL ZCHG-NR.: DOC0004321 9)
- AUSFUEHRUNGSVORSCHRIFT 5 POL
  ZEICHNG-NR 13643542-CDE01-S01

DWG STATUS DATE	STG	REV	N/P	CHG	ZONE	REVISION HISTORY	AUTH	DR	APVD 1	APVD 2
20AU07	R	01				INITIAL RELEASE / FREIGABE		P.MAR	R.HEN	W.SKR
03DE07	R	02		--	D8	DIM. / MASS 119.21 WAS / WAR 19.7				
				--	D10/ D7	REPLACEMENT INSERT / CUSTOMER PART-NO. ADDED WECHSELEINSATZ / KUNDEN TEILE-NR. HINZU				
				--	E9	DIM. / MASS 4.7 +0.05/-0.15 WAS / WAR 4.75				
			AA		F10	DIM. 11.95 +0.15/-0.1 WAS 11.95 ±0.1 MASS 11.95 +0.15/-0.1 WAR 11.95 ±0.1				
			AB		E10	DIM. SPC 11.85 +0.15/-0.1 WAS SPC 11.85 ±0.1 MASS SPC 11.85 +0.15/-0.1 WAR SPC 11.85 ±0.1		P.MAR	R.HEN	P.LES
14JN10	R	02	AC		D12 D7	TEXT CHANGED: REPLACEMENT INSERT-BLANK WAS CUSTOMER PART-NO TEXT GEAENDERT: WECHSELEINSATZ-BLANKO WAR KUNDEN TEILE-NR		A.SEN	O.HAC	SYS

SCALE / MASSTAB 1:1

DWG TYP: CUSTOMER PART DRAWING
WEIGHT (KG): 2.77
VOLUME (CM³): 1.63
ROUTING:
DISTR CODE: D
UNLESS OTHERWISE SPECIFIED
GENERAL TOLERANCES ACCORDING TO: SEE CHART / SIEHE TABELLE
GD&T ACCORDING TO: ISO 1101
REFERENCE
FIRST ANGLE PROJECTION
DO NOT SCALE
USE MATH DATA
UNIGRAPHICS

DELPHI
DELPHI DEUTSCHLAND GMBH
D-42119 WUPPERTAL

THIS DRAWING IS THE PROPERTY OF DELPHI CORPORATION. NO RIGHTS ARE GRANTED TO USE THIS DRAWING FOR ANY PURPOSE OTHER THAN THE FURNISHING OF SERVICES AND SUPPLIES TO DELPHI CORPORATION.
DIESE ZEICHNUNG IST EIGENTUM VON DELPHI CORPORATION UND ES IST NICHT GESTATTET, DIESE ZEICHNUNG FUER ANDERE ZWECKE ALS FUER DIE BEREITSTELLUNG VON DIENSTLEISTUNGEN UND WAREN AN DELPHI CORPORATION ZU NUTZEN.

		DATE
DR	P.MARCZAK	09JL07
APVD1	R.HENDRIKX	20AU07
APVD2	M.SIKORA	24AU07
APVD3		
APVD4		
APVD5		

SUBSTANCES OF CONCERN AND RECYCLED CONTENT PER DELPHI 1094-9001
POTENTIELL BEDENKLICHE STOFFE UND RECYKLATANTEIL GEMAESS DELPHI 1094-9001

MATERIAL: SEE CHART / SIEHE TABELLE

DRAWING NAME: RECEPTACLE HOUSING 5 WAY FOR MOS 0.63; SLK 2.8
FLACHSTECKHUELSENGEHAEUSE 5 POL. FUER MOS 0.63; SLK 2.8

DRAWING NUMBER: 13643542

SIZE	SCALE	FRAME NO	SHEET NO	STG	REV	N/P
A1	5:1	1 OF 1	1 OF 1	R	02	AC

1 ARDEVES / DAVES

DELPHI-II
D-42119 WUPPERTAL

CONTROLLED DOCUMENTS ARE ONLY AVAILABLE ON THE SERVER

KEY PRODUCT CHARACTERISTICS			
SAFETY/COMPLIANCE	FIT/FUNCTION	TOTAL ON DRAWING	0
S/C CHECKPOINTS	F/F CHECKPOINTS	LAST NO. USED	0

NO & TYPE	DESCRIPTION	RATIONALE	PTS	ZONE
- -	- -	- -	-	-

R 0.1 MAX
R 0.2 MAX
SHARP CORNER TOLERANCE

	DIMENSIONAL RANGE (MM)									
DIN TO CHECK / PRÜFMAESS	FROM	>0	>20	>30	>70	>100	>150	>250	>250	>300
DIN FOR HELP / HILFSMAESS	TO	20	30	70	100	150	200	250	300	400
	TOLERANCE UNLESS OTHERWISE SPECIFIED (PLUS/MINUS)									
THEORETIC DIM / THEORE. MASSE		±0.15	±0.2	±0.3	±0.4	±0.5	±0.6	±0.8	±1	±1.2

ANGULAR TOLERANCE ±2°