Pos.	Title for code version 2 Benennung für Kodiervariante 2	ID-Nr.	Part-No.	Part-REV	Date Datum	Amount Anzahl	Customer-No.: Kunden-Nr.:	Weight Gewicht	Material Werkstoff	Notes Bemerkungen
–	Receptacle housing 2 way	405 409	15396858	07	15DE98	–	----	2.77	----	Condit. of delivery Pos. 1-3 assembled
	Flachsteckhuelsengehaeuse 2 pol.									Lieferzustand Pos. 1-3 montiert
1	Receptacle housing 2 way	405 407	15396859	----	----	1	----	----	PA6.6 GF15 RED	Only assy parts available
	Flachsteckhuelsengehaeuse 2 pol.									Nur montiert lieferbar
2	Secondary lock	405 408	15396838	----	----	1	----	----	PA6.6 GF15 GRA	Only assy parts available
	Verriegelungskappe									Nur montiert lieferbar
3	Seal	400 267	10720588	----	----	1	----	----	SI GRN	Only assy parts available
	Lamellen-Dichtung									Nur montiert lieferbar

⑦

Pos.	Titlefor code version 1 Benennung für Kodiervariante 1	ID-Nr.	Part-No.	Part-REV	Date Datum	Amount Anzahl	Customer-No.: Kunden-Nr.:	Weight Gewicht	Material Werkstoff	Notes Bemerkungen
–	Receptacle housing 2 way	404 237	10737721	07	15DE98	–	----	2.74	----	Condit. of delivery Pos. 1-3 assembled
	Flachsteckhuelsengehaeuse 2 pol.									Lieferzustand Pos. 1-3 montiert
1	Receptacle housing 2 way	404 236	15336338	----	----	1	----	----	PA6.6 GF15 BLK	Only assy parts available
	Flachsteckhuelsengehaeuse 2 pol.									Nur montiert lieferbar
2	Secondary lock	404 231	12177110	----	----	1	----	----	PA6.6 GF15 YEL	Only assy parts available
	Verriegelungskappe									Nur montiert lieferbar
3	Seal	400 267	10720588	----	----	1	----	----	SI GRN	Only assy parts available
	Lamellen-Dichtung									Nur montiert lieferbar
–	Receptacle housing 2 way	404 791	15336195	07	15DE98	–	----	2.74	----	Condit. of delivery Pos. 1-3 assembled
	Flachsteckhuelsengehaeuse 2 pol.									Lieferzustand Pos. 1-3 montiert
1	Receptacle housing 2 way	404 236	15336338	----	----	1	----	----	PA6.6 GF15 BLK	Only assy parts available
	Flachsteckhuelsengehaeuse 2 pol.									Nur montiert lieferbar
2	Secondary lock	404 792	15336340	----	----	1	----	----	PA6.6 GF15 GRA	Only assy parts available
	Verriegelungskappe									Nur montiert lieferbar
3	Seal	400 267	10720588	----	----	1	----	----	SI GRN	Only assy parts available
	Lamellen-Dichtung									Nur montiert lieferbar
–	Receptacle housing 2 way	409 648	15344089	07	15DE98	–	----	2.74	----	Condit. of delivery Pos. 1-3 assembled
	Flachsteckhuelsengehaeuse 2 pol.									Lieferzustand Pos. 1-3 montiert
1	Receptacle housing 2 way	409 646	15344088	----	----	1	----	----	PA6.6 GF15 WHT	Only assy parts available
	Flachsteckhuelsengehaeuse 2 pol.									Nur montiert lieferbar
2	Secondary lock	404 792	15336340	----	----	1	----	----	PA6.6 GF15 GRA	Only assy parts available
	Verriegelungskappe									Nur montiert lieferbar
3	Seal	400 267	10720588	----	----	1	----	----	SI GRN	Only assy parts available
	Lamellen-Dichtung									Nur montiert lieferbar

⑥ ⑦

Zone	DWG Status REV	W/P/DB	Revision history	Date	Name	Check	St. OK
F10	01		View corrected Ansicht korrigiert	27.IN97	K/Timm.	Sikora	R.Wis.
A9/12	02		Manufacturer mark und tool cavity number Herstellerzeichen und Werkzeugkennung	25.IN98	K/Timm.	Sikora	R.Wis.
			new positioned, hei? high 1.6 mm was 2 mm neu platziert, Schriftgroesse 1.6 mm war 2 mm				
A10	03		Surface for the graves 0.2 mm recessed added 'Grundfl. fuer Gravuren 0.2 mm vertieft' hinzu	25.IN98	K/Timm.	Sikora	R.Wis.
FB	04		Contour of the locking feature optimized Rastnasenkontur optimiert	25.IN98	K/Timm.	Sikora	R.Wis.
FB	05		Terminal insert aperture changed Kontakteinführungsoeffnung geaendert	25.IN98	K/Timm.	Sikora	R.Wis.
GB	06		ID-Nr.: 409 648 / 409 646 added ID-Nr.: 409 648 / 409 646 hinzu	30SE98	Karen	R.Koch	R.Wis.
H12	07		Material color GRA was YEL Werkstofffarbe GRA war YEL	15DE98	Th.Geu.	R.Koch	R.Wis.
	07	AA	Drawing on US new drow up Zeichnung auf US neu erstellt	23.IN00	U/Far.	J.Moch	R.Wis.
F5/H9	07	AB	Mass values added Massenspalte hinzu	05JA10	S.Wrz	C.Alv	M.Skr

SICHTVERMERKE:

Remarks:
- maximum draft angle 0°30'
- fitted terminal: Receptacle Global-Terminal 150

Bemerkungen:
- zulaessige Entformungsschraege max. 0°30'
- passendes Kontaktteil: Flachsteckhuelse Global-Terminal 150

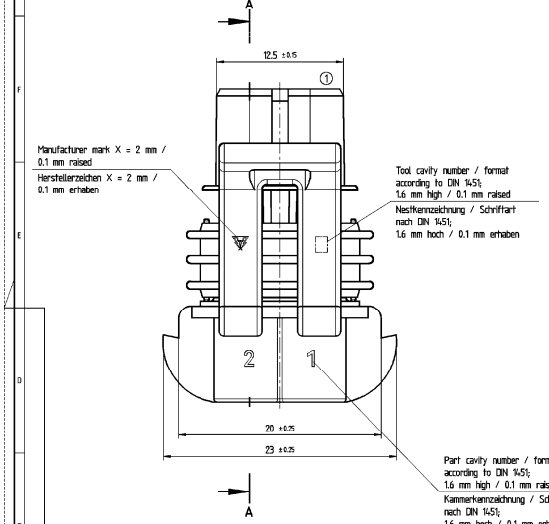

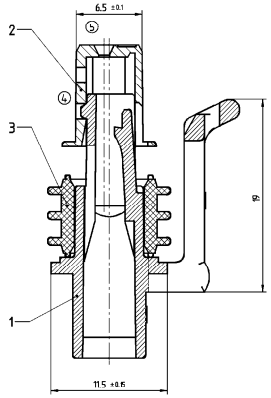

Code version 1
Kodiervariante 1

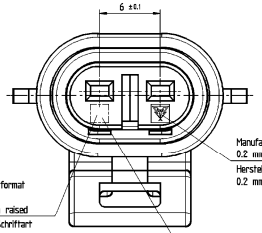

Code version 2
Kodiervariante 2

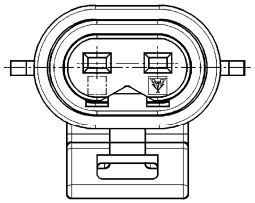

Fitting recording representation / Passende Aufnahmedarstellung

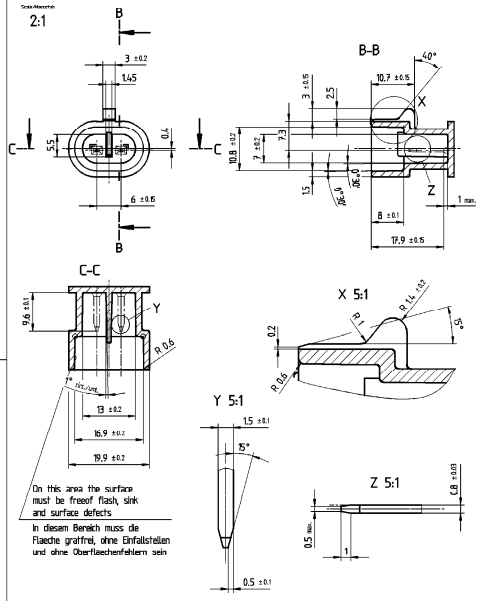

On this area the surface must be freeof flash, sink and surface defects

In diesem Bereich muss die Flaeche graffrei, ohne Einfallstellen und ohne Oberflaechenfehlern sein

Remarks:
- draft angle on the outsite 1°
- not dimensioned radii R 0.4 mm

Bemerkungen:
- Entformungsschraegen an den Aussenseiten 1°
- nicht bemasste Rundungen R 0.4 mm

Scale/Massstab
1:1

-0.1 rounded gerundet | +0.2 rounded gerundet | Not toleranced angular. ±3° Nicht toleranzierte winkel. ±3° | Unlikeranced din acc. to DIN 16901 Freimasse DIN 16901 Ausgabe M82

Dim. for check Pruefmasse | Dim. for help Hilfsmasse | Theor. Dimension Theor. Masse

Nominal dimension range / Nennmassbereich								
from/above	0	3	10	22	40	70	120	200
to / bis	3	10	22	40	70	120	200	400
General tolerances / Allgemeintoleranzen								
	±0.20	±0.25	±0.30	±0.40	±0.50	±0.70	±1.00	±1.90

Copying of this document, and giving it to others and the use or communication of the contents thereof, are forbidden without express authority. Offenders are liable to the payment of damages. All rights are reserved in the event of the grant of a patent or the registration of a utility model or design.
Weitergabe sowie Vervielfältigung dieser Unterlage, Verwertung und Mitteilung ihres Inhaltes ist nicht gestattet, soweit nicht ausdrücklich zugestanden. Zuwiderhandlungen verpflichten zu Schadensersatz. Alle Rechte für den Fall der Patenterteilung oder Gebrauchsmuster-Eintragung vorbehalten.

CAD UNIGRAPHICS

DELPHI
D - 42119 WUPPERTAL

	Datum/Date	Name
Nach Brun.v.	23JN00	U/Fark.
Gepr.		
Datum b.	07.AU00	J.Moch
Norm gepr.	18AU00	R.Wis.
Standard geo.		

Teil Nr.: Part No.: see chart / siehe Tabelle
Vorwerkstoff Material: see chart / siehe Tabelle

Freiformtole DIN 16901 Ausgabe M82
Werkstückkanten nach DIN 6784:
Bezeichnung/Title: Receptacle housing 2 way (TPA-Version) with Locking cap and seal for GT 150 Flachsteckhuelsengehaeuse 2 pol.
Massstab/Scale: 5:1 1:1 ; 2:1

Projektion/Projection
Zeichnungs-Nr. Drawing-No.: 6302.235/000.../...
Teil Mass | Blatt Page | von from
Status: KZUS
Original design / Urschrift der Originalzeichnung EDG Datum 30.09.96 / Name: T/Schm. / Sikora
Drawing-No.: 15482440
Format: A1

DELPHI

ARCHIVES: 15A2B8

CONTROLLED DOCUMENTS ARE ONLY AVAILABLE ON THE SERVER