PART-NO.:	PART-REV	DATE DATUM	MATERIAL WERKSTOFF	NOTES BEMERKUNG
15343961	18	03MR99	PA6 BLK	WITH LOCKING FEATURE MIT RASTNASE
12162545	18	03MR12	PA6 BLK	WITHOUT LOCKING FEATURE OHNE RASTNASE

DWG STATUS DATE	STG	REV	N/P	CHG	ZONE	REVISION HISTORY	AUTH	DR	APVD 1	APVD 2
06AP12	R	01				INITIAL RELEASE / FREIGABE		P.ZAB	T.TEC	M.SKR

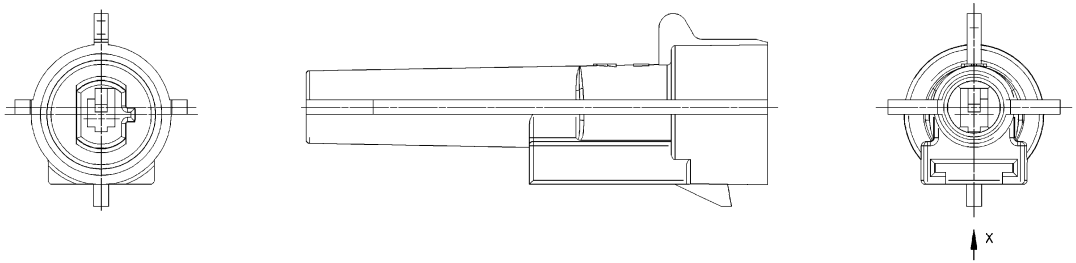

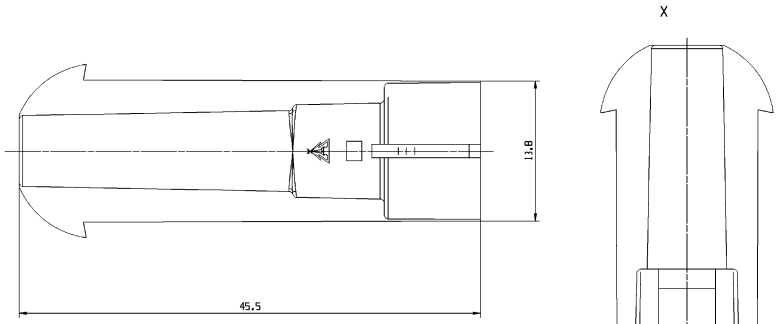

LOCKING NOSE AREA AS REPLACEMENT INSERT
RASTNASENBEREICH ALS WECHSELEINSATZ AUSLEGEN

REMARKS:
- MAX. DRAFT ANGLE. 1° ON THE OUTSIDE
- MANUFACTURER MARK, PART CAVITY NUMBER AND TOOL CAVITY NUMBER RAISED
- CAVITY ACCORDING TO TERMINAL 12045773 OR SIMILAR
- MATING CLIP: PART-NO.: 10717452
  FOR TAB HOUSING PART-NO.: 12162545
  PART-NO.: 15427170 OR PART-NO.: 15439875
  FOR TAB HOUSING PART-NO.: 15343961
  OR SIMILAR
- MATING PART: DRAWING-NO.: ESD29002

BEMERKUNGEN:
- ZULAESSIGE ENTFORMUNGSSCHRAEGE MAX. 1° AND DEN AUSSENSEITEN
- FIRMENZEICHEN, KAMMERKENNZEICHNUNG UND NESTKENNZEICHNUNG ERHABEN
- KAMMER NACH KONTAKTTEIL PED-NR. 12045773 ODER AEQUIVALENT
- PASSENDER CLIP: PART-NO.: 10717452
  FUER FLACHSTECKERGEHAEUSE PART-NO.: 12162545
  PART-NO.: 15427170 ODER PART-NO.: 15439875
  FUER FLACHSTECKERGEHAEUSE PART-NO.: 15343961
  ODER AEHNLICH
- AUFNAHMEDARSTELLUNG: DRAWING-NO.: ESD29002

SCALE / MASSSTAB: 2:1

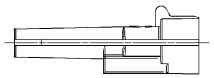

DIN TO CHECK PRUEFWASSE	FROM	> 0 TO 20	> 20 30	> 30 70	> 70 100	> 100 150	> 150 200	> 200 250	> 250 300	> 300 400
DIN FOR HELP HILFSMASSE	TOLERANCE UNLESS OTHERWISE SPECIFIED									
THEORETIC DIN THEORET. MASSE		±0.15	±0.2	±0.3	±0.4	±0.5	±0.6	±0.8	±1	±1.2

ANGULAR TOLERANCE ±2°

PART-NO.:12162545

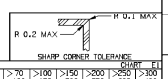

SHARP CORNER TOLERANCE

SCALE / MASSSTAB: 1:1

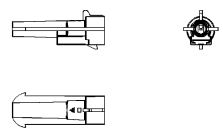

DWG TYP: PART DRAWING

WEIGHT (GR)

VOLUME (CM³)

ROUTING

DISTR CODE: D

UNLESS OTHERWISE SPECIFIED

GENERAL TOLERANCES ACCORDING TO:
SEE CHART

GD&T ACCORDING TO:
ISO 1101

REFERENCE

FIRST ANGLE PROJECTION

DO NOT SCALE

USE MATH DATA

DELPHI

DELPHI DEUTSCHLAND GMBH
D-42119 WUPPERTAL

THIS DRAWING IS THE PROPERTY OF DELPHI CORPORATION.
NO RIGHTS ARE GRANTED TO USE THIS DRAWING FOR ANY PURPOSE OTHER THAN THE FURNISHING OF SERVICES AND SUPPLIES TO DELPHI CORPORATION.
DIESE ZEICHNUNG IST EIGENTUM VON DELPHI CORPORATION
ES IST NICHT GESTATTET, DIESE ZEICHNUNG FUER ANDERE ZWECKE ALS FUER DIE BEREITSTELLUNG VON DIENSTLEISTUNGEN UND WAREN AN DELPHI CORPORATION ZU NUTZEN.

		DATE
DR	P.ZABIELSKI	05AP12
APVD1	T.TECZA	06AP12
APVD2	M.SIKORA	07AP12
APVD3		
APVD4		
APVD5		

SUBSTANCES OF CONCERN AND RECYCLED CONTENT PER DELPHI (DP49003)
POTENTIELL BEFAEHRLICHE STOFFE UND RECYCLATANTEIL GEMESS DELPHI (DP49003)

MATERIAL: SEE CHART

DRAWING NAME: TAB HOUSING 1 WAY FOR METRI-PACK 150

FLACHSTECKERGEHAUSE 1 POL FUR METRI-PACK 150

DRAWING NUMBER: 15470700

SIZE	SCALE	FRAME NO	SHEET NO	STG	REV	N/P
A1	5:1	1 OF 1	1 OF 1	R	01	

CONTROLLED DOCUMENTS ARE ONLY VALID ON THE SERVER

Date: 06-Apr-12 Time: 13:55
Date: 07-Apr-12 Time: 13:55
Drawing: