PART-NO.:	PART-REV	DATE DATUM	MATERIAL WERKSTOFF	RAL
15494573	02	06JA06	PA6 GB20GF10 RD	3000

ZONE	DWG STATUS REV	N/P	CHG	REVISION HISTORY	DATE	NAME	CHECK	STCHK
	01			INITIAL RELEASE FREIGABE	06AU04	T.SWIE	STOR.	M.SKR.
	01	AA		SPC DIMENSION ADDED SPC MASSE HINZU	22JL05	V.KAS.	STOR.	M.SKR.
A7	02		-	SLOT CLOSED LANGLOCH GESCHLOSSEN	06JA06	V.KAS.	STOR.	MICHA.

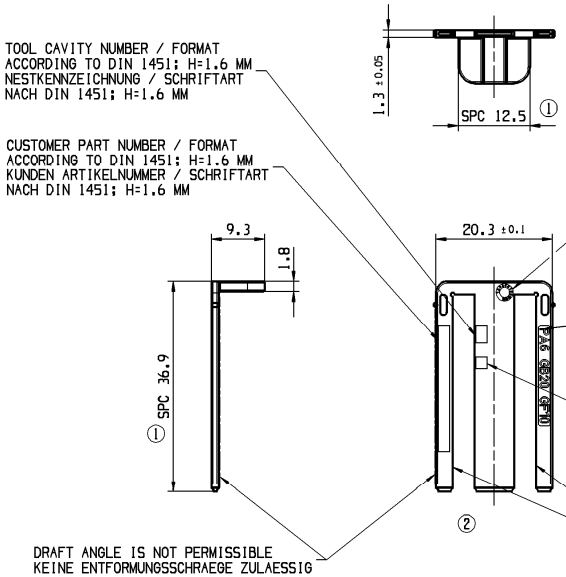

TOOL CAVITY NUMBER / FORMAT
ACCORDING TO DIN 1451; H=1.6 MM
NESTKENNZEICHNUNG / SCHRIFTART
NACH DIN 1451; H=1.6 MM

CUSTOMER PART NUMBER / FORMAT
ACCORDING TO DIN 1451; H=1.6 MM
KUNDEN ARTIKELNUMMER / SCHRIFTART
NACH DIN 1451; H=1.6 MM

DATE INSERT SIMILAR FIRM HASCO Z 485/3/1;
HAVE TO BE THE MANUFACTURING DATE
DATUMSSTEMPEL AEHNLICH FA. HASCO Z 485/3/1;
EINSTELLUNG MUSS DEM FERTIGUNGSDATUM ENTSPRECHEN

MATERIAL NAME ACCORDING TO VDA 260 /
FORMAT ACCORDING TO DIN 1451; H=1.6 MM
WERKSTOFFKENNZEICHNUNG NACH VDA 260 /
SCHRIFTART NACH DIN 1451; H=1.6 MM

INDEX REPLACEMENT INSERT /
FORMAT ACCORDING TO DIN 1451; H=1.6 MM
WECHSELEINSATZ INDEXSTEMPEL /
SCHRIFTART NACH DIN 1451; H=1.6 MM

DRAFT ANGLE IS NOT PERMISSIBLE
KEINE ENTFORMUNGSSCHRAEGE ZULAESSIG

DEFORMATION PERMISSIBLE
EINFALL ZULAESSIG

SCALE/MASSSTAB
1:1

REMARKS:
- IN CASE OF PART MODIFICATION CHECK ASSEMBLY TOOLS AND TEST EQUIPMENT AT THE CUSTOMER AND THE SUPPLIER
- MARK PLASTIC PARTS PER VDA 260
- LETTERS AND GRAVES 0.2 MM RECESSED/RAISED
- MATING MODULE DWG-NO.: 15494554

BEMERKUNGEN:
- BEI ARTIKELAENDERUNG AUF MONTAGE UND PRUEFEQUIPMENT BEIM KUNDEN SOWIE BEIM LIEFERANTEN ACHTEN
- KUNSTSTOFFTEILE NACH VDA 260
- SCHRIFTEN UND GRAVUREN 0.2 MM VERTIEFT/ERHABEN
- PASSENDES MODUL DWG-NO.: 15494554

KEY PRODUCT CHARACTERISTICS

SAFETY/COMPLIANCE	FIT/FUNCTION	TOTAL ON DRAWING	0
S/C CHECKPOINTS	F/F CHECKPOINTS	LAST NO. USED	0

NO & TYPE	DESCRIPTION	RATIONALE	PTS	ZONE
- -	-	-	-	-
	-	-		

DIM TO CHECK PRUEFMASSE
( ) DIM FOR HELP HILFSMASSE
THEORETIC DIM THEORE. MASSE

+0.2 MAX
-0.1 MAX

DIMENSIONAL RANGE (MM) NENNMASSBEREICH (MM)									
FROM	0	> 20	> 30	> 70	> 100	> 150	> 200	> 250	> 300
TO	20	30	70	100	150	200	250	300	400
TOLERANCE UNLESS OTHERWISE SPECIFIED ALLGEMEINTOLERANZEN									
±0.15	±0.2	±0.3	±0.4	±0.5	±0.6	±0.8	±1.0	±1.2	
ANGULAR TOLERANCE ± 2° WINKELTOLERANZ ± 2°									

COPYING OF THIS DOCUMENT, AND GIVING IT TO OTHERS AND THE USE OR COMMUNICATION OF THE CONTENTS THEREOF, ARE FORBIDDEN WITHOUT EXPRESS AUTHORITY. OFFENDERS ARE LIABLE TO THE PAYMENT OF DRAWINGS. ALL RIGHTS ARE RESERVED IN THE EVENT OF THE GRANT OF A PATENT OR THE REGISTRATION OF A UTILITY MODEL OR DESIGN. WEITERGABE SOWIE VERVIELFAELTIGUNG DIESER UNTERLAGE, VERWERTUNG UND MITTEILUNG IHRES INHALTES IST NICHT GESTATTET, SOWEIT NICHT AUSDRUECKLICH ZUGESTANDEN. ZUWIDERHANDLUNGEN VERPFLICHTEN ZU SCHADENSERSATZ. ALLE REDHTE FUER DEN FALL DER PATENTERTEILUNG ODER GEBRAUCHSMUSTEREINTRAGUNG VORBEHALTEN.

CAD UNIGRAPHICS

DELPHI
D - 42119 WUPPERTAL

	DATE	NAME
DRAWN BY BEARBEITET	05AU04	T.SWIE
CHECKED BY GEPRUEFT	06AU04	STOR.
STANDARD DR. NORM BERMETT	09AU04	M.SKR.

VOLUME / WEIGHT (CM³) / (GR)
0.63 / 0.9

MATERIAL WERKSTOFF: SEE CHART / SIEHE TABELLE

TITLE/BENENNUNG
SECONDARY LOCK 1.2
FOR CONNECTOR 58 WAY
VERRIEGELUNGSKAMM 1.2
FUER CONNECTOR 58 POL.

PROJECTION	DRAWING-NO.:	PAGE - FROM	STATUS	SCALE/MASSSTAB
	15494574	01 - 01	K	2:1 1:1

REPLACEMENT FOR/ERSATZ FUER
DRAWING/REF. NO:ZEICHNUNGS-/TEIL-NR / ID
FORMAT: A2
ARCHIVES : 21APR06

DELPHI
D - 42119 WUPPERTAL

CONTROLLED DOCUMENTS ARE ONLY AVAILABLE ON THE SERVER

DELPHI