STRONGARM®

ÉQUIPEMENT HYDRAULIQUE ET DE LEVAGE

2014

Vérins et pompes

Industrielle

STRONGARM®

CAPACITÉ 5-95 TONNES
VÉRIN À EFFET SIMPLE

SHD INDUSTRIELLE

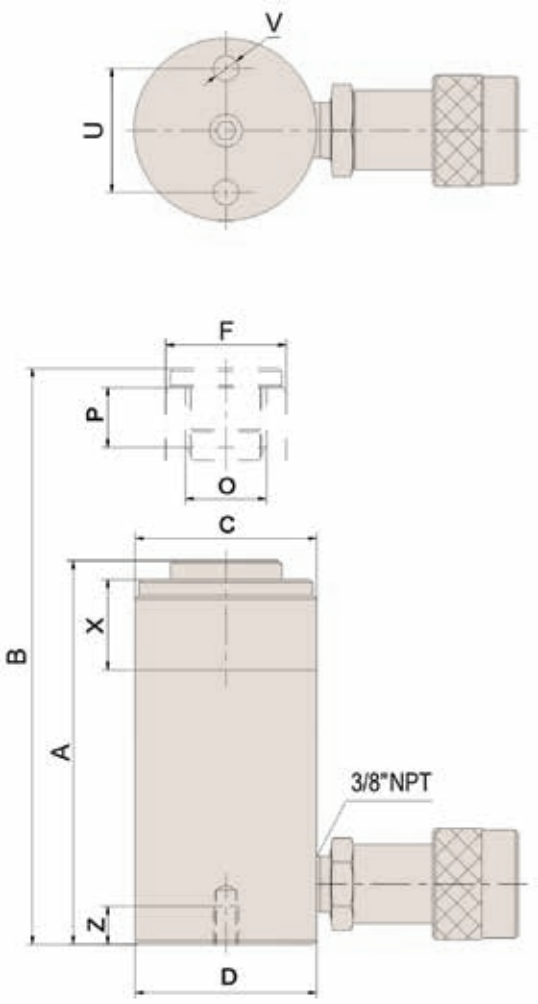

Nº DU PROD.	Nº DU MOD.	Capacité du vérin @ 700 bars (10,000 lb/po²)	Course	Surface utile du vérin	Volume d'huile
		Tonnes metriques (tónnes US)	PO	PO³	PO³
033001	**SACS50**	5 (5.5)	0.63	1.10	0.70
033005	**SACS55**	5 (5.5)	5.00	1.10	5.50
033010	**SACS102**	10 (11)	2.13	2.25	4.78
033011	**SACS104**	10 (11)	4.13	2.25	9.29
033012	**SACS106**	10 (11)	6.14	2.25	13.80
033013	**SACS108**	10 (11)	7.99	2.25	17.96
033014	**SACS1010**	10 (11)	10.12	2.25	22.73
033035	**SACS252**	25 (27.5)	1.97	5.15	10.13
033036	**SACS254**	25 (27.5)	4.02	5.15	20.66
033037	**SACS256**	25 (27.5)	6.22	5.15	32.00
033038	**SACS258**	25 (27.5)	8.27	5.15	42.53
033039	**SACS2510**	25 (27.5)	10.28	5.15	52.86
033050	**SACS506**	50 (55)	6.26	10.99	68.77
033060	**SACS1006**	95 (104.7)	6.61	20.62	136.30

- Conformes à la norme ASME B-30.1. Alliage d'acier à haute résistance, pour une durée de vie et une sécurité accrues
- Intérieur du cylindre traité pour une durée de vie prolongée
- Col fileté, piston fileté et trous de fixation à la base pour un montage facile
- Ressort de rappel de piston pour usage intensif
- Raccord rapide de 3/8 po-18 NPT de haute qualité
- Finition en émail cuit au four pour une meilleure résistance à la corrosion

CAPACITÉ 5-95 TONNES
VÉRIN À EFFET SIMPLE

SHD INDUSTRIELLE

Hauteur vérin rétracté	Hauteur vérin étendu	Filetage du col	Longueur filetage du col	Diamètre externe	Diamètre tige piston	Filetage interne piston	Longueur filetage piston	Orifices de fixation à la base			
A	B	C	X	D	F	O	P	CERCLE DE VISSAGE U	FILETAGE V	PROFONDEUR FILETAGE Z	Poids du produit
PO	PO	PO	PO	PO	PO		PO	PO	PO	PO	lb / kg
1.65	2.28	-	-	2.32 x 1.65	0.98	-	-	1.10	0.22	-	1.8 / 0.8
8.46	13.46	1-1/2 - 16	1.10	1.50	0.98	3/4 -16UNF	0.63	0.98	1/4 - 20UNC	0.55	3.7 / 1.7
4.76	6.89	2-1/4 - 14	1.02	2.25	1.50	1 - 8UNC	0.75	1.54	5/16 - 18UNC	0.47	3.7 / 1.7
6.73	10.87	2-1/4 - 14	1.02	2.25	1.50	1 - 8UNC	0.75	1.54	5/16 - 18UNC	0.47	6.4 / 3
9.72	15.87	2-1/4 - 14	1.02	2.25	1.50	1 - 8UNC	0.75	1.54	5/16 - 18UNC	0.47	9.0 / 4.1
11.73	19.72	2-1/4 - 14	1.02	2.25	1.50	1 - 8UNC	0.75	1.54	5/16 - 18UNC	0.47	10.8 / 4.9
13.74	23.86	2-1/4 - 14	1.02	2.25	1.50	1 - 8UNC	0.75	1.54	5/16 - 18UNC	0.47	12.3 / 5.6
6.50	8.46	3-5/16 - 12	2.13	3.39	2.24	1-1/2 - 16UN	1.02	2.28	1/2 - 13UNC	0.75	13.6 / 6.2
8.46	12.48	3-5/16 - 12	2.13	3.39	2.24	1-1/2 - 16UN	1.02	2.28	1/2 - 13UNC	0.75	17.6 / 8
10.75	16.97	3-5/16 - 12	2.13	3.39	2.24	1-1/2 - 16UN	1.02	2.28	1/2 - 13UNC	0.75	22.7 / 10.3
12.72	20.98	3-5/16 - 12	2.13	3.39	2.24	1-1/2 - 16UN	1.02	2.28	1/2 - 13UNC	0.75	26.6 / 12.1
14.72	25.00	3-5/16 - 12	2.13	3.39	2.24	1-1/2 - 16UN	1.02	2.28	1/2 - 13UNC	0.75	31.0 / 14.1
11.10	17.36	5 - 12	2.17	5.00	3.15	-	-	3.74	1/2 - 13UNC	0.75	48.8 / 22.1
14.06	20.67	6-7/8 - 12	1.73	6.97	4.13	-	-	5.47	3/4 - 10UNC	0.98	131.3 / 159.6

1. La bague de guidage permet de contrôler la course et apporte un soutien limitant l'usure due aux charges mal centrées.
2. Le joint racleur pour usage intensif maintient la poussière et les débris hors de la carcasse du vérin, pour un meilleur rendement et un usage prolongé.
3. La couronne d'appui apporte un soutien supplémentaire pour limiter l'usure due aux charges mal centrées.
4. Intégralement fabriqué en acier avec finition en émail cuit au four pour une plus grande longévité.
5. Le piston durci et chromé assure une plus grande longévité et limite l'usure.
6. L'ensemble de joint secondaire et de joint d'étanchéité industriel permet de prévenir les fuites coûteuses.
7. Le raccord standard livré avec tous les vérins comporte un couvercle anti-poussière pour usage intensif.
8. Ressort retour de haute résistance.

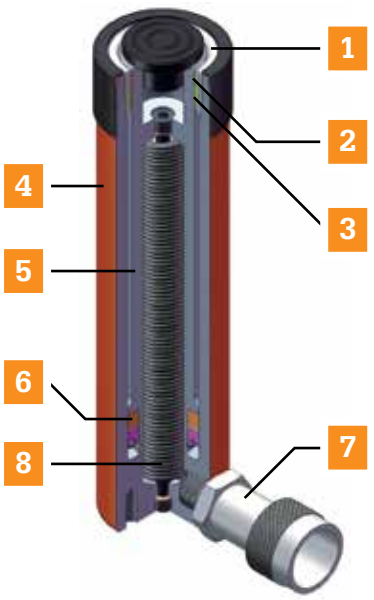

STRONGARM®

CAPACITÉ **5-50 TONNES**

VÉRIN À EFFET SIMPLE

Hauteur basse

SHD INDUSTRIELLE

- Conviennent aux espaces exigus
- Conformes à la norme ASME B-30.1.
- Alliage d'acier très résistant, pour une durée de vie prolongée
- Trous de fixation pour montage facile
- Ressorts de rappel de piston pour usage intensif
- Raccord rapide de 3/8 po-18 NPT de haute qualité
- Piston à extrémité rainurée avec trous filetés pour l'utilisation de têtes oscillantes
- Finition en émail cuit au four pour une meilleure résistance à la corrosion

CAPACITÉ **5-50 TONNES**

VÉRIN À EFFET SIMPLE

Hauteur basse

SHD INDUSTRIELLE

1. La bague de guidage permet de contrôler la course et supporte l'intégralité du poids mort; il apporte aussi un soutien qui limite l'usure due aux charges mal centrées.
2. Le piston durci et chromé assure une plus grande longévité et limite l'usure.
3. Intégralement fabriqué en acier avec finition en émail cuit au four pour une plus grande longévité.
4. Ressort retour de haute résistance.
5. L'ensemble de joint secondaire et de joint d'étanchéité industriel permet de prévenir les fuites coûteuses.
6. Le raccord standard livré avec tous les vérins comporte un couvercle anti-poussière pour usage intensif.

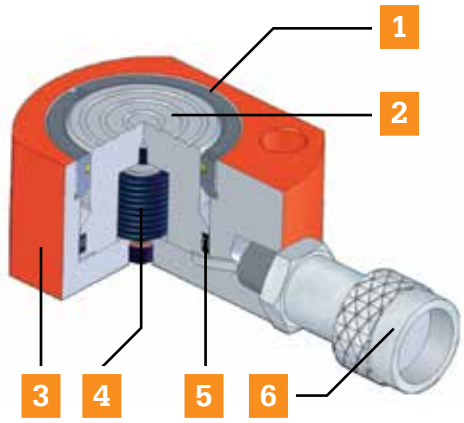

Nº DU PROD.	Nº DU MOD.	Capacité du vérin @ 700 bars (10,000 lb/po²)	Course	Surface utile du vérin	Volume d'huile	Hauteur vérin rétracté	Hauteur vérin étendu	Diamètre externe	Diamètre tige piston	Dimensions maximales				Poids du produit
						A	B	D	F	M	L	V	U	
		Tonnes metriques (tonnes US)	PO	PO³	PO³	PO	PO	PO	PO	PO	PO	PO	PO	lb / kg
033061	**SACL50**	5 (5.5)	0.24	1.10	0.26	1.30	1.54	2.32 x 1.65	0.98	0.91	0.83	0.22	1.12	1.30 / 0.6
033063	**SACL100**	10 (11)	0.39	2.25	0.88	1.65	2.09	3.27 x 2.20	1.50	1.34	1.10	0.28	1.44	3.30 / 1.5
033065	**SACL200**	20 (22)	0.43	4.39	1.90	2.01	2.44	3.98 x 3.00	2.01	1.57	1.57	0.39	1.94	5.90 / 2.7
033070	**SACL300**	30 (33)	0.51	6.48	3.31	2.30	2.80	4.61 x 3.74	2.60	1.77	1.89	0.39	2.05	9.50 / 4.3
033074	**SACL500**	50 (55)	0.63	9.86	6.21	2.64	3.27	5.51 x 4.49	2.76	2.13	2.24	0.43	2.62	14.70 / 6.7

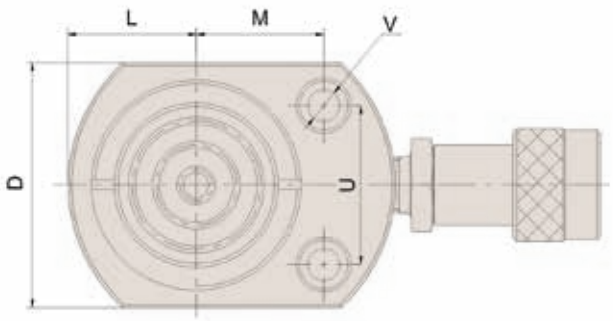

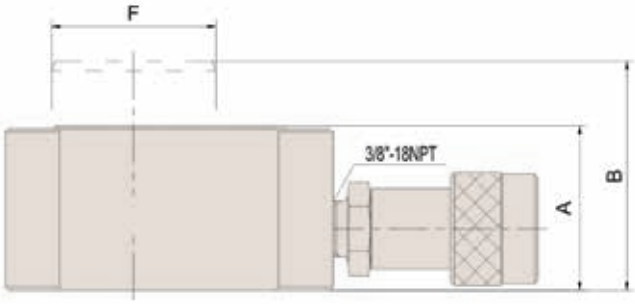

STRONGARM®

CAPACITÉ **20-30 TONNES**

VÉRIN CREUX À EFFET SIMPLE

Vérin creux

SHD INDUSTRIELLE

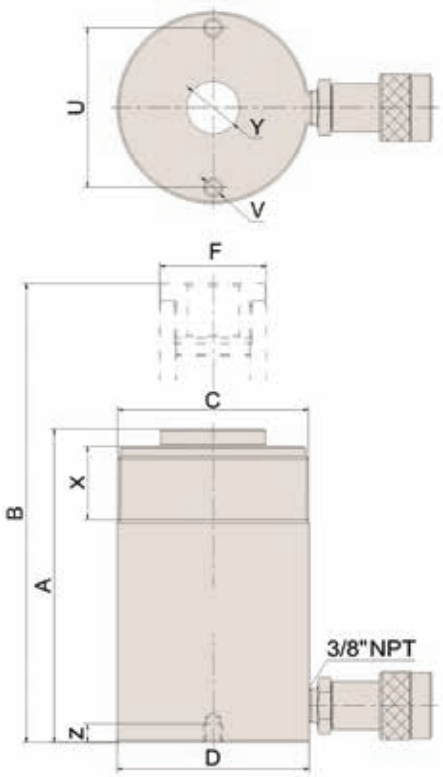

- Conçus avec un piston creux, permettant d'exercer à la fois des forces de pression et de traction
- Conformes à la norme ASME B-30.1. Alliage d'acier à haute résistance, pour une durée de vie prolongée et une sécurité accrue
- Ressort de rappel à simple effet
- Raccord rapide de 3/8 po-18NPT de haute qualité
- Col fileté, piston fileté pour une fixation facile
- Finition en émail cuit au four pour une meilleure résistance à la corrosion

Nº DU PROD.	Nº DU MOD.	Capacité du vérin @ 700 bars (10,000 lb/po²)	Course	Surface utile du vérin	Volume d'huile	Hauteur vérin rétracté A	Hauteur vérin étendu B	Filetage du col C	Longueur filetage du col X	Diamètre externe D
		Tonnes metriques (tónnes US)	PO	PO³	PO³	PO	PO	PO	PO	PO
033076	**SACH202**	20 (22)	1.93	5.08	9.80	6.38	8.31	3-7/8 - 12	1.50	3.90
033077	**SACH206**	20 (22)	6.10	5.08	31.01	12.05	18.15	3-7/8 - 12	1.50	3.90
033078	**SACH302**	30 (33)	2.52	7.39	18.62	7.01	9.53	4-1/2 - 12	1.65	4.53
033079	**SACH306**	30 (33)	6.10	7.39	45.10	12.99	19.09	4-1/2 - 12	1.65	4.53

CAPACITÉ **20-30 TONNES**

VÉRIN CREUX À EFFET SIMPLE

Vérin creux

SHD INDUSTRIELLE

1. La bague de guidage permet de contrôler la course et supporte l'intégralité du poids mort; il apporte aussi un soutien qui limite l'usure due aux charges mal centrées.
2. La couronne d'appui apporte un soutien supplémentaire pour limiter l'usure due aux charges mal centrées.
3. Le piston durci et chromé assure une plus grande longévité et limite l'usure.
4. Ressort retour de haute résistance.
5. Carcasse entièrement en acier avec finition en émail cuit au four pour une plus grande longévité.
6. La couronne d'appui pour usage industriel apporte un soutien supplémentaire pour limiter l'usure due aux charges mal centrées.
7. La bague d'étanchéité pour usage industriel permet de prévenir des fuites coûteuses.
8. Le raccord standard livré avec tous les vérins comporte un couvercle anti-poussière pour usage intensif.

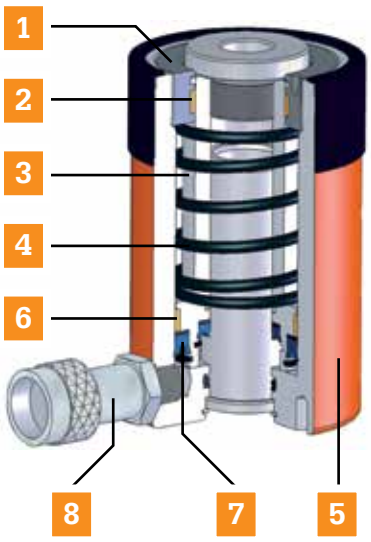

Diamètre tige piston	Orifices de fixation à la base			Diamètre orifice central	
F	CERCLE DE VISSAGE U	FILETAGE V	PROFONDEUR FILETAGE Z	Y	Poids du produit
PO	PO	PO	PO	PO	lb / kg
2.17	3.25	3/8 - 16UNC	0.37	1.06	16.06 / 7.3
2.17	3.25	3/8 - 16UNC	0.37	1.06	29.48 / 13.4
2.56	3.63	3/8 - 16UNC	0.55	1.31	23.10 / 10.45
2.56	3.63	3/8 - 16UNC	0.55	1.31	42.46 / 19.3

POMPE À AIR/HYDRAULIQUE

INDUSTRIELLE

- À utiliser avec toute une variété de vérins, presses et autre équipement hydraulique.
- Pression d'air requise entre 0,6 et 1 Mpa
- Fournit jusqu'à 10 000 lb/po² de pression hydraulique
- Atténuateur de bruit sur la sortie d'air pour une utilisation silencieuse
- Dispositif interne anti-surcharge
- Filetage du port d'entrée de 1/4 po et filetage du port de sortie de 3/8 po
- Les pompes sont équipées de filtres à air et à huile pour limiter le risque d'être endommagées par les contaminants de l'environnement.

Nº DU PROD.	Nº DU MOD.	Taux de pression	Pression de la source d'air	Volume d'huile utilisable	Débit		Dimensions			Matériau réservoir	Méthode	Poids du produit
					No Load	Load	L	I	H			
		lb/po²	lb/po²	PO³	PO³/MIN		PO	PO	PO			lb / kg
033125	**AHP002**	10,000	90 -145	98	49.5	7.6	10.3	5.3	7.3	Alliage d'aluminium	Pédale	19 / 9
033126	**AHP003**	10,000	90 -145	275	49.5	7.6	12.5	7	7.5	Acier	Pédale	28 / 13
033127	**AHP004**	10,000	90 -145	442	49.5	7.6	11	8.8	10	Acier	Pédale	36 / 16

SÉLECTION DE POMPES PNEUMATIQUES/HYDRAULIQUES À PÉDALE

Nº DU PROD.	Nº DU MOD.	Étape	Débit (PO³)	Ram Capacité (en tonnes)								
				5	10	15	25	30	50	75	100	150
				Temps nécessaire (en secondes) pour que le vérin se soulève d'un pouce								
033125	**AHP002**	Basse pression	0.81	1.30	2.90	3.90	6.40	8.30	15.00	19.50		
		Haute pression	0.12	8.70	19.00	26.30	42.50	55.00	100.00	130.00		
033126	**AHP003**	Basse pression	0.81	1.30	2.90	3.90	6.40	8.30	15.00	19.50	25.60	
		Haute pression	0.12	8.70	19.00	26.30	42.50	55.00	100.00	130.00	166.00	
033127	**AHP004**	Basse pression	0.81	1.30	2.90	3.90	6.40	8.30	15.00	19.50	25.60	38.00
		Haute pression	0.12	8.70	19.00	26.30	42.50	55.00	100.00	130.00	166.00	252.50

POMPE À MAIN, EFFET SIMPLE

SHD INDUSTRIELLE

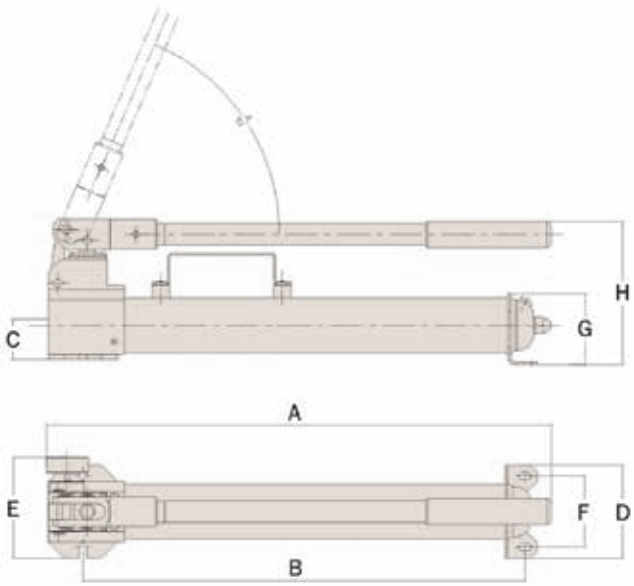

- Pompes à main à effet simple, fabriquées en alliage d'acier très résistant; résistantes à la corrosion et conçues pour être utilisées dans des conditions extrêmes
- Soupape de détente de pression interne pour éviter la surcharge
- Design compact pour faciliter le rangement et le transport
- Conception ergonomique
- Compatible avec plusieurs vérins et outils

Nº DU PROD.	Nº DU MOD.	Vitesse	Volume d'huile utilisable	Taux de pression		Volume d'huile expulsé par coup de pompe		Force de pression du manche	Filetage de sortie d'huile	Poids du produit
				1ère étape	2nde étape	1ère étape	2nde étape			
			PO³	lb/po²	lb/po²	PO³	PO³	lbs	PO	lb / kg
033101	**HPS55**	Dual	55	360	10,000	2.038	0.201	108	3/8 - 18NPT	16.06 / 4.56
033102	**HPS140**	Dual	140	360	10,000	2.038	0.201	108	3/8 - 18NPT	22.22 / 10.08

TABLEAU DE SÉLECTION DE POMPES À MAIN

Nº DU PROD.	Nº DU MOD.	Étape	Flux (PO³)	Ram Capacité (en tonnes)						
				5	10	15	25	30	50	75
				Nombre de coups de pompe requis pour que le vérin se soulève d'un pouce						
033101	**HPS55**	1ère étape	2.038	1	2	2	3			
		2nde étape	0.201	6	12	16	26			
033102	**HPS140**	1ère étape	2.038	1	2	2	3	4	6	8
		2nde étape	0.201	6	12	16	26	31	55	81

BOYAUX HYDRAULIQUE CAOUTCHOUC

INDUSTRIELLE

Nº DU PROD.	Nº DU MOD.	Matériau tuyau	Diamètre interne	Pression d'utilisation	Pression d'éclatement	Filetage	Longueur
			PO	lb/po²	lb/po²	PO	FT
033130	**HPH8206**	Caoutchouc	1/4	10,000	20,000	3/8 - NPT	6
033131	**HPH8210**	Caoutchouc	1/4	10,000	20,000	3/8 - NPT	10
033132	**HPH8220**	Caoutchouc	1/4	10,000	20,000	3/8 - NPT	20
033133	**HPH8306**	Caoutchouc	3/8	10,000	20,000	3/8 - NPT	6
033134	**HPH8310**	Caoutchouc	3/8	10,000	20,000	3/8 - NPT	10
033135	**HPH8320**	Caoutchouc	3/8	10,000	20,000	3/8 - NPT	20

RACCORDS RAPIDE

Nº DU PROD.	Nº DU MOD.	Pression max.	Type	Filetage	Coupler Type
		lb/po²		PO	
033140	**QC201MF**				Mâle / Femelle
033141	**QC201F**	10,000	Haut débit	3/8 - 18NPT	Femelle
033142	**QC201M**				Mâle

SOUPAPES HYDRAULIQUES

033165

Soupape à pointeau, pour contrôler manuellement la vitesse du vérin; peut être utilisée comme soupape de fermeture pour soutenir temporairement la charge

033160

Clapet anti-retour à fonctionnement manuel, utilisé pour soutenir la charge avec un vérin à action simple ou double, pouvant être ouvert manuellement pour permettre à l'huile de revenir vers le réservoir quand le vérin se rétracte.

SHD INDUSTRIELLE

JAUGES DE PRESSION

Nº DU PROD.	Nº DU MOD.	Plage de pression		Filetage	Diamètre jauge
		MPA	lb/po²	PO	PO
033150	**HPG2510**	0 - 100	0 - 15,000	1/4 - NPT	2.5
033151	**HPG4010**	0 - 100	0 - 15,000	1/2 - NPT	4

ADAPTATEURS DE JAUGE

Nº DU PROD.	Nº DU MOD.	Filetage raccord femelle	Filetage raccord mâle	Filetage jauge	A	B	C	D	E	F
		PO	PO	PO	PO	PO	PO	PO	PO	PO
033152	**GA001**	3/8 - NPT	3/8 - NPT	1/2 - NPT	2.79	1.22	1/2 - NPT	3/8 - NPT	3/8 - NPT	1.25
033153	**GA002**	3/8 - NPT	3/8 - NPT	1/2 - NPT	6.1	1.37	1/2 - NPT	3/8 - NPT	3/8 - NPT	1.25
033154	**GA003**	3/8 - NPT	3/8 - NPT	1/4 - NPT	5.23	1.88	1/4 - NPT	3/8 - NPT	3/8 - NPT	1.25
033155	**GA004**	3/8 - NPT	1/4 - NPT	1/2 - NPT	4.37	1.37	1/2 - NPT	1/4 - NPT	3/8 - NPT	1.25
033156	**GA005**	3/8 - NPT	3/8 - NPT	1/4 - NPT	5.27	1.37	1/4 - NPT	3/8 - NPT	1/4 - NPT	1.25

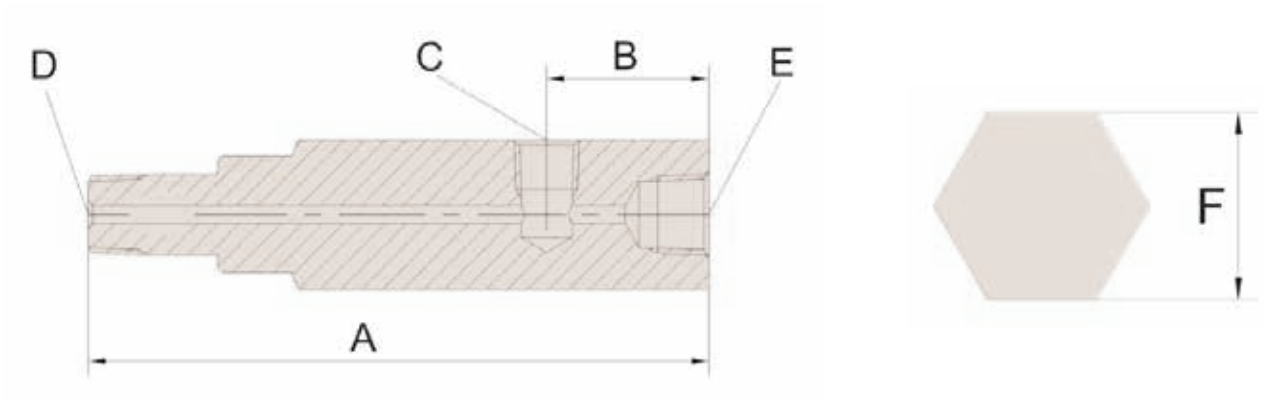

PRODUITS PROFESSIONNELS. RÉSULTATS PROFESSIONNELS.

JET GROUP

Communiquez avec votre distributeur pour obtenir des renseignements complets sur ces articles et bien d'autres.

www.jetgroupbrands.com

NPA14-SA033001-165-FR