Installationsguide

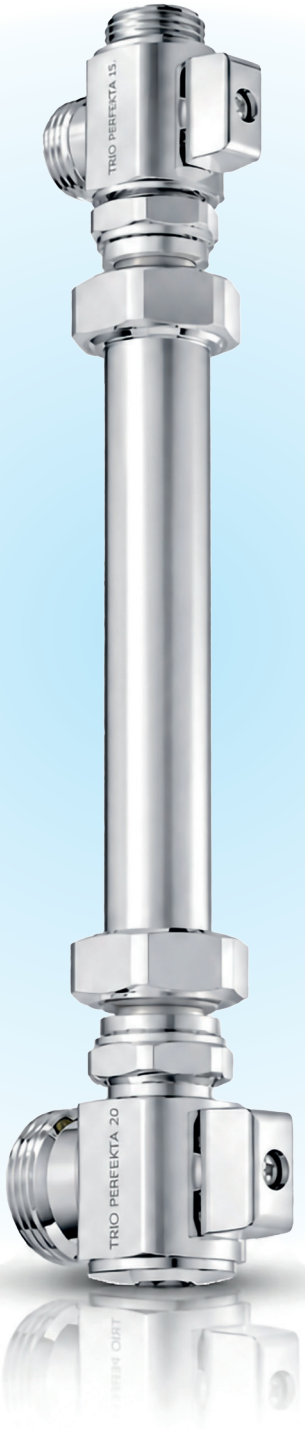

Konkreta installationsförslag med produktförteckning

INSTALLATIONSFÖRSLAG 1 | 1VV - 1KV

För väggbricka | Matning Ø16-rör | 60 cc

Frontvy

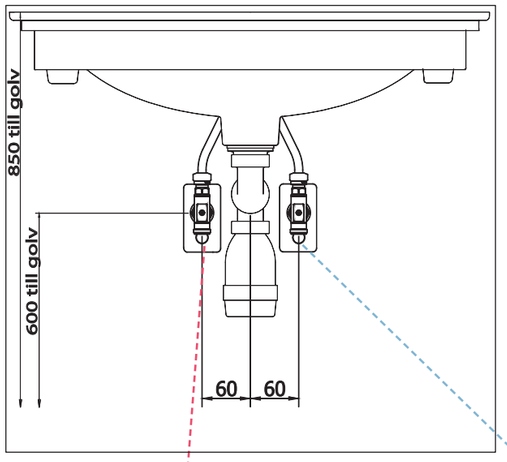

Sidovy

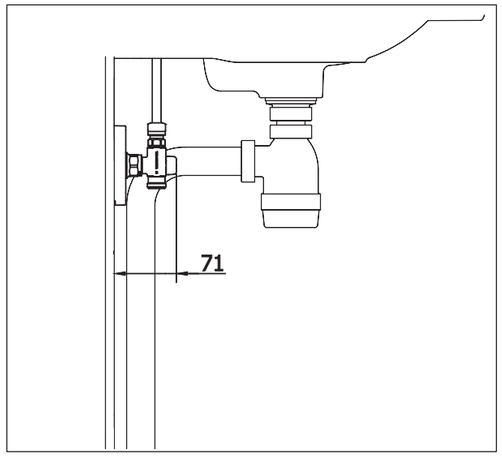

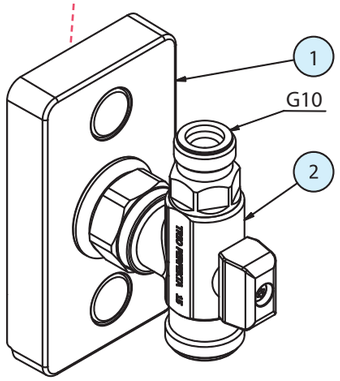

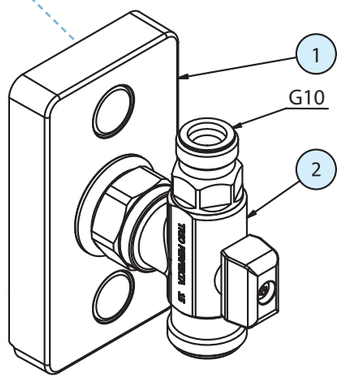

Produkter som ingår i installationen

Pos.	RSK	Benämning
1	**850 51 00**	Väggbricka 1 | G15 - Ø16x2,0-2,2 Pex/Alupex/Pb
2	**850 49 96**	Fördelare 1 | G15/G10

Pos.	RSK	Benämning
1	**850 51 00**	Väggbricka 1 | G15 - Ø16x2,0-2,2 Pex/Alupex/Pb
2	**850 49 96**	Fördelare 1 | G15/G10

INSTALLATIONSFÖRSLAG 2 | 1VV - 2KV

För väggbricka | Matning Ø16-rör | 60 cc

Frontvy

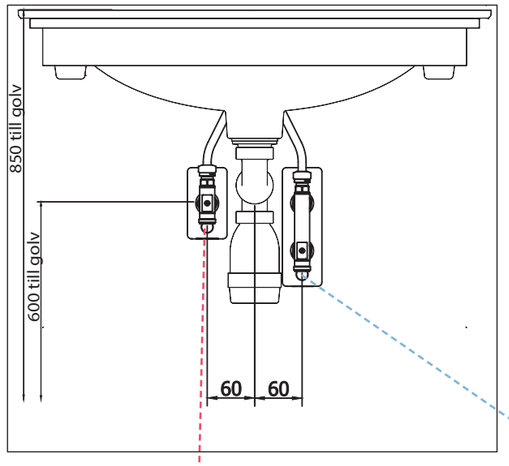

Sidovy

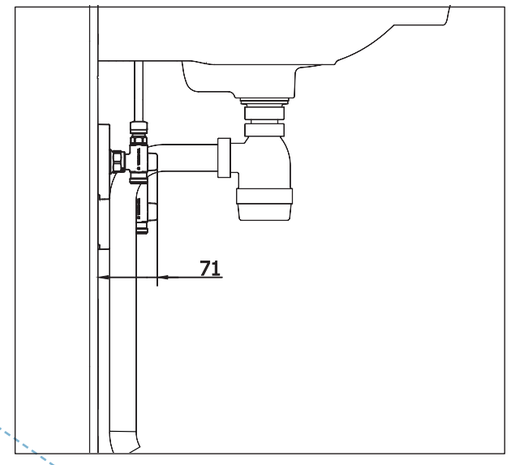

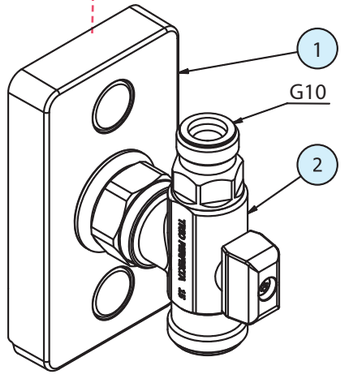

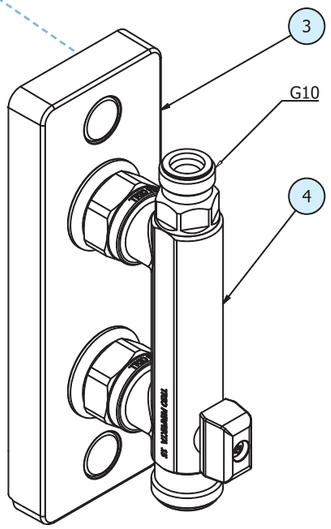

Produkter som ingår i installationen

Pos.	RSK	Benämning
1	**850 51 00**	Väggbricka 1 | G15 - Ø16 Pex/Alupex/Pb
2	**850 49 96**	Fördelare 1 | G15/G10

Pos.	RSK	Benämning
3	**850 51 03**	Väggbricka 2 | 60 cc | 2xG15 - Ø16x2,0-2,2 Pex/Alupex/Pb
4	**850 50 58**	Fördelare 2 | 60 cc | 2 x G15/G10

INSTALLATIONSFÖRSLAG 3 | 2VV - 3KV

För väggbricka | Matning Ø16-rör | 60 cc

Frontvy

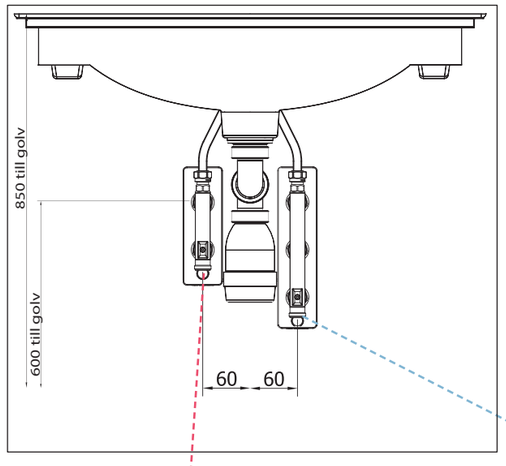

Sidovy

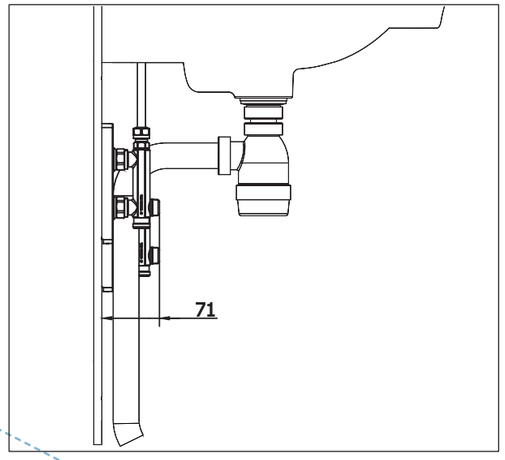

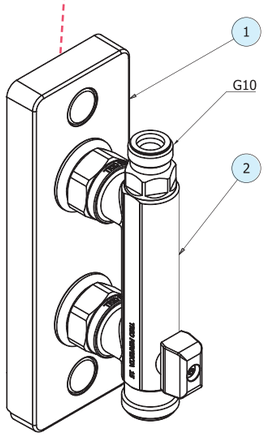

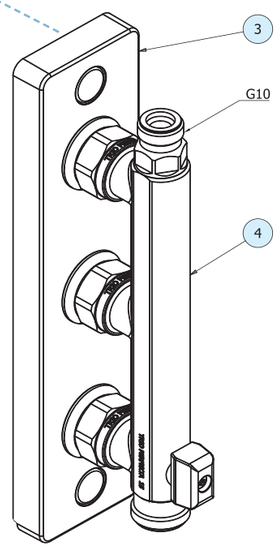

Produkter som ingår i installationen

Pos.	RSK	Benämning
1	**850 51 03**	Väggbricka 2 | 60 cc | 2xG15 - Ø16 x 2,0-2,2 Pex/Alupex/Pb
2	**850 50 58**	Fördelare 2 | 60 cc | 2 x G15/G10

Pos.	RSK	Benämning
3	**850 51 06**	Väggbricka 3 | 60 cc | 3xG15 - Ø16 x 2,0-2,2 Pex/Alupex/Pb
4	**850 50 59**	Fördelare 3 | 60 cc | 3 x G15/G10

INSTALLATIONSFÖRSLAG 4 | 3VV - 4KV

För väggbricka | Matning Ø16-rör | 60 cc

Frontvy

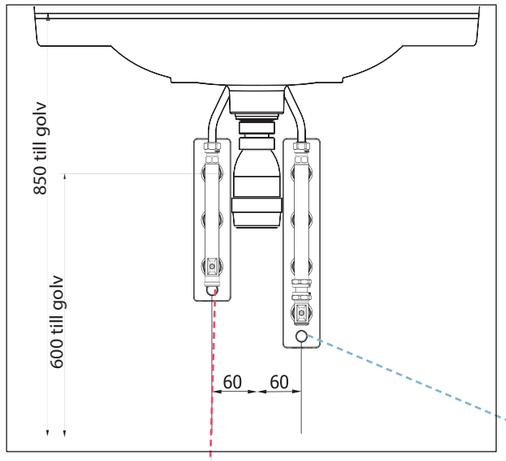

Sidovy

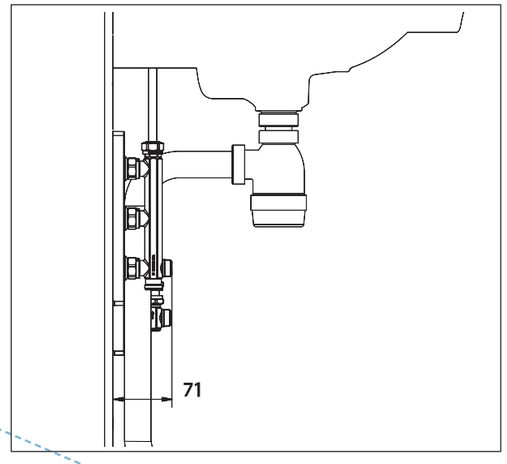

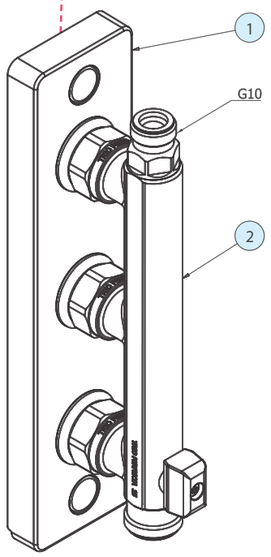

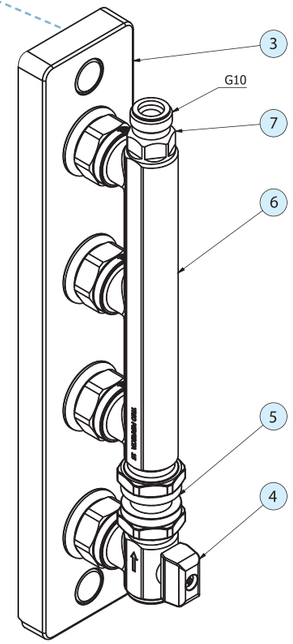

Produkter som ingår i installationen

Pos.	RSK	Benämning
1	**850 51 06**	Väggbricka 3 | 60 cc | 3xG15 - Ø16 Pex/Alupex/Pb
2	**850 50 59**	Fördelare 3 | 60 cc | 3 x G15/G10

Pos.	RSK	Benämning
3	**851 10 02**	Väggbricka 4 | 60 cc | 4xG15 - Ø16 Pex/Alupex/Pb
4	**177 41 59**	Fördelare 1 | G15xG15
5	**196 20 52**	Dubbelmutter | G15 -G15
6	**177 41 02**	Fördelare 3 | 60 cc | 3 x G15/G15
7	**824 11 87**	Övergångsnippel | G10 x G10

INSTALLATIONSFÖRSLAG 5 | 3VV - 5KV

För väggbricka | Matning Ø20-rör | 60 cc

Väggbrickor med gängstorlek G20 kompletteras med kopplingssats för Ø20-rör, se * i komponentlistan

196 20 53 för 2,0-2,3 Pex/Alupex/Pb
196 20 54 för 2,4-2,7 Pex/Alupex/Pb
196 20 55 för 2,8-3,0 Pex/Alupex/Pb

Varmt vatten

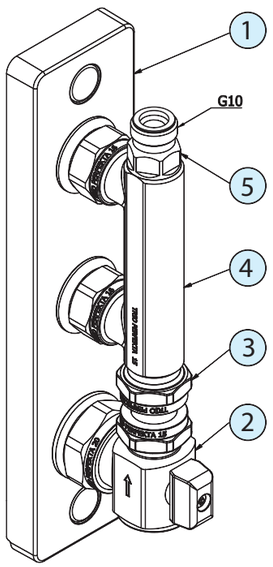

Kallt vatten

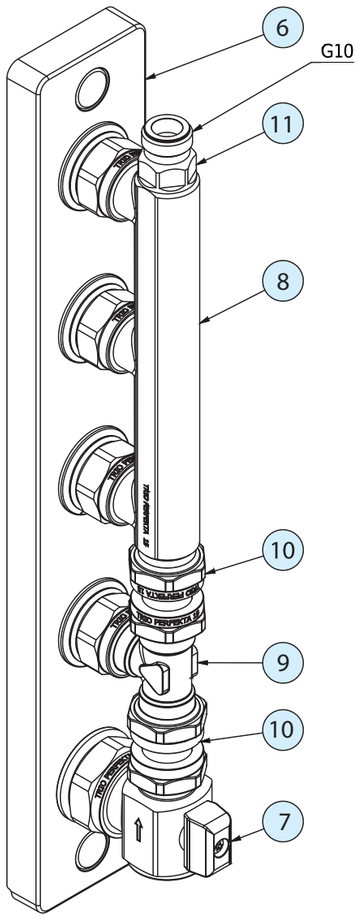

Frontvy

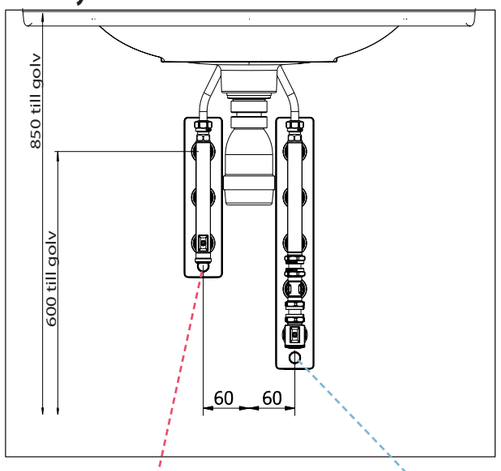

Sidovy

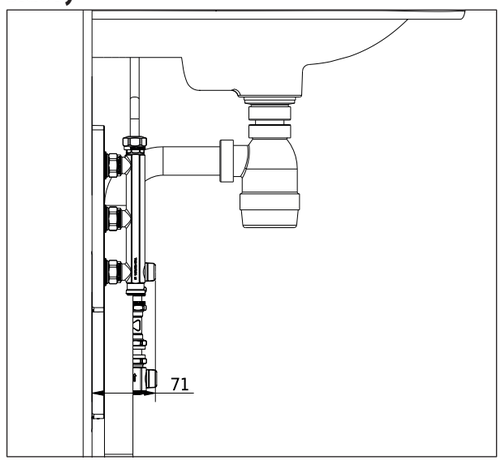

Produkter som ingår i installationen

Pos.	RSK	Benämning
1	**851 10 07**	*Väggbricka 3 | 60 cc | 1 x G20 -Ø20 & 2xG15 - Ø16 x 2,0-2,2 Pex/Alupex/Pb
2	**177 41 60**	Fördelare 1 | G20 x G15
3	**196 20 52**	Dubbelmutter | G15 - G15
4	**177 41 01**	Fördelare 2 | 60 cc | 2 x G15/G15
5	**824 11 87**	Övergångsnippel | G10 - G10

Pos.	RSK	Benämning
6	**851 10 54**	*Väggbricka 5 | 60 cc | 1 x G20 -Ø20 & 4 x G15 - Ø16 x 2,0-2,2 Pex/Alupex/Pb
7	**177 41 00**	Fördelare 1 | G20 x G15
8	**177 41 02**	Fördelare 3 | 60 cc | 3 x G15/G15
9	**196 20 57**	Kopplingsdel, T-rör | 3 x G15
10	**196 20 52**	Dubbelmutter | G15 x G15 (2 st)
11	**824 11 87**	Övergångsnippel | G10 x G10

**Kompletteras med kopplingssats 196 20 53, 196 20 54 eller 196 20 55*

Teknisk info

Installation med Ø20 mm matning. Fördelarna kan monteras både stående och liggande. Sker monteringen i en kommod så måste kommodens mått säkerställas redan under projekteringsstadiet så att installationen får plats. Är det trångt om utrymme kan man t.ex. dela upp en rak 5-hålsbricka i två stycken mindre väggbrickor, se installationsförslag 6.

INSTALLATIONSFÖRSLAG 6 | 3VV - 5KV

För väggbricka | Matning Ø20-rör | 60 cc

Väggbrickor med gängstorlek G20
kompletteras med kopplingssats för Ø20-rör,
se * i komponentlistan

196 20 53 för 2,0-2,3 Pex/Alupex/Pb
196 20 54 för 2,4-2,7 Pex/Alupex/Pb
196 20 55 för 2,8-3,0 Pex/Alupex/Pb

Varmt vatten

Kallt vatten

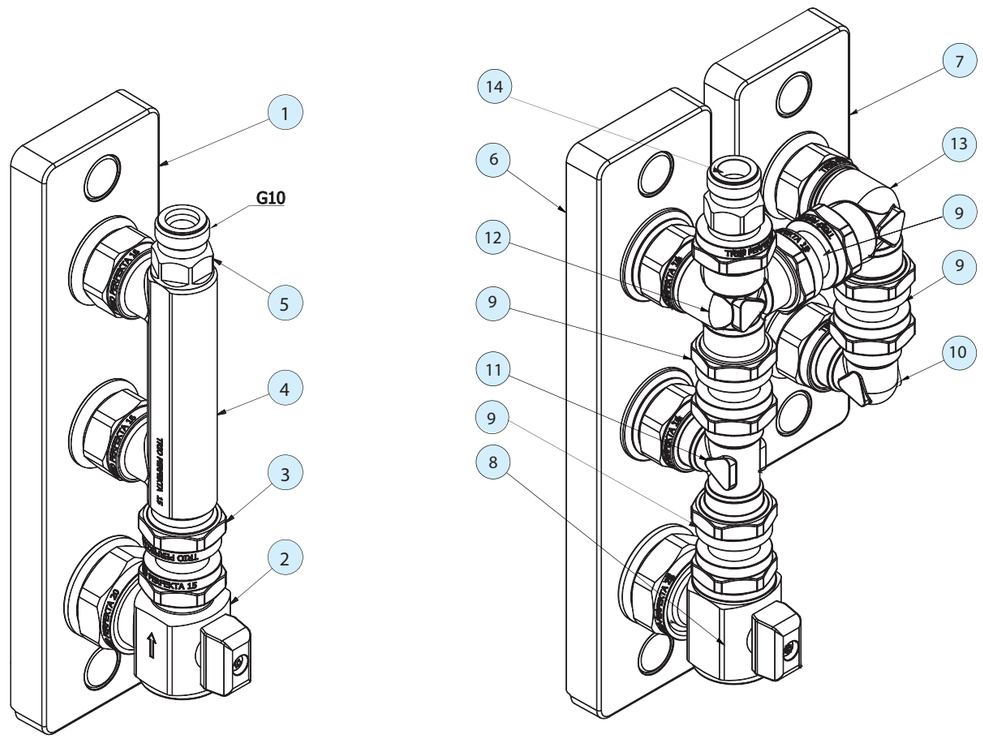

Frontvy

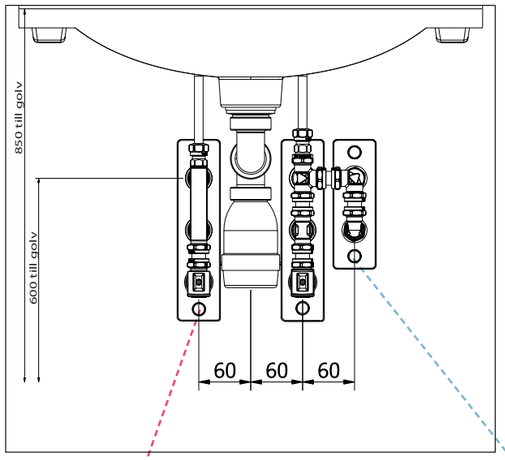

Sidovy

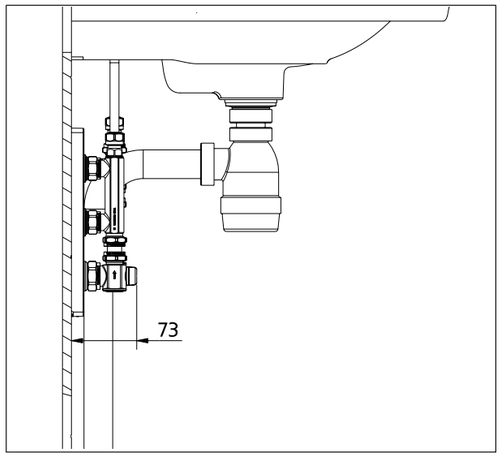

Produkter som ingår i installationen

Pos.	RSK	Benämning
1	**851 10 07**	*Väggbricka 3 | 60 cc | Ø20 - 2xØ16x2,0-2,2 Pex/Alupex/Pb
2	**177 41 60**	Fördelare 1 | G20 x G15
3	**196 20 52**	Dubbelmutter | G15 x G15
4	**177 41 01**	Fördelare 2 | 60 cc | 2xG15/G15
5	**824 11 87**	Övergångsnippel | G10 - G10

**Kompletteras med kopplingssats 196 20 53, 196 20 54 eller 196 20 55*

Pos.	RSK	Benämning
6	**851 10 07**	*Väggbricka 3 | 60 cc | G20 - Ø20 - 2xG15 - Ø16 x 2,0-2,2 Pex/Alupes/Pb
7	**850 51 03**	Väggbricka 2 | 60 cc | 2 x G15 - Ø16 x 2,0-2,2 Pex/Alupex/Pb
8	**177 41 59**	Fördelare 1 | G15 x G15
9	**196 20 52**	Dubbelmutter | G15 x G15 (4 st)
10	**196 20 56**	Kopplingsdel, vinkel | G15 x G15
11	**196 20 57**	Kopplingsdel T-rör | 3 x G15
12	**196 23 70**	Kopplingsdel T-rörshörn | 4 x G15
13	**196 23 69**	Kopplingsdel, vinkelhörn | 3 x G15
14	**196 23 74**	Kopplingsdel med löpmutter | G15 x G10

Teknisk info

Exempel på en kompakt installation som inte bygger så mycket i höjdled.

INSTALLATIONSFÖRSLAG 7 | 5VV - 7KV

För väggbricka | Matning Ø20-rör | 60 cc

Väggbrickor med gängstorlek G20
kompletteras med kopplingssats för Ø20-rör,
se * i komponentlistan

196 20 53 för 2,0-2,3 Pex/Alupex/Pb
196 20 54 för 2,4-2,7 Pex/Alupex/Pb
196 20 55 för 2,8-3,0 Pex/Alupex/Pb

Varmt vatten

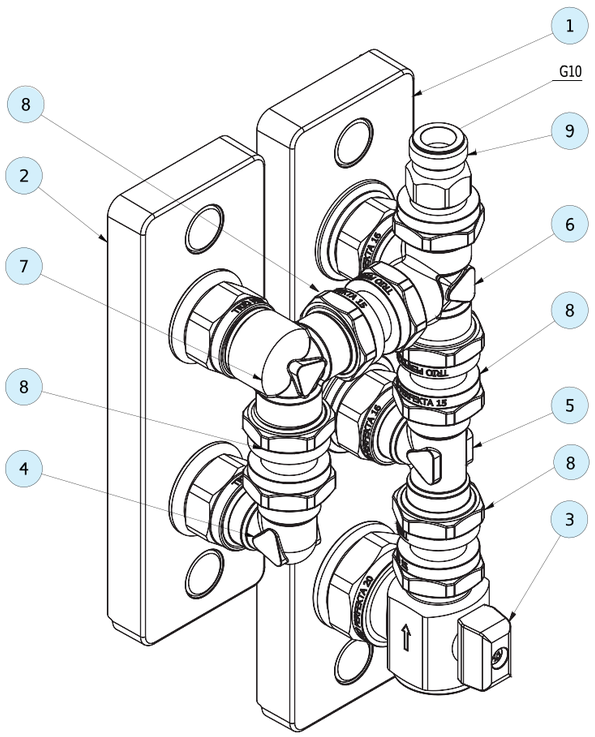

Kallt vatten

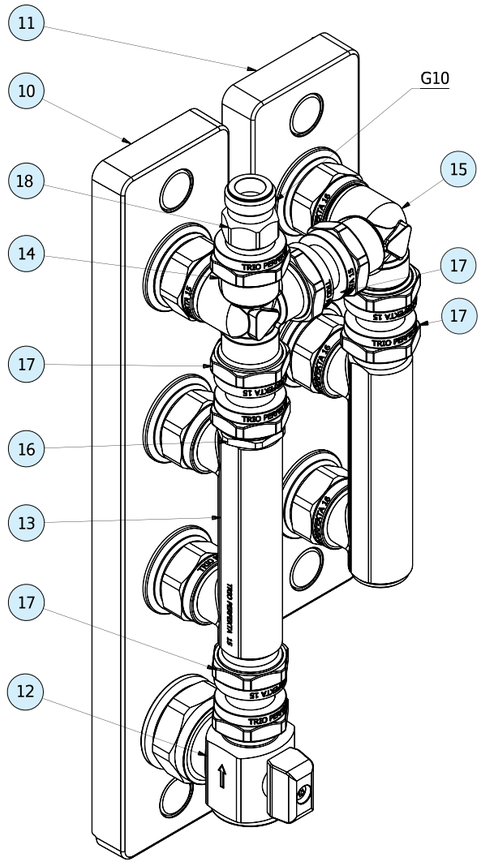

Frontvy

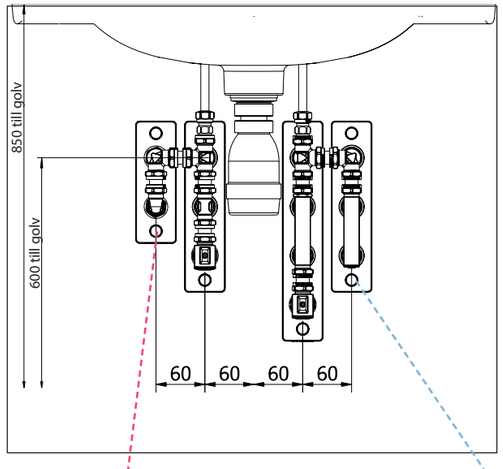

Sidovy

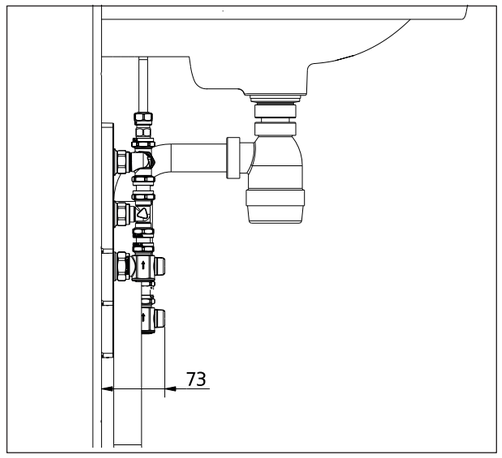

Produkter som ingår i installationen

Pos.	RSK	Benämning
1	**851 10 07**	*Väggbricka 3 | 60 cc | G20 -Ø20 & 2xG15 - Ø16 x 2,0-2,2 Pex
2	**850 51 03**	Väggbricka 2 | 60 cc | G15- Ø16 x 2,0-2,2 Pex/Alupex/Pb
3	**177 41 60**	Fördelare 1 | G20 x G15
4	**196 20 56**	Kopplingsdel,vinkel | G15 x G15
5	**196 20 57**	Kopplingsdel, T-rör | 3 x G15
6	**196 23 70**	Kopplingsdel, T-rörshörn | 4 x G15
7	**196 23 69**	Kopplingsdel, Vinkelhörn | 3 x G15
8	**196 20 52**	Dubbelmutter | G15 x G15 (4 st)
9	**196 23 74**	Kopplingsdel med löpmutter | G15 x G10

Pos.	RSK	Benämning
10	**851 10 08**	*Väggbricka 4 | 60 cc | G20 - Ø20 & 3 x G15 - Ø16 x 2,0-2,2 Pex/Alupex/Pb
11	**850 51 06**	Väggbricka 3 | 60 cc | 3x G15 - Ø16 x 2,0-2,2 Pex/Alupex/Pb
12	**177 41 60**	Fördelare 1 | G20 x G15
13	**177 41 01**	Fördelare 2 | 60 cc| 2 xG15/G15
14	**196 23 70**	Kopplingsdel T-rörshörn | 4 x G15
15	**196 23 69**	Kopplingsdel vinkelhörn | 3 x G15
16	**196 20 59**	Kopplingsdel | G10 x G15
17	**196 20 52**	Dubbelmutter | G15 x G15 (4 st)
18	**196 23 74**	Kopplingsdel med löpmutter | G15 x G10

**Kompletteras med kopplingssats 196 20 53, 196 20 54 eller 196 20 55*

Teknisk info

Genom att kombinera ihop våra väggbrickor och fördelare med olika byggbara kopplingsdelar så bygger du enkelt en egen fördelarlösning och byggmåtten blir alltid 60cc både i höjd- och sidled.

INSTALLATIONSFÖRSLAG 8

FÖR VVC | MATNING 20-RÖR | 180 cc

Exempel på installation med väggbricka, fördelare och vattenmätare

Varmt vatten

Kallt vatten

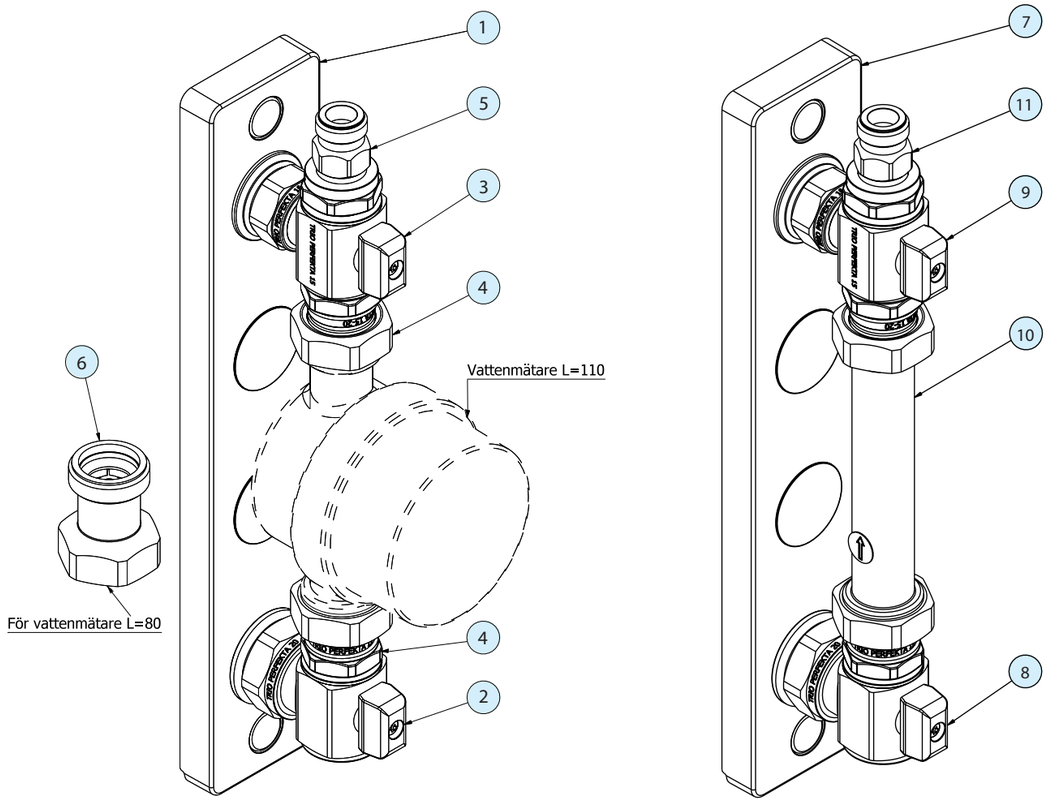

i Installation med vattenmätare med valda fördelare för inkommande vatten och för utgående vatten. Observera att förlängare 30 mm krävs när vattenmätaren är 80 mm. Förlängare erbjuds *med* eller *utan* backventil, RSK 192 23 72 alternativt 196 23 71.

Frontvy

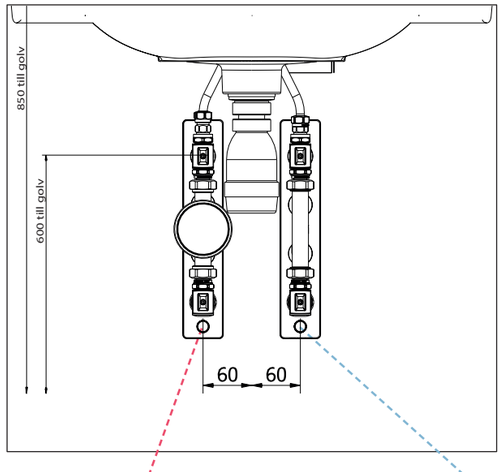

Sidovy

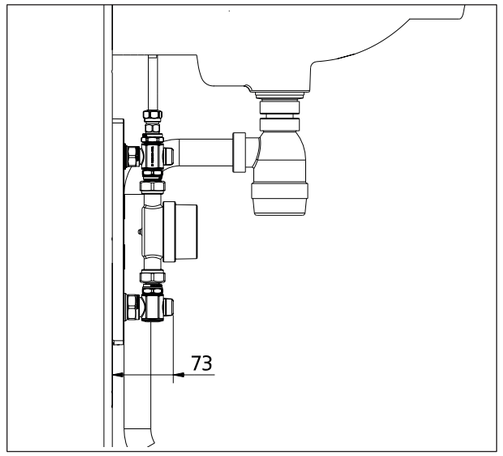

Produkter som ingår i installationen

Pos.	RSK	Benämning
1	**851 10 26**	*Väggbricka 2 | 180cc | 1xG20-Ø20 & 1xG15-16 x 2,0-2,2 Pex/Alupex/Pb
2	**177 41 60**	Fördelare 1 | G20 x G15
3	**177 41 57**	Fördelare 3 | T-ventil | 3xG15
4	**196 23 66**	Dubbelmutter | G20 x G15 (2 st)
5	**196 23 74**	Kopplingsdel med löpmutter | G15 x G10
6	**196 23 72**	Kopplingsdel, förlängare | G20 | med backventil

Pos.	RSK	Benämning
7	**851 10 26**	*Väggbricka 2 | 180cc | 1xG20-Ø20 & 1xG15-16 x 2,0-2,2 Pex/Alupex/Pb
8	**177 41 60**	Fördelare 1 | G20 x G15
9	**177 41 57**	Fördelare 3 | T-ventil | 3xG15
10	**196 23 73**	Koppelrörsats med backventil | G15 x G15
11	**196 23 74**	Kopplingsdel med löpmutter | G15 x G10

**Kompletteras med kopplingssats 196 20 53, 196 20 54 eller 196 20 55*

Teknisk info

Genom att montera en koppelrörsats på kallvattensidan så har man förberett även kallvattensidan för framtida vattenmätning. Trio Perfektas koppel för lägenhetsmätare gör det möjligt att stänga av vattnet på båda sidor om vattenmätaren för ett enkelt byte eller service av vattenmätaren.

INSTALLATIONSFÖRSLAG 9 | 5VV - 7KV

FÖR VVC | MATNING 20-RÖR | 180 cc

Exempel på installation med väggbricka, fördelare och vattenmätare

Varmt vatten **Kallt vatten**

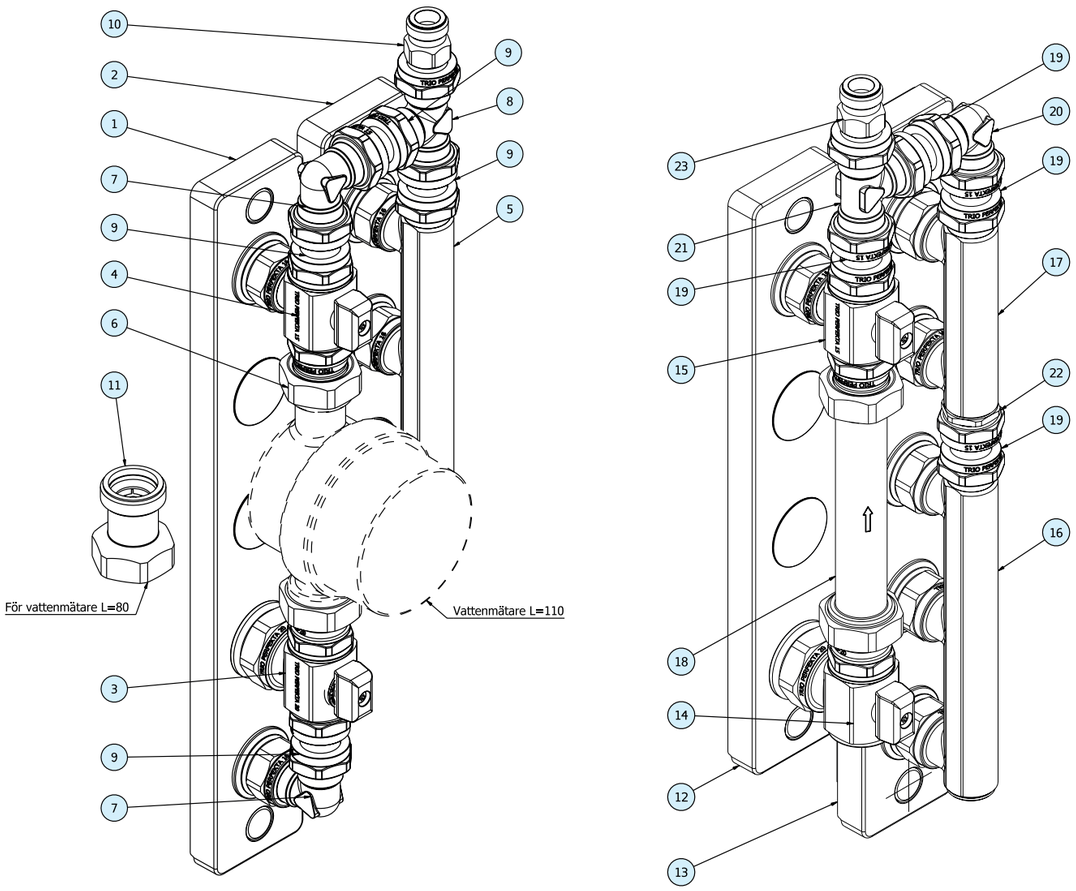

Teknisk info

Finns VVC så använder man med fördel en Fördelare 3-vägs T-ventil för inkommande vatten och därefter kopplar man på VVC på "baksida" av Fördelare 3- vägs T-ventil.

i **Installation med vattenmätare med valda fördelare för inkommande vatten och för utgående vatten. Observera att förlängare 30 mm krävs när vattenmätaren är 80 mm. Förlängare erbjuds *med* eller *utan* backventil, RSK 192 23 72 alternativt 196 23 71.**

Frontvy

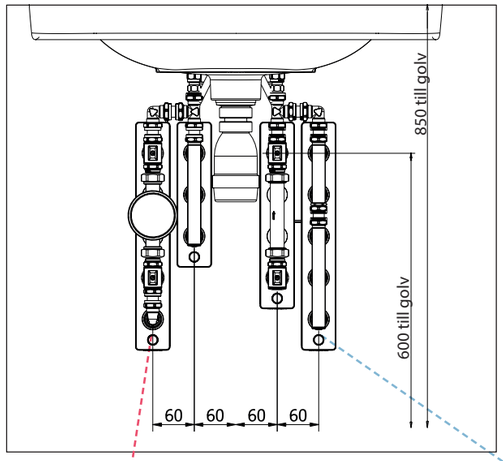

Sidovy

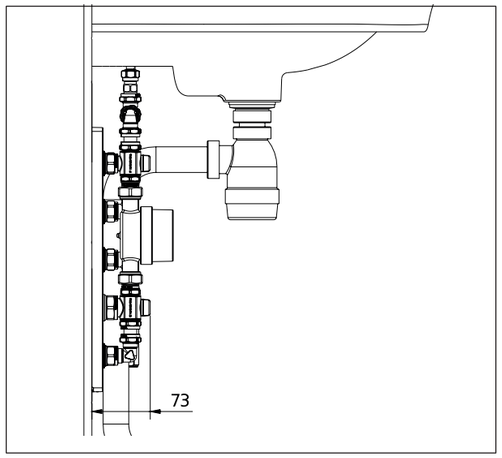

Produkter som ingår i installationen

Pos.	RSK	Benämning
1	**851 10 58**	*Väggbricka 3 | 180 cc | 1xG20-Ø20 & 2xG15-16pex lägenhetsmätning & VVC
2	**850 51 06**	Väggbricka 3 | 60 cc | 3 x G15 - Ø16x2,0-2,2 Pex/Alupex/Pb
3	**177 41 58**	Fördelare 3 | T-ventil | G20 x G15 x G15
4	**177 41 57**	Fördelare 3 | T-ventil | 3 x G15
5	**177 41 02**	Fördelare 3 | 60 cc | 3 x G15/G15
6	**196 23 73**	Koppelrörssats med backventil | G15 x G15
7	**196 20 56**	Kopplingsdel, vinkel | G15 x G15 (2 st)
8	**196 20 57**	Kopplingsdel, T-rör | 3 x G15
9	**196 20 52**	Dubbelmutter | G15 x G15 (4 st)
10	**196 23 74**	Kopplingsdel med löpmutter | G15 x G10
11	**196 23 72**	Kopplingsdel, förlängare | G20 | med back-ventil

**Kompletteras med kopplingssats 196 20 53, 196 20 54 eller 196 20 55*

Pos.	RSK	Benämning
12	**851 10 56**	*Väggbricka 2 | 180 cc | 1xG20-Ø20 & 1xG15-16pex lägenhetsmätning
13	**851 10 53**	Väggbricka 5 | 60 cc | 5 x G15 - Ø16 x2,0-2,2 Pex/Alupex/Pb
14	**177 41 60**	Fördelare 1 | G20 x G15
15	**177 41 57**	Fördelare 3 | T-ventil | 3 x G15
16	**177 41 02**	Fördelare 3 | 60 cc | 3 x G15/G15
17	**177 41 01**	Fördelare 2 | 60 cc | 2 x G15/G15
18	**196 23 73**	Koppelrörssats | med backventil | G15 x G15
19	**196 20 52**	Dubbelmutter | G15 x G15 (3 st)
20	**196 20 56**	Kopplingsdel, vinkel | G15 x G15
21	**196 20 57**	Kopplingsdel, T-rör | 3 x G15
22	**196 20 59**	Kopplingsdel, rak | G10 x G15
23	**196 23 74**	Kopplingsdel med löpmutter | G15 x G10

INSTALLATIONSFÖRSLAG 10 | 2VV - 3KV

För täckbricka | Matning 16-rör | 60 cc

Frontvy

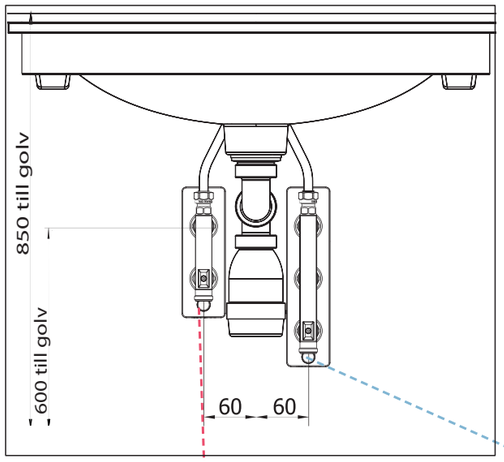

Sidovy

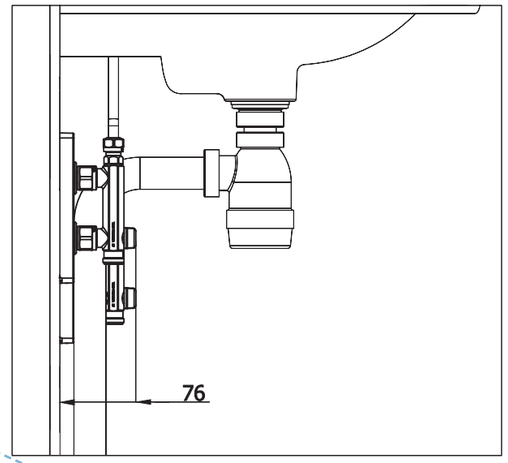

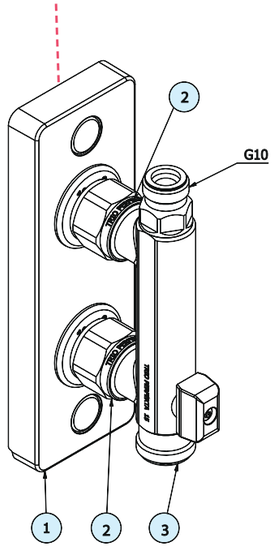

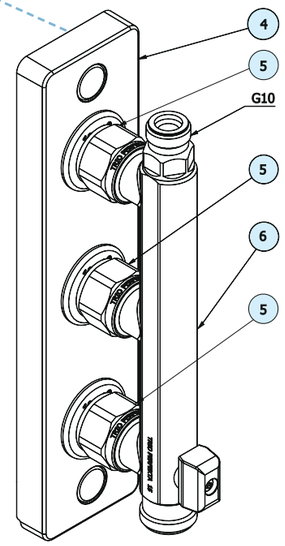

Produkter som ingår i installationen

Pos.	RSK	Benämning
1	**850 50 96**	Täckbricka 2
2	**196 20 62**	Halvkoppling | G15 x Ø16 x 2,0-2,2 Pex/Alupex/Pb (2 st)
3	**850 50 58**	Fördelare 2 | 60 cc | 2 x G15/G10

Pos.	RSK	Benämning
4	**850 50 97**	Täckbricka 3
5	**196 20 62**	Halvkoppling | G15 x Ø16 x 2,0-2,2 Pex/Alupex/Pb (3 st)
6	**850 50 59**	Fördelare 3 | 60 cc | 3 x G15/G10