PROTEKT®

TM 15

TURVAJALUSTA

EN 795/B TS 16415/B



Kuva 1 - TM15-laitteen yleisnäkymä

1. YLEINEN KUVAUS

TM15-turvajalusta on EN795/B-standardin ja TS16415/B-asiakirjan mukainen ankkuripiste, jota voidaan käyttää putoamissuojavarusteiden osana. TM15-jalusta suojaa jopa kolmea henkilöä samanaikaisesti. TM15-jalusta koostuu pulverimaalatusta alumiinipäästä, joka on varustettu 3 kuulalaakeroidulla polyamidirullalla (CRW200 / RUP502-U / RUP503-U / RUP504 / RUP506 evakuointilaitteiden työköyden ohjaamiseen). Päässä on myös 3 kiinnityspistettä, jotka sijaitsevat sen sivuseinillä. Jokainen näistä kohdista voi toimia putoamissuojavarusteiden kiinnityspisteenä. Yksi piste on tarkoitettu enintään yhdelle käyttäjälle kerrallaan. Aiemmin mainitut evakuointilaitteet voidaan kiinnittää jokaiseen kolmeen alumiiniseen teleskooppijalkaan käyttämällä UTB-yleispidikettä (AT017-300). Jokainen teleskooppijalka on viimeistelty galvanoidusta teräksestä valmistetulla jalalla, jossa on kumityyny. Jokainen jalka on varustettu hampailla, jotka kaivautuvat löysään tai liukkaaseen pintaan (maa, hiekka, sora, jää, lumi), kun jalkaa käännetään oikein jalkaan nähden. Sisäjalka lukitaan ulkojalkaan automaattisella tapilla, joissa on lukitusrivat, jotka vapautetaan keilanpitimessä olevalla painikkeella. Laitteen perusparametrit:

- Enimmäiskorkeus ”pään alapuolella”: 3,13m
- . Vähimmäiskorkeus ”pään alapuolella”: 1,97m
- Halkaisija-alue, jolle jalusta voidaan asettaa: 1,1…1,7m.

2. TYÖKUORMITUS JA KESTÄVYYS

a) YLEISET TIEDOT

Vähimmäismurtokuormitus (MBS): 21kN. Laitetta voidaan kuormittaa käyttövoimalla pystysuorassa alaspäin laitteen jalkojen rajoittamassa tilassa. Enimmäiskuormitus, joka voidaan siirtää käytön aikana laitteesta staattiseen rakenteeseen – 10 kN (The maximum load that could be transmited in service from the device to the static construction).
Jos laitetta käytetään osana putoamisen estojärjestelmää, käyttäjä on varustettava laitteella, joka rajoittaa häneen kohdistuvat suurimmat dynaamiset voimat putoamisen pysäyttämisessä enintään 6 kN:iin.

b) TAVARAVARUSTEILLE,

jotka on asennettu jalustan jalkaan ja/tai päähän UTB-kiinnikkeen (AT017-300) avulla: Sallittu käyttökuorma (WLL): 1000 kg Turvallisuuskerroin (SF): 2,1:1.

c) HENKILÖNSUOJAIMILLE (PPE), jotka on kiinnitetty pään kiinnityspisteisiin:

Lue tämä käyttöohje huolellisesti ennen käyttöä

Enintään 3 henkilöä samanaikaisesti. Yksi henkilö kiinnitettynä yhteen ankkuripisteeseen.
Standardin EN795/B ja asiakirjan TS16415/B mukaisesti laitteen kestävyys on vähintään 14kN

d) HENKILÖIDEN EVAKUOINTILAITTEILLE,

jotka on asennettu jalustan jalkaan UTB-kiinnikkeellä (AT017-300): Sallittu käyttökuormitus (WLL): 200kg Turvallisuuskerroin (SF): 10:1. Käytettävän evakuointilaitteen työkuormitus ei saa olla suurempi kuin 200kg.

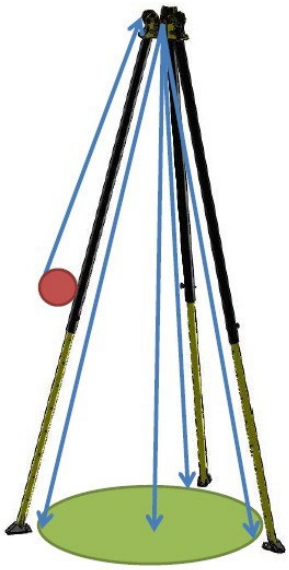

Kuva 2 - Kiinnityspisteen sallitut kuormitussuunnat laitteen jalkojen rajoittamalla sisäalueella

3. KULJETUS JA PAINO

Koko laitteen paino: 28,7 kg. Yksilölliset suojavarusteet on kuljetettava pakkauksissa, jotka suojaavat niitä vaurioilta tai kastumiselta, esim. kyllästetystä kankaasta tehdyissä pusseissa tai teräs- tai muovilaukuissa tai -laatikoissa.

4. HUOLTO JA SÄILYTYS

Henkilökohtaiset suojavarusteet on puhdistettava ja desinfioitava, jotta ne eivät vahingoita materiaalia (raaka-ainetta), josta laite on valmistettu. Käytä herkkien tekstiilimateriaalien (teipit, köydet) puhdistusaineita. Suojavarusteet voidaan pestä käsin tai koneessa. Huuhtele perusteellisesti. Muoviset osat on pestävä vain vedessä. Puhdistuksen tai käytön aikana kastuvat laitteet on kuivattava perusteellisesti luonnollisissa olosuhteissa, kaukana lämmönlähteistä. Metalliosat ja mekanismit (jouset, saranat, salvat jne.) voidaan voidella kevyesti ajoittain niiden toiminnan parantamiseksi. Henkilökohtaiset suojavarusteet tulee säilyttää löyhästi pakattuna, hyvin ilmastoiduissa, kuivissa tiloissa, suojattuna valolta, UV-säteilyltä, pölyltä, teräviltä esineiltä, äärimmäisiltä lämpötiloilta ja syövyttäviltä aineilta.

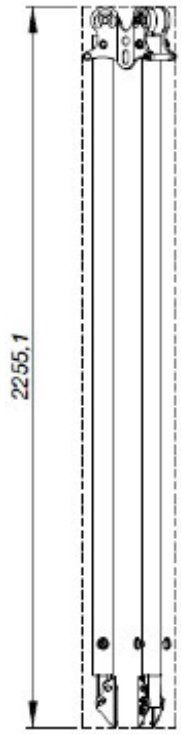

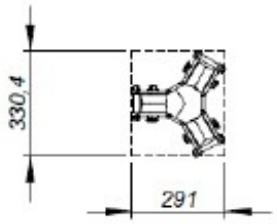

Kuva 3 - Kuljetusmitat

versio 1/22.01.2020
0000356

5. KOKONAISMITAT

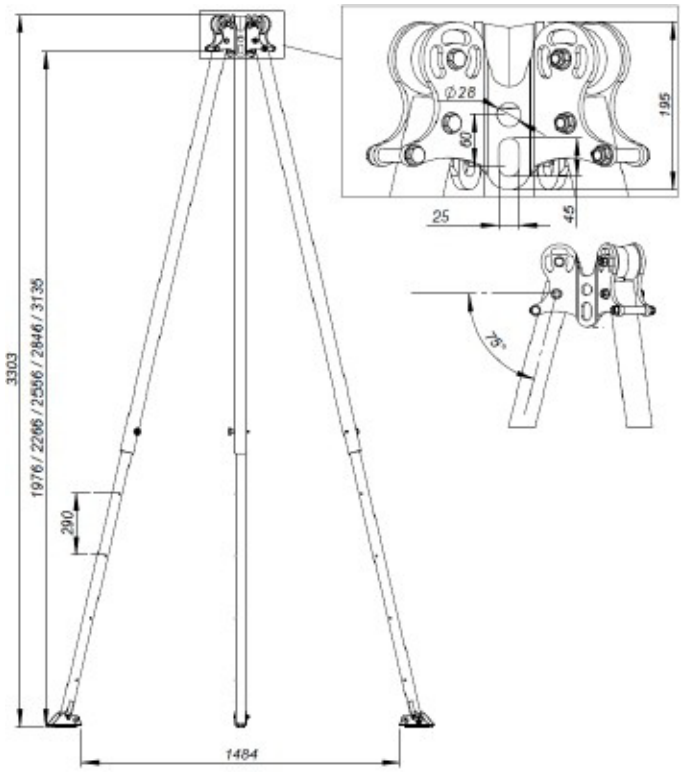

Kuva 4 - Laitteen kokonaismitat – näkymä edestä

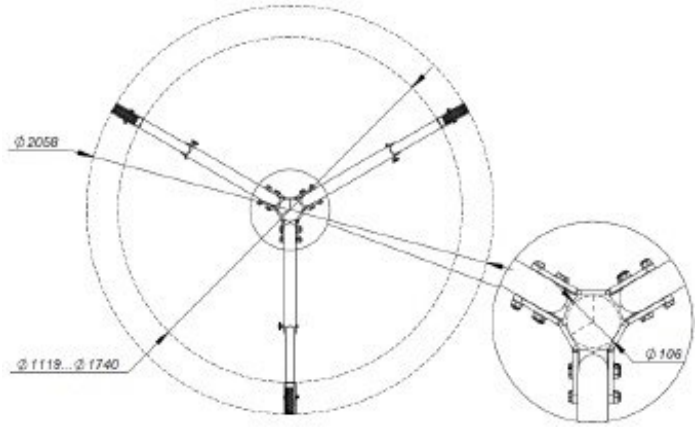

Kuva 5 - Laitteen kokonaismitat – näkymä alhaalta

6. KÄYTTÖIKÄ

Hyvin toimivien laitteiden käyttöikä on rajoittamaton. Laite on välittömästi poistettava käytöstä ja romutettava (hävitettävä pysyvästi), jos sitä on käytetty putoamisen pysäyttämiseen tai sen oikeasta toimivuudesta ja luotettavuudesta on epäilyksiä.
HUOMIO: Enimmäiskäyttöaika riippuu käytön intensiteetistä ja käyttöympäristöstä. Laitteen käyttö ankarissa olosuhteissa, usein toistuvassa kosketuksessa veden kanssa, terävien reunojen kanssa, äärimmäisissä lämpötiloissa tai syövyttäville aineille altistettuna voi johtaa sen poistamiseen käytöstä jopa yhden käyttökerran jälkeen.

7. MÄÄRÄAIKAISTARKASTUKSET

Laitteelle on tehtävä määräaikaistarkastus vähintään kerran jokaisen 12 kuukauden käyttöjakson jälkeen ensimmäisestä käyttöpäivästä lähtien. Määräaikaistarkastuksen saa suorittaa vain pätevä henkilö, jolla on asianmukaiset tiedot ja koulutus henkilösuojainten määräaikaistarkastuksista. Laitteen käyttöolosuhteet voivat vaikuttaa määräaikaistarkastusten tiheyteen, ja niitä voidaan tehdä useammin kuin kerran 12 kuukauden käyttöjakson jälkeen. Jokainen määräaikaistarkastus on kirjattava laitteen käyttökorttiin.

8. TM 15-LAITTEEN MERKINNÄT

Merkintöjen kuvaus:

a) Laitteen nimi/tyyppi.
b) Laitteen mallimerkinä.
c) Luettelonumero.
d) Eurooppalaisen standardin numero/vuosi/luokka.
e) CE-merkki ja laitteen tuotantoa valvovan ilmoitetun laitoksen numero
f) Valmistuskuukausi ja -vuosi.
g) Laitteen sarjanumero.
h) Huomio: lue käyttöohje.
i) Valmistajan tai jakelijan tunnistetiedot.
j) Samanaikaisten käyttäjien enimmäismäärä



Kuva 6 - TM 15 -laitteen tarra



Kuva 7 - AT254-laitteen merkinnän sijainti



Kuva 8 - Tarkastustarra

Tarran viereen on kiinnitettävä tarkastustarra, jossa on ilmoitettava seuraavan määräaikaistarkastuksen kuukausi ja vuosi. Älä käytä laitetta tämän päivämäärän jälkeen. Huomautus: Merkitse ennen ensimmäistä käyttöä seuraavan tarkastuksen päivämäärä (ensimmäinen käyttöpäivä + 12 kuukautta, esim. ensimmäinen käyttökerta 01/2013 – merkitse 01/2014). ”Tarkastustarra”, joka on sijoitettu tunnisteen viereen.

9. JALUSTAN ASENTAMINEN

On suositeltavaa, että TM 15 -jalustan asentaa vähintään kaksi henkilöä.
a) Aseta jalusta pystysuoraan alimpaan asentoonsa tasaiselle, vakaalle ja kovalle alustalle. Jalat on kallistettava ulospäin niin paljon kuin mahdollista. Varmista, että jalat ovat kiinteällä alustalla ja kestävät kuormituksen. Jalusta on asetettava aukon päälle siten, että työviiva on suunnilleen aukon keskellä.



b) Vaihtoehtoisesti voit liittää itselukittuvan laitteen pään sivukiinnikkeeseen



c) Vedä jalustan jalat ulos haluttuun pituuteen ja lukitse ne lukitustapeilla. Säädä jalkojen pituus niin, että pää on vaakatasossa. Jalkojen tulee olla aina yhtä pitkiä.



d) Automaattinen tappi on varustettu evillä, jotka avataan kahvassa olevalla painikkeella. Tapin on oltava täysin paikallaan, jotta evät lukittuvat kunnolla.



e) Oikein lukittu automaattinen tappi.



f) Suojaa jalustan jalat ketjulla vahingossa avautumiselta. Ketjun päät on yhdistettävä koukulla. Ketjun tulee olla tiukasti jalustan jalkojen välissä. Poista tarvittaessa liiallinen välys. Ketjun sijasta voit käyttää erikoisteippiä (toimitetaan jalustan mukana).



g) Vaihtoehtoisesti voit asentaa AT013-300-portaat, jotta laitepäähän pääsee helposti käsiksi työköyttä asennettaessa. Portaat asennetaan sokalla sisäjalan säätöreikiin.



h) TM15-jalustalle on suositeltavaa käyttää vähintään neljää AT013-300-astetta.



i) Kokoa jalusta irrottamalla portaat ja tapit ja taittamalla jalat.

10. JALUSTAN JALKAAN ASENNETUN LAITTEEN TYÖKÖYDEN ASENNUS
a) Kun työköysi asennetaan jalustan päähän, on mahdollista kiivetä jalustan jalkaan AT013-300 askelmia käyttäen. Portaita käytettäessä on suositeltavaa käyttää lisäsuojana itselukittuvaa laitetta.



b) Vedä sopiva köydenpala laitteesta ja laita se päähän rakennetun telan päälle. Tarkista, että työköysi on kunnolla telalla.



c) Evakuointilaitteiden RUP502-U, RUP503-U, RUP504, RUP506 köyden pää on varustettava SDW-iskuvaimentimella.

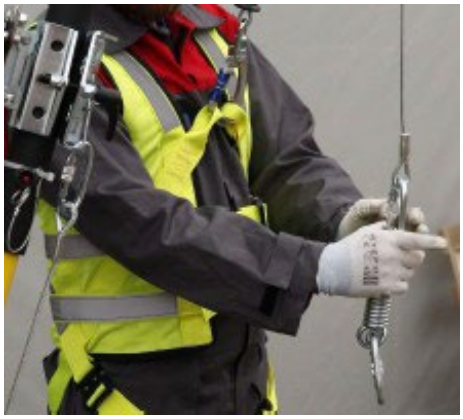

11. HENKILÖNSUOJAINTEN ASENNUS
Pään sivulevyissä oleviin kiinnityspisteisiin voi liittää henkilönsuojaimet. Esimerkiksi CR / WR-sarjan itselukittuvat laitteet.

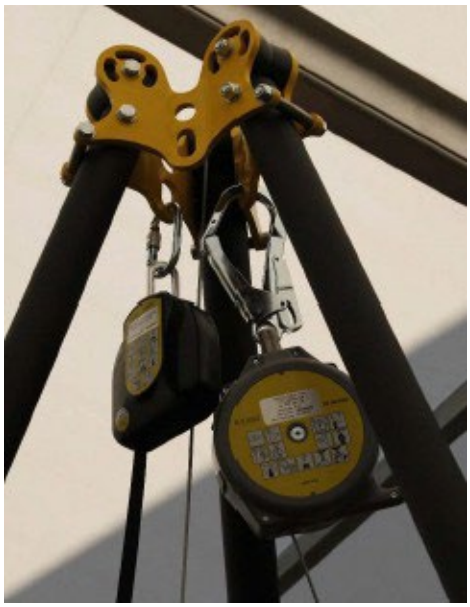

12. UTB-YLEISPIDIKKEEN (AT017-300) ASENNUS
Katso: UTB-käyttöohje.

13. EVAKUOINTILAITTEIDEN ASENNUS
Katso: UTB-käyttöohje.

14. Putoamissuojalaitteen yksilöllisen käytön perusperiaatteet
- Laitteen käytössä on noudatettava yksittäisten laitteiden käyttöohjeita ja standardeja:

EN 361 - turvavaljaat
EN352-3; EN355; EN360 - varmistuslaitteille
EN362 - liittimet
EN 795 - kiinnityspisteet

· henkilönsuojaimia saavat käyttää vain niiden turvallisuuden ylläpitämiseen koulutetut pätevät henkilöt
· henkilönsuojaimia eivät saa käyttää henkilöt, joiden terveydentila saattaa vaikuttaa turvallisuuteen päivittäisen käytön tai hätätilan aikana.
· on laadittava pelastussuunnitelma, jota voidaan käyttää tarvittaessa.
· laitteeseen ei saa tehdä minkäänlaisia rakennemuutoksia ilman valmistajan kirjallista lupaa.
· laitteen korjaukset saa suorittaa vain sen valmistaja tai tämän valtuuttama henkilö
· henkilönsuojaimia ei saa käyttää niiden käyttötarkoituksen vastaisesti.
· henkilönsuojaimet ovat henkilökohtaisia varusteita ja niitä saa käyttää vain yksi määrätty henkilö.
· ennen käyttöä on varmistettava, että kaikki liitäntä- ja vaimennusosakokoonpanoon asennetut laitteen osat sopivat kunnolla yhteen. Tarkista laitteen osien liitännät ja sopivuus säännöllisesti käytön aikana välttääksesi vahingossa tapahtuvan löystymisen tai irtoamisen.
· on kiellettyä yhdistää laitteen osia, jos jonkin laitteen osan turvallinen toiminta vaikuttaa toisen osan turvalliseen toimintaan tai häiritsee sitä.
· ennen jokaista henkilönsuojainten käyttökertaa niille on suoritettava perusteellinen silmämääräinen tarkastus laitteen kunnon ja moitteettoman toiminnan varmistamiseksi.
· silmämääräisen tarkastuksen yhteydessä on tarkistettava laitteen kaikki osat ja kiinnitettävä erityistä huomiota mahdollisiin vaurioihin, liialliseen kulumiseen, korroosioon, hankaukseen, viiltoihin ja toimintahäiriöihin. Yksittäisissä laitteissa on kiinnitettävä huomiota erityisesti seuraaviin asioihin:
- turvavaljaissa ja asemointivöissä solkiin, säätöosiin, kiinnityspisteisiin, nauhoihin, saumoihin, silmukoihin;
- turvaiskunvaimentimissa kiinnityslenkkeihin, nauhoihin, saumoihin, koteloon, liittimiin;
- tekstiiliköysissä ja -ohjaimissa köysiin, silmukoihin, sormustimiin, liittimiin, säätöelementteihin, jatkoksiin;
- teräskaapeleissa ja -ohjaimissa köysiin, vaijereihin, puristimiin, liittimiin, silmukoihin, sormustimiin, pikakiinnikkeisiin, säätöosiin;
- itselukittuvissa laitteissa köyteen tai nauhaan, kelauslaitteen ja lukitusmekanismin asianmukaiseen toimintaan, koteloon, iskunvaimentimeen, pikakiinnikkeeseen;
- Itselukittuvissa laitteissa laitteen runkoon, asianmukaiseen liukumiseen ohjaimella, lukitusmekanismin toimintaan, ruuveihin ja niitteihin, pikakiinnikkeeseen, turvaiskunvaimentimeen;
- liittimissä (salvoissa) tukirunkoon, niittaukseen, pääsalpaan, lukitusmekanismin toimintaan.

· vähintään kerran vuodessa, aina 12 kuukauden käytön jälkeen henkilönsuojaimet on poistettava käytöstä määräaikaistarkastusta varten. Määräaikaistarkastuksen voi suorittaa pätevä henkilö, jolla on tarvittavat tiedot ja taidot henkilösuojainten määräaikaistarkastusten suorittamiseen. Määräaikaistarkastuksen voi suorittaa myös valmistaja tai tämän valtuuttama taho. Kaikki laitteen osat on tarkastettava huolellisesti kiinnittäen erityistä huomiota mahdollisiin vaurioihin, liialliseen kulumiseen, korroosioon, hankauksiin, leikkauksiin ja virheelliseen käyttöön (katso edellinen kohta). Joissakin tapauksissa, jos suojavarusteilla on monimutkainen ja monimutkainen rakenne, kuten itselukittuvissa laitteissa, määräaikaistarkastukset voi suorittaa vain laitteen valmistaja tai sen valtuutettu edustaja. Määräaikaistarkastuksen jälkeen päätetään seuraavan tarkastuksen päivämäärä.
· säännölliset määräaikaistarkastukset vaikuttavat merkittävästi laitteiden kunnossapitoon ja käyttäjien turvallisuuteen, joka riippuu laitteiden tehokkuudesta ja kestävyydestä.
· määräaikaistarkastusta suoritettaessa on ehdottomasti tarkistettava laitteiden merkintöjen (kyseisen laitteen ominaisuuksien) lukukelpoisuus.
· kaikki suojavarusteita koskevat tiedot (nimi, sarjanumero, osto- ja käyttöönottopäivämäärä, käyttäjätunnus, tiedot korjauksista ja tarkastuksista sekä käytöstä poistamisesta) on sisällytettävä laitteen käyttökorttiin. Käyttökortin merkinnöistä vastaa työpaikka, jossa välinettä käytetään. Kortin täyttää työpaikan suojavarusteista vastaava henkilö. Ei saa käyttää henkilönsuojaimia, joissa ei ole täytettyä käyttökorttia.
· jos laite myydään alkuperämaan ulkopuolelle, laitetoimittajan on toimitettava laitteelle käyttöohjeet, huolto- ja tiedot laitteiden määräaikaistarkastuksista ja -korjauksista siinä maassa, jossa laitetta aiotaan käyttää, käytettävällä kielellä.
· henkilönsuojaimet on välittömästi poistettava käytöstä, jos niiden kunnosta tai oikeasta toiminnasta on mitään epäilyksiä. Laitteet voidaan ottaa takaisin käyttöön laitteen valmistajan perusteellisen tarkastuksen ja laitteen uudelleenkäytön kirjallisen luvan jälkeen.
· henkilönsuojaimet on poistettava käytöstä ja romutettava (hävitettävä pysyvästi), jos niitä on käytetty putoamisen pysäyttämiseen.

· turvavaljaat ovat ainoa sallittu laite, jota voidaan käyttää kehon tukilaitteena henkilökohtaisissa putoamissuojavarusteissa.
· putoamissuojajärjestelmä voidaan kiinnittää isolla ”A”-kirjaimella merkittyjen turvavaljaiden kiinnityskohtiin (solkiin, lenkkeihin). Putoamissuojavarusteiden ankkuripisteillä (laitteilla) tulee olla vakaa rakenne ja sijainti, joka rajoittaa putoamisen mahdollisuutta ja minimoi vapaan pudotuksen pituuden. Laitteen kiinnityspisteen tulee olla käyttäjän työaseman yläpuolella. Laitteen kiinnityspisteen muodon ja suunnittelun tulee varmistaa laitteen pysyvä yhteys, eikä se saa johtaa sen tahattomaan irtikytkentään. On suositeltavaa käyttää sertifioituja ja merkittyjä laitteiden kiinnityspisteitä standardin EN 795 mukaisesti.
· on ehdottomasti tarkistettava vapaa tila työpaikan alla ennen jokaista liitäntä- ja vaimennusosan käyttöä, jotta käyttäjä ei putoamisen aikana törmää maahan tai muuhun esteeseen putoamisreitillä. Tarvittava vapaan tilan määrä on laskettava käytettävien laitteiden käyttöohjeiden perusteella.
· laitetta käytettäessä se tulee tarkastaa säännöllisesti kiinnittäen erityistä huomiota laitteen toimintaan ja käyttäjän turvallisuuteen vaikuttaviin vaarallisiin ilmiöihin ja vaurioihin, erityisesti seuraaviin:
· - köysien kiertyminen ja liukuminen teräviin reunoihin;
· - heilahteleva putoaminen;
· - sähkönjohtavuus;
· - mahdolliset vauriot kuten leikkaukset, hankaukset, korroosio;
· - äärimmäisten lämpötilojen vaikutukset;
· - ilmastotekijöiden negatiiviset vaikutukset;
· - aggressiivisten aineiden, kemikaalien, liuottimien ja happojen vaikutus.
· henkilösuojaimet on kuljetettava pakkauksissa, jotka suojaavat niitä vaurioilta tai kastumiselta, esim. kyllästetystä kankaasta valmistetuissa pusseissa tai teräs- tai muovilaukuissa tai -laatikoissa.
· henkilösuojaimet on puhdistettavissa siten, että materiaali (raaka-aine), josta laite on valmistettu, ei vahingoitu. Käytä tekstiilimateriaaleihin herkille kankaille tarkoitettuja pesuaineita; ne on pestävä käsin tai koneessa ja huuhdeltava perusteellisesti. Iskunvaimentimet tulee puhdistaa vain kostealla liinalla. Iskunvaimenninta ei saa upottaa veteen. Muoviosat tulee pestä vain vedessä. Puhdistuksen tai käytön aikana kastuvat laitteet tulee kuivata perusteellisesti luonnollisissa olosuhteissa, kaukana lämmönlähteistä. Metalliosat ja mekanismit (jouset, saranat, salvat jne.) voidaan säännöllisesti voidella kevyesti suorituskyvyn parantamiseksi.
· henkilönsuojaimet tulee säilyttää löyhästi pakattuna, hyvin ilmastoiduissa kuivissa tiloissa, suojattuna auringonvalolta, UV-säteilyn haittavaikutuksilta, kosteudelta, teräviltä esineiltä, äärimmäisiltä lämpötiloilta ja syövyttäviltä tai vahvoilta aineilta.

Takuu
Valmistajan takuu on voimassa 12 kuukautta ostopäivästä lukien. Mikäli jossakin osassa havaitaan vika, pidennetään kyseisen osan takuuaikaa korjauksen ja havaitun vian tehokkaan poistamisen ajalla. Takuu kattaa:
· Materiaalivirheet,
· Rakennusvirheet,
· Korroosionestopinnoitteen viat

Takuun voimassaolon ehtona on käyttöohjeen kohdassa 4 määriteltyjen määräaikaistarkastusten noudattaminen.

Valmistaja:
PROTEKT - Starorudzka 9 - 93-403 Łódź - Puola
puh. +4842 6802083 - faksi +4842 6802093 - www.protekt.com.pl

Ilmoitettu laitos, joka vastaa EU-tyyppitarkastustodistuksen myöntämisestä asetuksen 2016/425 mukaisesti:
Apave Exploitation France SAS (n°0082) 6 Rue du Général Audran 92412 COURBEVOIE cedex, Ranska

Ilmoitettu laitos, joka vastaa tuotannon valvonnasta:
Apave Exploitation France SAS (n°0082) 6 Rue du Général Audran 92412 COURBEVOIE cedex, Ranska

KÄYTTÖKORTTI

Käyttökortin merkinnöistä vastaa työpaikka, jossa laitetta käytetään. Työpaikan suojavarusteista vastaavan pätevän henkilön on täytettävä käyttökortti ennen laitteen luovuttamista ensimmäistä kertaa käyttöön. Tietoa tehtaan määräaikaistarkastuksista, korjauksista ja laitteiden käytöstä poistamisen syystä antaa työpaikalla suojavarusteiden määräaikaistarkastuksista vastaava pätevä henkilö. Käyttökortti on säilytettävä koko laitteen käytön ajan. Henkilökohtaisia suojavarusteita ei saa käyttää ilman täytettyä käyttökorttia.

LAITTEEN MALLI JA TYYPPI	
SARJANUMERO	
LUETTELONUMERO	
VALMISTUSPÄIVÄ	
OSTOPÄIVÄ	
KÄYTTÖÖNOTTOPÄIVÄ	
KÄYTTÄJÄN NIMI	

MÄÄRÄAIKAIS- JA HUOLTOTARKASTUKSET

TARKASTUKSEN PÄIVÄMÄÄRÄ	SYYT TARKASTUKSEN/ KORJAUKSEN SUORITTAMISEEN	HUOMATUT VAURIOT, SUORITETUT KORJAUKSET	VASTUUHENKILÖN ETU- JA SUKUNIMI SEKÄ ALLEKIRJOITUS	SEURAAVAN TARKASTUKSEN PÄIVÄMÄÄRÄ

PROTEKT®

TM 15

SÄKERHET FÖR STATIV

EN 795/B TS 16415/B

Läs igenom bruksanvisningen noggrant innan användning



Ritning 1 - Allmän vy av TM15 enheten

1. ALLMÄN BESKRIVNING

TM15 säkerhetsstativ utgör en förankringspunkt som överensstämmer med EN795/B normen och med TS16415/B dokumentet i . Den kan användas som en komponent för skyddsutrustningen för fall från hög höjd.

TM15 stativet ger skydd för maximalt 3 personer samtidigt.

TM15 stativet består av ett pulver lackat aluminiumhuvud, som är utrustad med 3 lagrade polyamidrullar för att leda enheternas arbetslina för evakuering CRW200 / RUP502-U / RUP503-U / RUP504 / RUP506).

Stativhuvudet är också utrustat med förankringspunkter som är belägna på stativhuvudets sidoväggar. Var och en av dessa punkter kan användas som en förankringspunkt för skyddsutrustning för fall från hög höjd. En punkt är avsedd för upp till en användare åt gången. De tidigare nämnda evakueringsanordningarna kan vara fästa till var och en av de tre teleskopiska benen i aluminium, med hjälp av (AT017-300) universalhandtag. Varje teleskopben har en fot på dess ände tillverkad i galvaniserat stål med en gummibricka. Varje fot är utrustad med tänder som vid lämplig rotation i förhållande till foten greppar tag i ett löst eller halt underlag (jord, sand, grus, is eller snö). Den inre foten blockeras i den yttre foten med hjälp av ett automatiskt stift med blockerande anordning som frigörs med hjälp av en knapp på stiftets handtag. W z

Enhetens grundläggande parametrar:

- Maximal höjd "under huvudet ": 3,13 m
- Minimum höjd "under huvudet": 1,97 m
- Räckvidd för stativens diametrar när det gäller dess utställning 1,1...1,7m.

2. ARBETSBELASTNING OCH HÅLLFASTHET

a) ALLMÄN INFORMATION

Minsta brytkraft (MBS): 21 kN.

Enheten kan vara belastad med arbetskraft i vertikal riktning nedåt i det begränsade utrymmet innanför enhetens ben.

Maximal belastning som enheten kan bära vid drift till konstruktionen är 10 kN, (The maximum load that could be transmited in service from the device to the static construction).

Om enheten används som en del av systemet som motverkar fall, då måste användaren vara utrustad med ett element som begränsar på ett maximalt sätt krafterna som på ett dynamiskt sätt påverkar denne under stopp av fallet till max 6 kN.

b) FÖR VARUENHETER

z installerade på stativets huvud och/eller ben med hjälp av UTB-handtaget (AT017-300):Tillåten Arbetsbelastning (WLL): 1000kg Säkerhetsfaktor (SF): 2,1:1.

c) FÖR PERSONLIG SKYDDSUNTRUSTNING (PPE) som fästs till fästpunkter och som är placerad på stativets huvud:

Högst 3 personer samtidigt. En person är fäst vid en förankringspunkt.

Enligt EN795/B krav och standarder samt TS16415/B dokumentet så uppgår enhetens styrka till min. 14kN

d) FÖR EVAKUERINGSENHETER PERSONER

installerade på stativbenen med hjälp av UTB handtaget(AT017-300):

Tillåten arbetsbelastning (WLL): 200kg Säkerhetsfaktor (SF): 10:1. Arbetsbelastning på den använda evakueringsenheten får ej överstiga 200 kg.

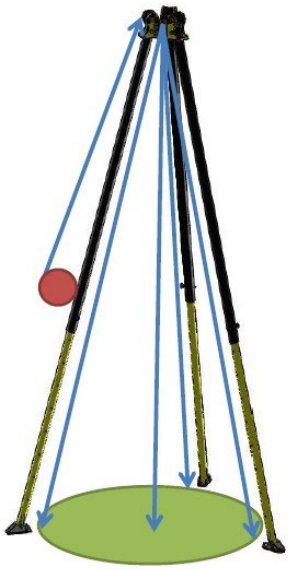

Figur 2 - Tillåtna belastningsriktningar för förankringspunkten i området innanför enhetens ben.

3. TRANSPORT OCH VIKT

Vikt på den kompletta enheten 28,7kg. Individuell skyddsutrustning måste transporteras i skyddsförpackning som skyddar den mot skador eller blötläggning exempelvis i impregnerade tygpåsar eller i väskor tillverkade i stål eller plast alternativt i lådor.

4. UNDERHÅLL OCH FÖRVARING

Individuell skyddsutrustning bör rengöras och desinficeras på ett sätt som ej skadar materialet (råvaran) som utrustningen är tillverkad i.

För textilmaterial (band, rep) ska man använda sig av rengöringsmedel för känsliga tyger.

Du kan rengöra manuellt eller tvätta i en tvättmaskin. Skölj noga. Element tillverkade av plast bör tvättas endast i vatten. - Utrustning som blev indränkt under rengöring eller vid användning ska torkas noggrant i naturliga förhållanden långt ifrån värmekällor. Delar och metallmekanismer (fjädrar, gångjärn, spärrhakar , osv) kan vara periodiskt insmorda för att förbättra deras drift. Individuell skyddsutrustning bör förvaras löst packad i väl ventilerade torra utrymmen och skyddas mot ljus, UV-strålar, damm, vassa föremål, extrema temperaturer och frätande substanser.

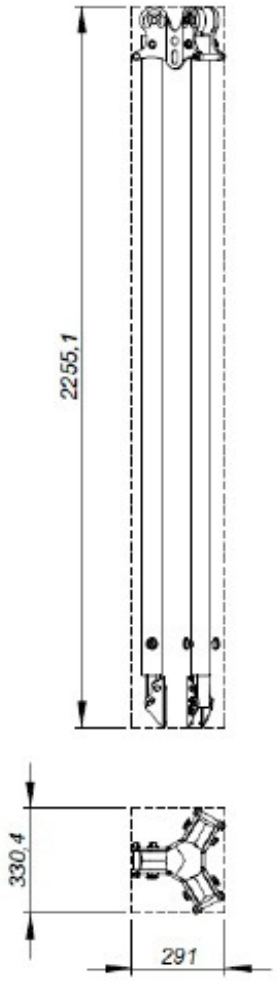

Figur 3 - Transportmått

ed. 1/22.01.2020

0000356

5. TOTALA MÅTT

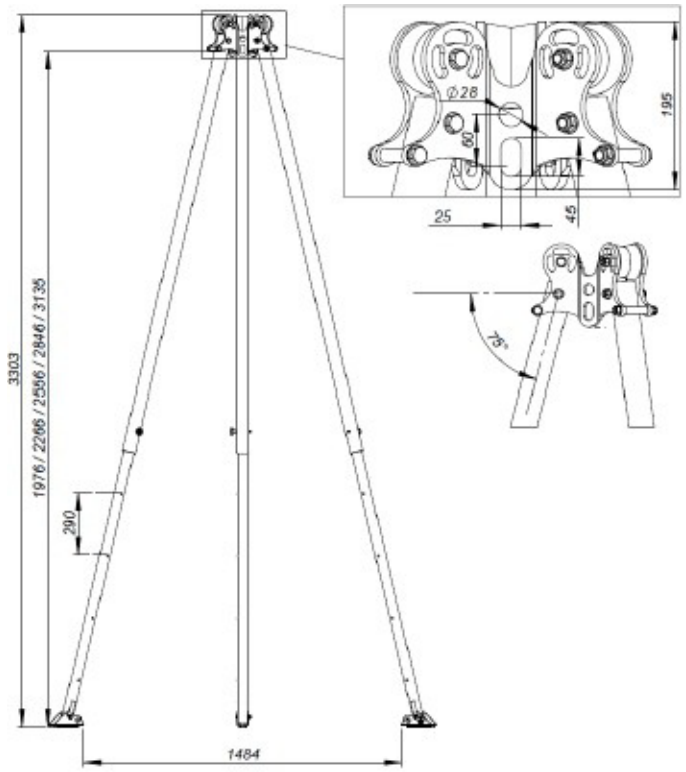

Figur 4 – Enhetens totala mått – vy från framsidan

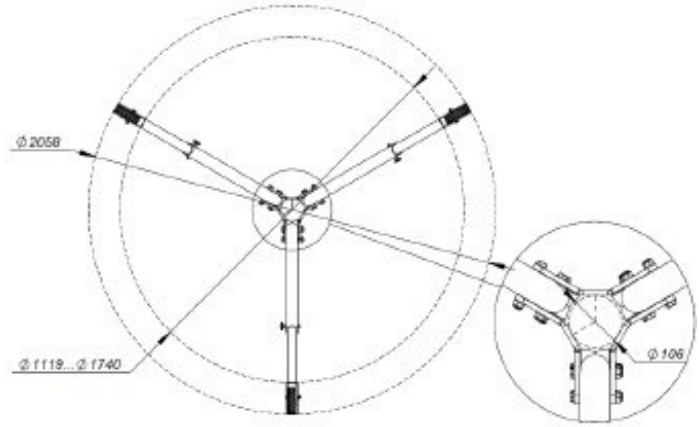

Figur 5 - Enhetens totala mått - vy underifrån

6. LIVSLÄNGD

Den maximala livslängden för väl fungerande enheter är obegränsad. Enheten måste återkallas omedelbart från användning och kasseras (den måste förstöras permanent), om den medverkade i stopp av fall eller om det finns några tvivel gällande dess tillförlitlighet. OBSERVERA: Maximal livslängd för användning av enheten beror på intensiteten på dess exploatering och i vilken miljö den exploateras. environment use. Användning av enheten i svåra förhållanden, vid frekvent kontakt med vatten, vassa kanter, frätande substanser, extrema temperaturer kan leda till att enheten återkallas från användning redan efter en användning. z ,

7. PERIODISKA INSPEKTIONER

Minst en gång om året, efter varje 12 månaders användningsperiod, ska enheten genomgå en periodisk inspektion. Periodisk inspektion kan utföras av en kompetent person som har relevant kunskap och utbildning inom området. . Efter 5 års användning rekommenderas det att periodiska inspektioner av enheten genomförs av dess tillverkare eller av ett företag som är auktoriserat av tillverkaren för utförande av denna typ av inspektioner.

8. MÄRKNING AV TM 15ENHETEN

Märkningselement :

a) Namn/typ av enhet.
b) Enhetsmodellbeteckning .
c) Artikelnummer
d) Nummer / åratal för europeisk norm
e) CE märkning och nummer på det allmänna övervakande organet

tillverkning av enheter.

f) Månad och tillverkningsår.
g) Enhetens serienummer
H Observera: läs bruksanvisningen
I Tillverkarens eller distributörens beteckning .
j) Maximalt antal samtidiga användare



Figur 6 - TM 15enhetens etikett



Figur 7 - Plats på AT254 enhetens märkning.



Figur 8 - Kontrollklistermärke

Bredvid etiketter ska man placera kontrollklistermärket och markera månad och år för nästa periodiska kontroll . Använd inte enheten efter detta datum. Observera: Innan första användning ska man markera datum för nästa inspektion (datum för första användning + 12 månader, exempelvis första användningen var den 01.2013 då ska man markera 01.2014. Kontrollklistermärket placeras bredvid identifikationsfunktionen.

9. STATIVINSTALLATION

Det rekommenderas , att minst två personer installerar TM 15.

a) Placera stativ vertikalt i lägsta position på en platt, stabil och hård yta. Benen bör ha maximal lutning utåt. Se till att fötterna är placerade på ett hårt underlag och är beständiga mot belastning. Stativet ska vara placerat ovanför ett hål, på ett sådant sätt så att linan ligger i hålets mitt.



b) Frivillig tillkoppling av självbromsande enhet till huvudets sidokrok. sida



c) Dra ut stativets ben till den önskade längden och blockera sedan låsstift. Justera benlängd på ett sådant sätt så att huvudet är placerat horisontellt . Ben måste alltid vara på samma längd.



d) Automatiska stiftet är utrustat med en låsanordning som frigörs med knapptryckning på handtaget. Hela stiftet måste vara inuti för att låsanordningen ska vara låst på ett korrekt sätt.



e) Korrekt blockerat automatiskt stift.



f) Säkra stativets ben mot oavsiktligt särande med hjälp av en kedja. Kedjans ändar måste anslutas med en karbinhake. Kedjan bör vara tätt sträckt mellan stativets ben. Lossa den vid behov. En speciell tejp kan användas istället för en kedja (medföljer tillsammans med stativet).



g) Det går också att installera AT013-300 steg som tillåter enkel tillgång till enhetens huvud vid installation av arbetslinan. Stegen installeras med hjälp av en saxsprint i justeringshålen innanför benen.



h) För TM15 stativ rekommenderas det att använda minst 4 AT013-300 steg.



i) För att fälla ihop stativet ska man demontera stegen och avlägsna stiften och fälla ihop benen.

10. INSTALLATION AV ARBETSREPET FÖR ENHETEN SOM ÄR INSTALLERAD PÅ STATIVBENET

a) Under installation av arbetslinan på stativhuvudet finns möjlighet att klättra upp på stativbenet hjälp av AT013-300 stegen. Det rekommenderas att använda ytterligare skydd i form av en självbromsande enhet vid användning av stegen. i



b) Dra ut ett lämpligt fragment av linan från enheten och placera den i den inbyggda rullen i huvudet. Kontrollera att arbetslinan sitter bra på rullen.



c) Änden på enheternas evakueringslina RUP502-U, RUP503-U, RUP504, RUP506 ska utrustas med en w SDW stötdämpare.

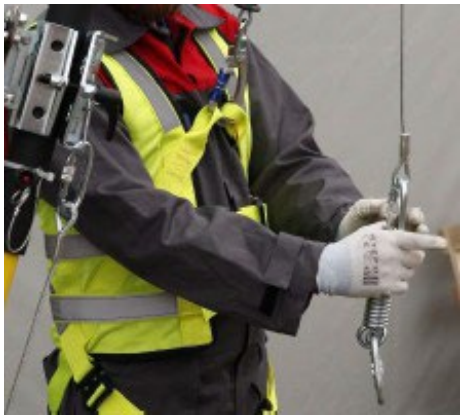

11. INSTALLATION AV PERSONLIG SKYDDSUTRUSTNING
Det går att ansluta individuell skyddsutrustning till förankringspunkterna som är placerade på huvudets sidoblad. Exempelvis självbromsande enheter av CR / WR serien.

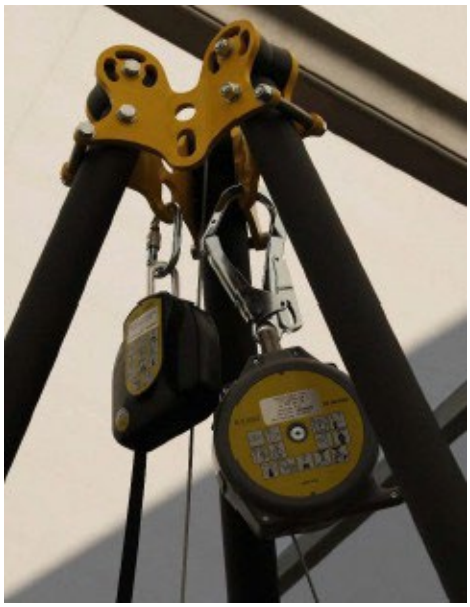

12. INSTALLATION AV UTB (AT017-300) UNIVERSALHÅLLARE
Se: Användningsinstruktion för UTB.

13. INSTALLATION AV UTRYMNINGSENHETER
Se: Användningsinstruktion för UTB.

14. zHuvudregler för användning av personlig skyddsutrustning mot fall från en höjd.

- Användning av av enhet måste följa instruktionerna för användning individuell utrustning och standarder::

EN 361 - säkerhetssele
EN352-3; EN355; EN360 - för säkerhetsanordningar
EN362 - anslutningar
EN 795 - förankringspunkter

· Individuell skyddsutrustning bör endast användas av utbildad personal.
· individuell skyddsutrustning får ej användas av personer som,
· Individuell skyddsutrustning får inte användas av personer vars hälsotillstånd kan utgöra en säkerhetsrisk under daglig användning eller vid räddningsläge.
· Man ska förbereda en räddningsplan som kan tillämpas ifall det skulle behövas.
· det är förbjudet att göra några ändringar i utrustningen utan skriftligt medgivande från tillverkaren.
· samtliga reparationer av utrustningen får endast utföras av utrustningens tillverkare eller av dess auktoriserade representant.
· personlig skyddsutrustning får inte användas på ett sätt som strider mot dess avsedda ändamål.
· individuell skyddsutrustning är personlig och bör endast användas av en person.
· säkerställ att utrustningens samtliga element som utgör fallskyddsystemet fungerar korrekt innan användning. Inspektera periodvis att anslutningarna och anpassning av utrustningens komponenter för att undvika oavsiktlig lossning eller frånkoppling.
· Det är förbjudet att använda en komponent om säkerhetsutrustningens funktion störs av en annan komponent.
· innan varje användning av den individuella skyddsutrustningen är det viktigt att genomföra dess exakta inspektion för att kontrollera dess skick och korrekta drift.
· vid inspektionen är det viktigt att kontrollera utrustningens samtliga element och lägga särskilt märke till samtliga skador, överdriven exploatering, korrosion, slitage, rivningar och felaktig drift . Var särskilt uppmärksam på enskilda enheter:
- säkerhetsselar och positioneringsbälten för spännen, justeringselement, fästpunkter (spännen), fästanordningar, tejp, sömmar, bältesöglor;
- säkerhetsstötdämpare på dragöglor , band, sömmar, höljet, anslutningar;
- linor och textilstyrningar för linor, öglor, kausar, anslutningar, justeringselement, flätor; ;
- linor, stålstyrningar för linor, trådar, klämmor, öglor, kausar, anslutningar, justeringselement;
- självbromande enheter på linan eller på band, korrekt drift av upprullaren och låsmekanismen, höljet, stötdämparen, anslutningarna:
-i självlåsande enheter på enhetens hölje, , korrekt förflyttning på styrenheten, drift av låsmekanismen, rullen, skruven och nitarna, anslutningar, säkerhetsstötdämparen
- fästelement (spärrar) på bärande hölje, nitning, huvudspärrhake, låsmekanismens drift.
· minst en gång om året , efter varje 12 månaders användning individuell skyddsutrustning måste dras tillbaka från användning för att genomföra noggrann periodisk inspektion. , i
Periodisk inspektion kan utföras av en kompetent person som har relevant kunskap och utbildning inom området.
Periodiska inspektioner kan också genomföras av utrustningens tillverkare eller av en av tillverkaren auktoriserad person eller företag.
· Det är viktigt att kontrollera utrustningens samtliga element och lägga särskilt märke till samtliga skador, överdriven exploatering, korrosion, slitage, rivningar och felaktig drift (se föregående punkt). , , , . I vissa fall när skyddsutrustningen har en komplex och omfattande konstruktion som exempelvis hos självbromsande enheter, då kan man endast utföra en periodisk inspektion via utrustningens tillverkare eller dess auktoriserade representant . Datum för nästa periodiska inspektion bestäms efter den genomförda inspektionen.
· regelbundna inspektioner är grundläggande när det gäller utrustningens skick och användarsäkerheten som säkerställs vid full funktion och hållbarhet av utrustningen.
· under den periodiska inspektionen, kontrollera läsbarheten av skyddsutrustningens samtliga märkningar (den specifika enhetens egenskap).
All information gällande skyddsutrustningen (namn, serienummer, inköpsdatum och exploateringsdatum, användarnamn, information gällande reparationer och inspektioner och återkallelse från användning) måste finnas på den specifika enhetens användarkort. Arbetsplatsen där utrustningen används ansvarar för eventuella poster i användarkortet. Kortet fylls i av person som är ansvarig för arbetsplatsens skyddsutrustning. Det är ej tillåtet att använda den individuella skyddsutrustningen om dess användarkort är ej ifyllt.
· om utrustningen säljs utanför ursprungslandet, då måste leverantören bifoga bruksanvisning och vårdanvisning och information gällande periodiska inspektioner och reparationer i språket som gäller i landet där utrustningen kommer att användas.
· individuell skyddsutrustning måste återkallas omedelbart från användning om det finns någon tvivel gällande utrustningens skick eller dess korrekta drift. Utrustningen kan återintroduceras för användning först efter en genomgående inspektion och genom tillverkarens skriftliga samtycke.
· individuell skyddsutrustning måste återkallas och kasseras (permanent förstörd) om den medverkade i stopp av fall..

· Säkerhetsselar är den enda tillåtna utrustningen för att hålla fast kroppen i en individuell utrustning som skyddar mot fall från höjd.
· Fallskyddssystemet kan fästas till förankringspunkterna (klamrar, öglor) med säkerhetsselar som markeras med en stor A bokstav. Förankringspunkter (enheter) på utrustningen som skyddar från fall bör ha en stabil konstruktion och ett läge som begränsar möjligheten till fall och minimaliserar längden på fritt fall. Utrustningens förankringspunkt ska vara ovanför användarens arbetsplats. Formen och konstruktionen på utrustningens förankringspunkt måste säkerställa en permanent anslutning av utrustningen och får absolut inte leda till dess oavsiktliga frånkoppling. Det rekommenderas att man använder sig av certifierade förankringspunkter för utrustningen som uppfyller EN 795 standarden.
· Det krävs att man kontrollerar det fria utrymmet under arbetsplatsen där vi kommer att använda oss av personlig skyddsutrustning som skyddar mot fall från höjd för att undvika kollisioner med objekt från lägre fall när fallet stoppas. Det krävs fritt utrymme på ytan under arbetsplatsen och är beskriven i användarinstruktionen för skyddsutrustningen som vi avser att använda.
· vid användning av utrustning ska lägga särskild uppmärksamhet till farliga situationer som kan påverka utrustningens funktion och användarnas säkerhet och i synnerhet:
· - intrasslande och uppglidning av linor på skarpa kanter;
· - pendelfall ;
· - strömkonduktivitet ;
· - samtliga skador som snitt, nötningar och korrosion
· - påverkan av extrema temperaturer ;
· - negativ inverkan av klimatfaktorer ;
· - påverkan av aggressiva ämnen, kemikalier, lösningsmedel, syror.
· personlig skyddsutrustning ska transporteras i förpackningar som skyddar den mot skador eller vätska till exempel i påsar av impregnerat tyg eller i behållare eller lådor tillverkade i stål eller plast.
· Personlig skyddsutrustning bör rengöras och desinficeras på ett sätt som ej skadar materialet (råvaran) som utrustningen tillverkas i.
För textilmaterial (band, linor) ska man använda sig av rengöringsmedel för känsliga tyger. Du kan rengöra dem för hand eller tvätta i tvättmaskin, och skölja sedan noggrant. Plastdelar bör endast tvättas i vatten. Utrustning som blev indränkt under rengöring eller vid användning ska torkas noggrant i naturliga förhållanden långt ifrån värmekällor. Delar och metallmekanismer (fjädrar, gångjärn, spärrhakar, , osv) kan vara periodiskt insmorda för att förbättra deras drift.
· Personlig skyddsutrustning ska förvaras löst förpackad i välventilerade torra utrymmen och ska skyddas mot ljus, UV-strålar, damm, vassa föremål, extrema temperaturer och frätande substanser.

Garanti
Tillverkarens garanti ges för en 12 månaders period från och med enhetens inköpsdatum.
Garantin omfattar
· Materialfel,
· Konstruktionsfel,
· Defekter i korrosionsskyddsbeläggningen

Villkoret för garantin ska gälla är att följa procedurer för periodiska inspektioner specificerad i punkt 4 i användarinstruktionen.

Tillverkare:
PROTEKT - Staroródzka 9 - 93-403 Łódź - Polen
tel. +4842 6802083 - fax. +4842 6802093 - www.protekt.com.pl

Anmält organ ansvarig för utfärdande av certifikat tester typ EU enligt förordning 2016/425:
Apave Exploitation France SAS (n°0082) 6 Rue du Général Audran 92412 COURBEVOIE cedex Francja

Anmält organ med ansvar för tillverkningsövervakning:
Apave Exploitation France SAS (n°0082) 6 Rue du Général Audran 92412 COURBEVOIE cedex Francja

ANVÄNDARKORT

Arbetsplatsen där utrustningen används ansvarar för eventuella poster i användarkortet. Användarkortet bör vara ifyllt innan utrustningen utfärdas av en person som är behörig och ansvarig för skyddsutrustning på arbetsplatsen. Information gällande periodiska inspektioner och reparationer på grund av återkallelse av utrustningen från användning görs av behörig och ansvarig person för skyddsutrustning på arbetsplatsen. Användarkortet ska förvaras på arbetsplatsen under utrustningens hela användarperiod. Det är ej tillåtet att använda den individuella skyddsutrustningen om dess användarkort är ej ifyllt.

ENHETSMODELL OCH TYP	
SERIENUMMER	
KATALOGNUMMER	
TILLVERKNINGSDATUM	
INKÖPSDATUM	
DATUM FÖR IDRIFTTAGNING	
ANVÄNDARNAMN	

PERIODISKA INSPEKTIONER OCH SERVICEINSPEKTIONER

INSPEKTIONSDATUM	SKÄL TILL INSPEKTION/REPARATION	SKADA REGISTRERAD, REPARATIONER UTFÖRDA	DEN ANSVARIGA PERSONENS NAMN OCH UNDERSKRIFT	DATUM FÖR NÄSTA INSPEKTION

TM 15

SAFETY TRIPOD
EN 795/B TS 16415/B



Fig. 1 – General view of device TM15

1. GENERAL DESCRIPTION
Safety tripod TM15 is an anchor point compliant with EN 795/B and document TS 16415/B and can be used as a component of fall protection equipment.
Tripod TM15 provides protection for up to 3 users at a time.
Tripod TM15 is composed of powder-coated aluminium head, equipped with 3 polyamide rollers with bearings (for work guidance in rescue devices CRW200 / RUP502-U / RUP503-U / RUP504 / RUP506). The head is fitted with 3 anchor points located at its side walls. Each of these points can be used as an anchor point for fall protection equipment. One point is designed to be used by maximum one user at a time.
The above mentioned rescue devices can be mounted on each of three aluminium telescopic legs by means of universal holder UTB (AT017-300). Each telescopic leg is terminated with a foot made of zinc-plated steel, equipped with rubber pad. Each foot has teeth which penetrate through loose or slippery ground (soil, sand, grit, ice, snow). Inner leg is locked in outer leg using automatic pin with locking fins which are released by button in pin holder.
Basic parameters of device:
- Maximum height “under head”: 3.13m
- Minimum height “under head”: 1.97m
- Range of diameters above which tripod can be unfolded: 1.1...1.7m.

2. LOAD LIMIT AND STRENGTH

a) GENERAL INFORMATION
Minimum Breaking Strength (MBS): 21kN.
The device can be loaded vertically downwards within a space limited by legs of the device.
Maximum load that could be transmitted in service from the device to the static construction – 10kN.
If the device is used as a part of a fall arrest system, the user must be equipped with an element limiting maximum dynamic forces applied on user while arresting a fall to max. 6kN.

b) FOR MATERIAL TRIPODS
installed on the tripod head and/or leg using universal holder UTB (AT017-300):
Working Load Limit (WLL): 1000kg
Safety Factor (SF): 2,1:1.

c) FOR PERSONAL PROTECTIVE EQUIPMENT (PPE) mounted to anchor points located on the head:
Maximum 3 users at the same time. Whereas one user is connected to one anchor point.
According to the requirements of EN 795/B and document TS 16415/B strength of the device is min. 14kN

d) FOR DEVICES FOR PERSONNEL RESCUE
installed on the tripod leg using universal holder UTB (AT017-300):
Working Load Limit (WLL): 200kg
Safety Factor (SF): 10:1.
Work load of rescue device used cannot be greater than 200kg.

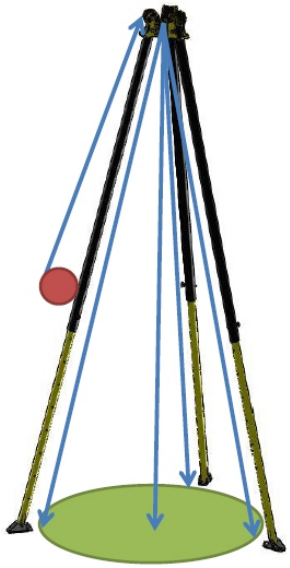

Fig. 2 – Permissible directions of loading of anchor point within inner area determined by tripod legs

3. TRANSPORT AND WEIGHT
Weight of complete device: 28.7kg.
Personal fall protection equipment must be transported in a package (e.g.: bag made of moisture-proof textile or foil bag or cases made of steel or plastic) to protect it against damage or moisture.

4. MAINTENANCE AND STORAGE
Personal protective equipment should be cleaned without causing adverse effect on the materials used in the manufacture of the equipment. For textile materials (webbings, ropes) use agents suitable for delicate fabrics. Can be washed in hands or in a washing machine. Rinse thoroughly. Wash textile elements with water only.
- When the equipment becomes wet, either from being in use or after cleaning, allow it to dry naturally, and keep it away from sources of heat. In metallic products lubricate slightly some mechanical parts (springs, hinges, pawls, etc.) regularly to ensure their better operation.
Personal fall protection equipment should be stored loosely packed in well-ventilated rooms, protected from direct light, UV degradation, dust, sharp edges, extreme temperatures and aggressive chemical substances.

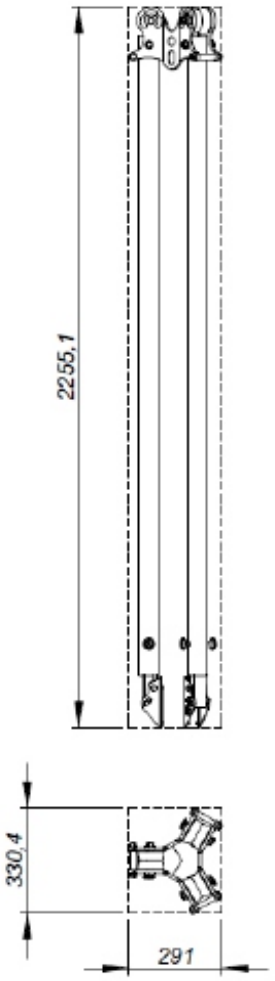

Fig. 3 – Transport dimensions

5. GENERAL DIMENSIONS

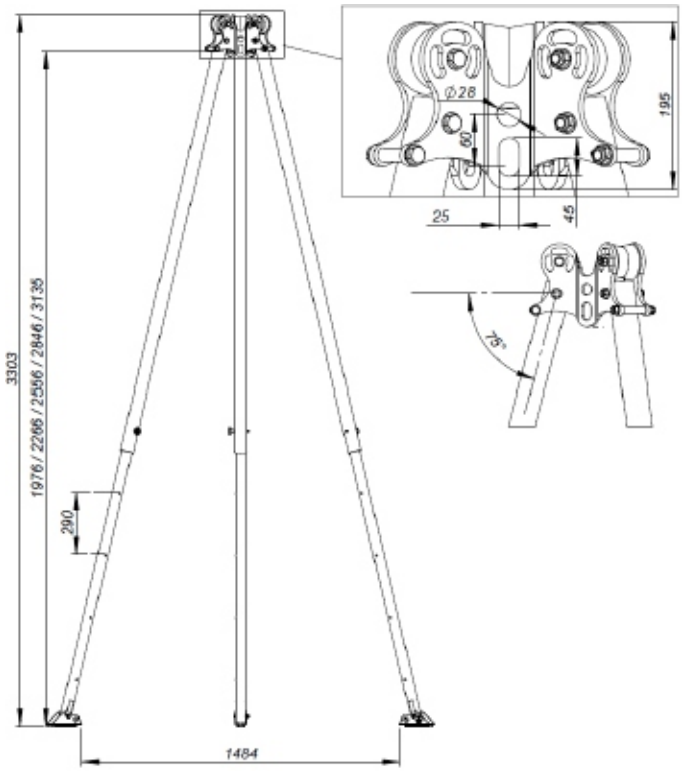

Fig. 4 – General dimensions of device – front view

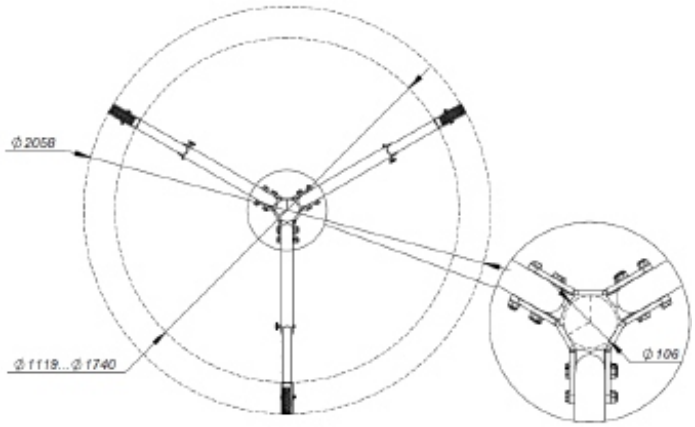

Fig. 5 – General dimensions of device – bottom view

6. TIME OF USAGE
Maximum time of usage of correctly operating devices is unlimited.
The device must be withdrawn from use immediately and destroyed if it has been used to arrest a fall or there are any doubts concerning its function.
NOTE: Maximum time of usage of the device depends on intensity and environment of use. If the device is used in heavy conditions, being exposed to frequent contact with water, sharp edges, corrosive substances, extreme of temperatures, it may be necessary to withdraw the device after only one use.
7. PERIODIC INSPECTIONS
At least once a year, after every 12 months of use, it is necessary to carry out periodic detailed inspection of the device.
Periodic inspection may be carried out by a properly qualified and skilled person.
After 5 years of use, it is recommended that periodic inspections are carried out by the manufacturer of the equipment or an entity authorised by the manufacturer to carry out such inspections.
8. MARKING OF DEVICE TM 15
Marking elements:
a) Name/ type of device
b) Model designation of device.
c) Reference number.
d) Number/year/class of European standard.
e) CE mark and number of notified body which supervises the production of the equipment.
f) Month and year of manufacture.
g) Serial number of device.
h) Attention: read instruction manual.
i) Mark of device's manufacturer or distributor.
j) Maximum number of concurrent users



Fig. 6 – Identity label of device TM 15



Fig. 7 – Location of marking of device AT254



Fig. 8 – "Next inspection" sticker
"Next inspection" sticker should be affixed near identity label and it is necessary to mark month and year of the next periodic inspection. Do not use the device after this date.
Note: Before the first use, mark the date of next inspection (date of first use + 12 months, e.g. first use 01.2013 – mark 01.2014).
"Next inspection" sticker affixed near identity label.
9. INSTALLATION OF TRIPOD
It is recommended that tripod TM 15 is installed by two people.
a) Place the tripod vertically in the lowest position on a level, stable and hard surface. The legs should be turned outside to the maximum.
Make sure that feet are placed on a hard surface and can bear the load. The tripod should be placed above opening so that work rope is approximately in the middle of the opening.



b) Optionally attach retractable type fall arrester to side attachment point on the head.

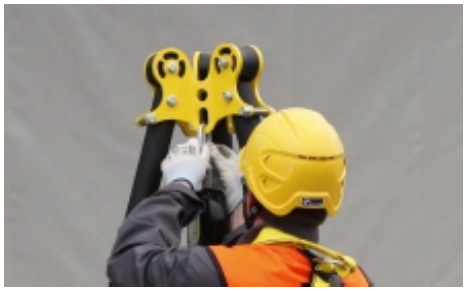

c) Pull out tripod legs to a desired length and lock them using locking cotter bolts. Adjust length of legs so the head is located horizontally.
Legs must be of the same length at all times.



d) Automatic pin is equipped with locking fins which are unlocked by button in the handle. The pin must be pushed in completely in order to lock the fins correctly.



e) Correctly locked automatic pin.



f) Secure tripod legs against accidental moving apart with a chain. Chain ends must be connected with carabiner.
The chain should be well tensioned between tripod legs. If necessary remove any excess clearance. Instead of chain, special strip (delivered with tripod) can be used.



g) Optionally it is possible to install steps AT013-300 allowing for easy access to the device head during installation of work rope. Steps are installed by pushing cotter bolt in inner leg adjustment holes.



h) For tripod TM15 it is recommended to use at least 4 steps AT013-300.



i) To fold the tripod, remove steps, pull out cotter bolts and fold the legs.

10. INSTALLATION OF WORK ROPE OF DEVICE INSTALLED ON TRIPOD LEG
a) During installation of work rope on the tripod head it is possible to enter the tripod leg using steps AT013-300. When using steps it is advisable to use additional devices as retractable type fall arrester.

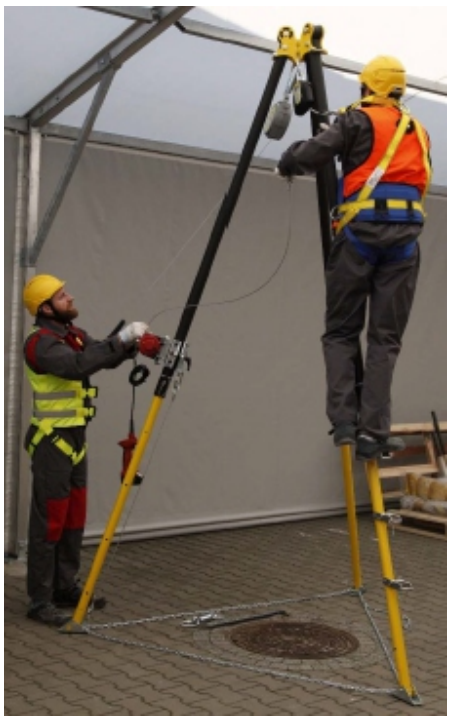

b) Pull out adequate work rope length from the device and mount the rope on roller integrated with the head. Check whether work rope is fitted correctly on the roller.



c) Attach energy absorber SDW at the end of work rope of rescue devices RUP502-U, RUP503-U, RUP504, RUP506.

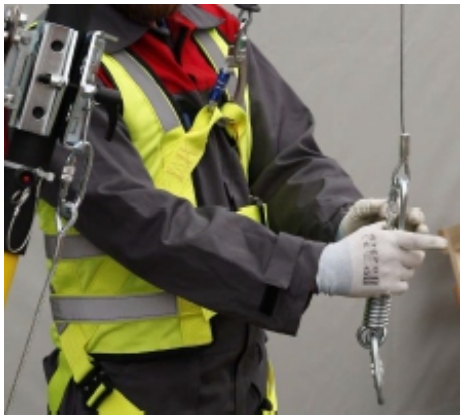

11. INSTALLATION OF PERSONAL PROTECTIVE EQUIPMENT
Personal protective equipment can be connected to anchor points located on side platens of the head. E.g. CR / WR retractable type fall arresters.

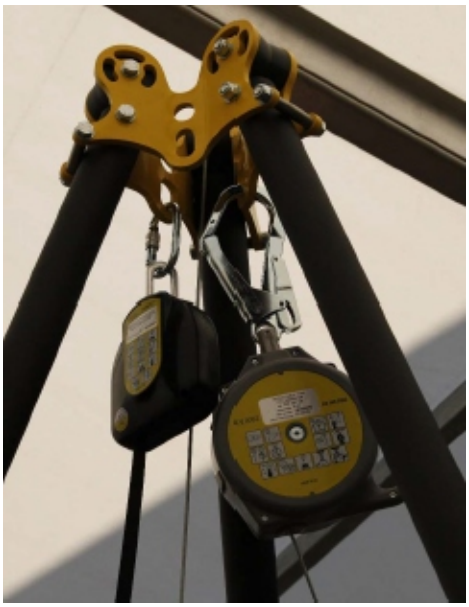

12. INSTALLATION OF UNIVERSAL HOLDER UTB (AT017-300)
See: UTB instruction manual.

13. INSTALLATION OF RESCUE DEVICES
See: UTB instruction manual.

14. ESSENTIAL PRINCIPLES FOR USE OF PERSONAL FALL PROTECTION EQUIPMENT
· The device must be used in accordance with instruction manuals for personal fall protection equipment and standards:
EN 361 - for full body harness
EN352-3; EN355; EN360 - for personal fall protection equipment
EN362 - for connectors
EN 795 / TS16415 - for anchor points
· Personal fall protection equipment should be used only by personnel trained in this respect.
· Personal fall protection equipment must not be used by a person with medical condition that could affect the safety of the equipment user in normal and emergency use.
· Draw a rescue plan to be implemented whenever necessary.
· It is forbidden to make any alterations or additions to the equipment without the manufacturer's prior written consent.
· Any repair shall only be carried out by manufacturer of the equipment or his certified representative.
· Personal fall protection equipment shall not be used for any purpose other than intended.
· Personal fall protection equipment provides individual protection and shall be used by one person only.
· Before each use make sure that all parts of the fall arresting system cooperate correctly. Periodically examine connections and fitting of components of the equipment to prevent any accidental loosening or disconnection.
· It is forbidden to use a combination of equipment where function of any one item is affected by, or interferes with the function of any other.
· Before each use of personal fall protection equipment, a pre-use check should be carried out to ensure that it is in a serviceable condition and operates correctly.
· In particular, inspect all accessible elements of the equipment for any damages, excessive wear, corrosion, abrasion, cutting or improper function. On individual devices pay particular attention to:
ü In full body harness and work positioning devices: buckles, regulating elements, attachment points (buckles), webbing, seams, belt loops;
ü In energy absorbers: attachment loops, webbing, seams, housing, connectors;
ü In lanyards and textile guides: rope, loops, thimbles, connectors, regulating parts, splices, clamps;
ü In retractable type fall arresters: lanyard or webbing, retractor and locking mechanism for proper operation, housing, energy absorber, connectors;
ü In guided type fall arresters: body, proper guiding, locking mechanism for proper operation, rollers, bolts and rivets, connectors, energy absorber;
ü In connectors (snap hooks): load-bearing body, rivets, main pawl, locking mechanism functionality.
· At least once a year, after each 12 months of use, personal fall protection equipment must be withdrawn from use to carry out periodic detailed inspection. Periodic inspection may be carried out by a person who is responsible for periodic inspections in an organisation and properly trained in this respect. Periodic inspections can be carried out also by manufacturer of the equipment or his authorized representative, or an authorized company. Inspect in detail all accessible elements of the equipment paying attention to any damages, excessive wear, corrosion, abrasion, cutting or incorrect function (see the above item.) In some cases, if the fall protection equipment has a complex design (e.g. fall arresters), periodic inspections may be carried out by manufacturer of the equipment, or his authorized representative only. After the periodic inspection, date of the next inspection should be arranged.
· Regular periodic inspections are essential in respect of the equipment condition and safety of users which is dependant on functionality and durability of the equipment.
· During periodic inspection it is necessary to check the legibility of all markings on the equipment (identity label of the device).
· All information on fall protection equipment (name, serial no., date of purchase and date of first use, name of user, information on repairs and inspections and withdrawal from use) must be provided in the identity card of the device. It is responsibility of the user organisation to provide the Identity Card and to fill in the required details. The Identity Card should be filled in by a person responsible for fall protection equipment in an organisation. It is forbidden to use personal fall protection equipment if the Identity Card is not filled in.
· If the product is re-sold outside the original country of destination the reseller must provide instructions for use, for maintenance, for periodic inspection and for repair in language of the country where the product is to be used.
· Personal fall protection equipment must be withdrawn from use immediately if any doubts arise in regard of its condition, or proper operation. The device must not be used until manufacturer of the equipment carries out a detailed inspection and gives his written consent to use the equipment again.

· Personal protection equipment must be withdrawn from use immediately and destroyed if it has been used to arrest a fall.
· Full body harness is the only admissible device to be used to support the user body in personal fall protection equipment.
· In full body harness use only attaching points (buckles, loops) marked with capital letter “A” to attach a fall protection system.

15. WARRANTY
The manufacturer grants a warranty for 12 months from the date of purchase of the device. If a defect is found in any part, the warranty and guarantee period for this part is extended by the time of repairs and effective removal of the defect found.
The warranty covers:
· Defects in material,

· Structural defects,
· Anti-corrosion coating defects

According to the requirements of EN 365 the anchoring point shall be subject to periodical inspections carried out at least every 12 months. Periodic inspection shall be carried out by service point authorized by the Manufacturer located at the following address:
PROTEKT Grzegorz Łaszkiewicz
ul. Starorudzka 9
93-403 Łódź
or person trained in inspections of such equipment.
A trained person is a person who, based on own specialized education and adequate experience, has sufficient knowledge in installed protective and rescue equipment, and is familiarized with applicable OHS regulations, guidelines and generally acknowledged technical rules to such extent that is able to assess safety of use and correct application of protection devices.
Before each use of the system check whether date of the next inspection is not expired. Do not use the device after this date. Before each use of the system visually check the system for its integrity and technical condition and whether steel cable is tensioned. If any defect or lack of integrity is found, do not use the point.
If any doubts arise as for the use of the equipment, please contact the manufacturer and never repair the equipment on your own!
A system which has been used to arrest a fall must be withdrawn from use immediately!
The system which has been used to arrest a fall may be admitted for use again after a detailed inspection is carried out by the manufacturer or an authorised service point.

Pay particular attention to risks affecting the protective equipment operation or the user's safety, and in particular to kinks and rope movement on sharp edges, oscillatory falls, electricity, influence of extreme temperatures, equipment damage, negative influence of environmental factors, chemical substances and contamination. Do not modify, repair components of the system or replace them with non-original spare parts.

Manufacturer:
PROTEKT - Starorudzka 9 - 93-403 Lodz - Poland
tel. +4842 6802083 - fax. +4842 6802093 - www.protekt.com.pl

Notified body for EU type examination according to PPE Regulation 2016/425:
PRS - No.1463, Polski Rejestr Statków S.A. al. gen. Józefa Hallera 126 80-416 Gdańsk, Poland

Notified body for control production:
Apave Exploitation France SAS (n°0082) 6 Rue du Général Audran 92412 COURBEVOIE cedex France

IDENTITY CARD

It is the responsibility of the user organisation to provide the identity card and to fill in the details required. The identity card should be filled in before the first use by a competent person, responsible inthe user organization for protective equipment. Any information about the equipment like periodic inspections, repairs, reasons of equipment's withdrawal from use shall be noted into the identity card by a competent person in the user organization. The identity card should be stored during a whole period of equipment utilization. Do not use the equipment without the identity card.

MODEL AND TYPE OF EQUIPMENT	
SERIAL/BATCH NUMBER	
REFERENCE NUMBER	
DATE OF MANUFACURE	
DATE OF PURCHASE	
DATE OF FIRST USE	
USER NAME	

PERIODIC INSPECTION AND REPAIR HISTORY CARD				
DATE OF INSPECTION	REASON FOR INSPECTION OR REPAIR	DEFECTS, CONDITION NOTED REPAIRS CARRIED OUT	NAME AND SIGNATURE OF COMPETENT PERSON	NEXT INSPECTION DATE