Max.Abmessungen - Max.mått :
1650 * 980 * 1635

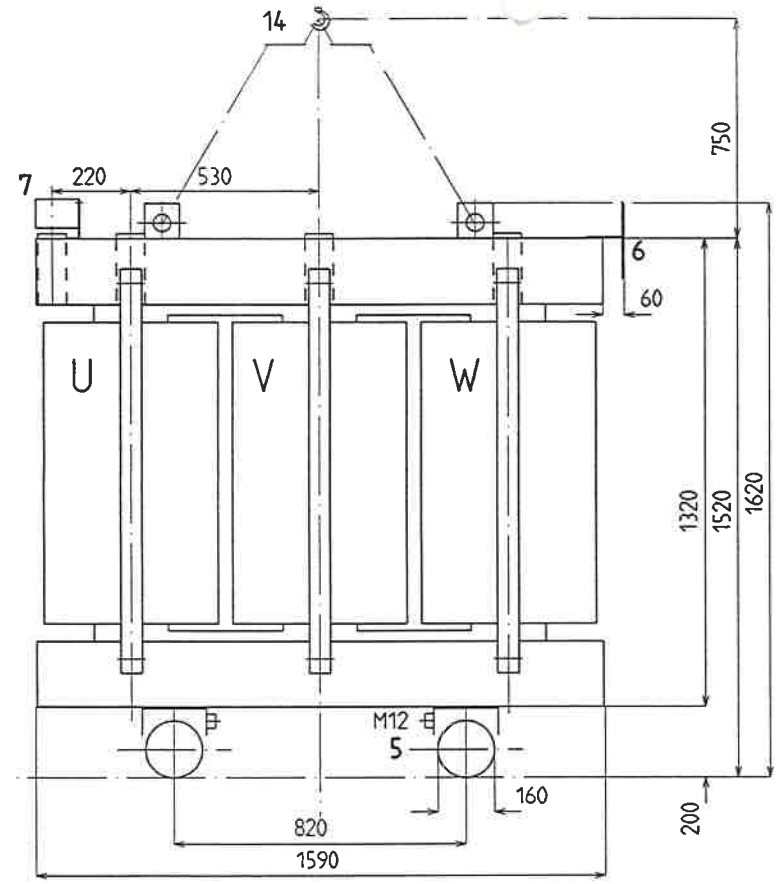

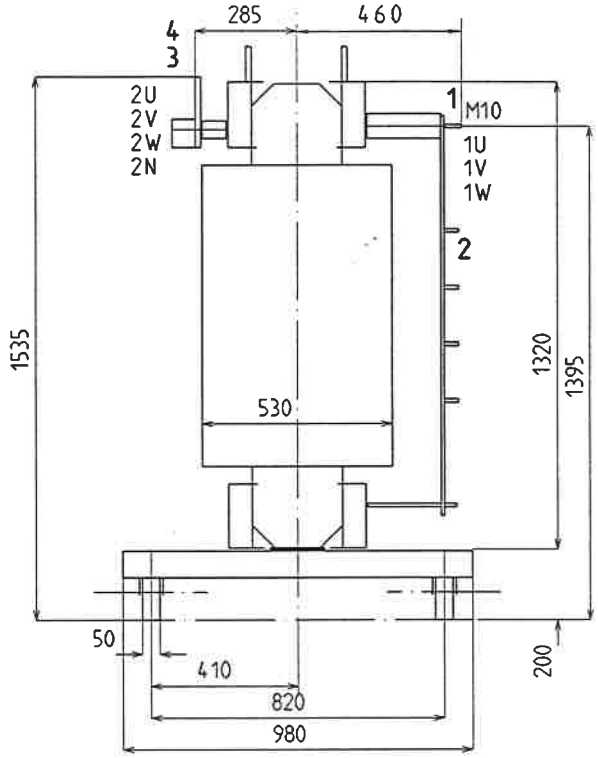

1 OS-Anschluss
HS-Anslutning
2 OS-Umschaltung
HS-Omkoppling
3 US-Anschluss
LS-Anslutning
4 US-Sternpunkt
LS-Nollpunkt
5 Erdung
Jordningspunkt
6 Schaltbild
Märkskylt
7 Auslösegerät
Temperaturöver-
vakningsrelä
14 Kranhaken
Lyftkrok

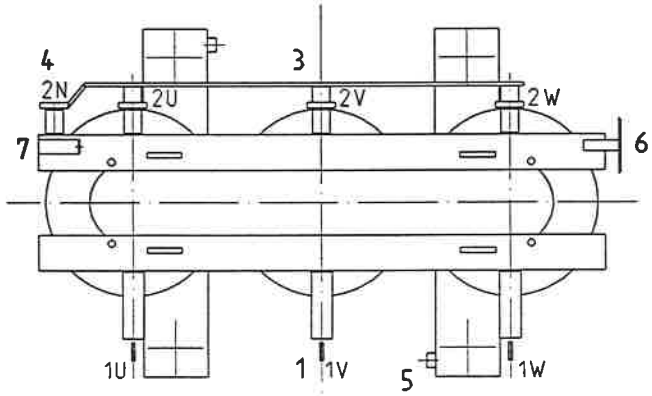

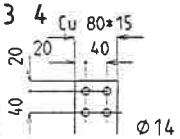

Technische Werte - Tekniska Data

3-phasen Trockentransformator -3-fas Transformator torr isol.: Type DYHK

Leistung	kVA	- Effekt	kVA	: 1000
Spannung	V	- Omsättning	V	: 10000/6000+-2*2.5% / 1000
Schaltgruppe		- Kopplingsgrupp		: Dyn11
Schutzart		- Skyddsklass		: IP00
Frequenz	Hz	- Frekvens	Hz	: 50
Isolierstoffklasse		- Isolationsklass		: F
Gesamtgewicht	kg	- Totalvikt	kg	: 2860

#BA ZB \TT\MASSBILD\AUSLAND\IP00\		#L : 1424 1802	
Accepted by qual control	Accepted for prod by	Description (English) Måttskiss	V.1.05
Design checked by F. Schi	Drawn by F. Schi	Description (own language) Massbild	1:15
Drawing checked by	Issued by Dept TK Year 95/ Week 1	1424 1802	Sheet 1
		ABB Trafo-BB	

Revision	Dept	Year Week

Dieses Dokument darf ohne unsere schriftliche Genehmigung nicht vervielfältigt und sein Inhalt weder Dritten überlassen noch zu sonstigen widerrechtlichen Zwecken angewendet werden. Zuwiderhandlungen werden verfolgt.
ABB Trafo-BB

This document may not be copied without our written permission, and the contents thereof may not be imparted to a third party nor be used for any unauthorized purpose. Contravention will be prosecuted.
ABB Trafo-BB