BEZPEČNOSTNÝ POSTROJ

SAFETY HARNESS

EN 361; EN 358; EN 813; EN 1497; EN 12277-C

NPBP001_v2

SAFE TIME spol. s r.o.
Partizánska cesta 89, 974 01
Banská Bystrica, Slovakia
Tel:0421 48 414 7074
fax: 0421 48 414 7074
e-mail: info@safetime.sk
http://safetime.sk

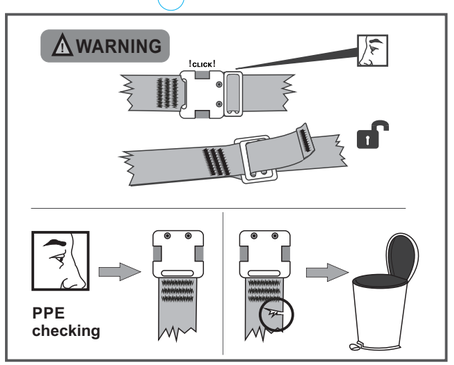

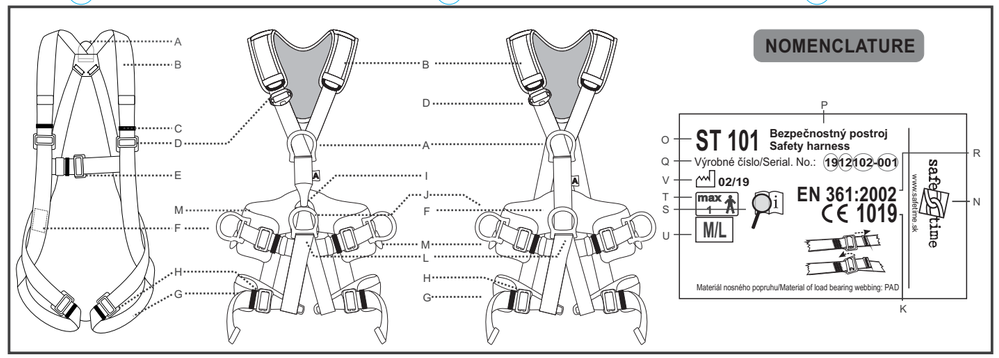

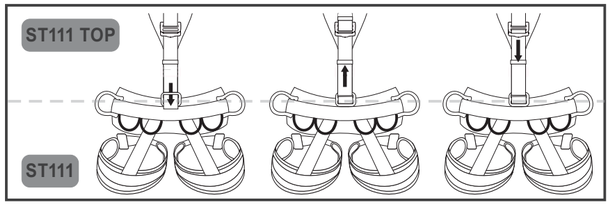

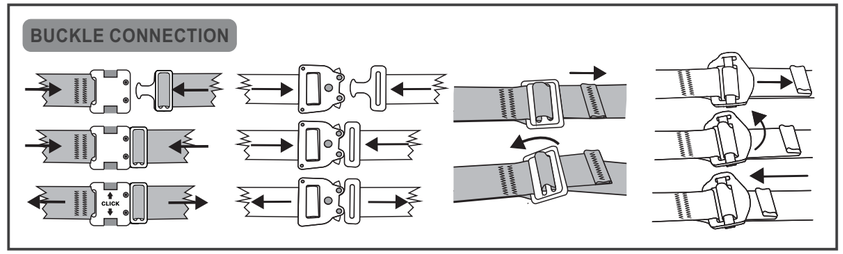

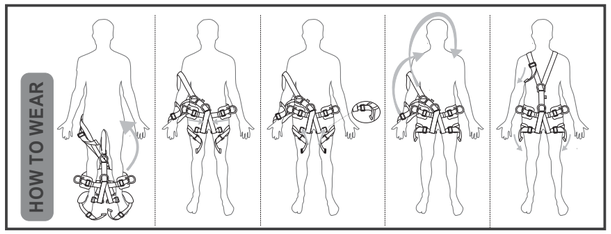

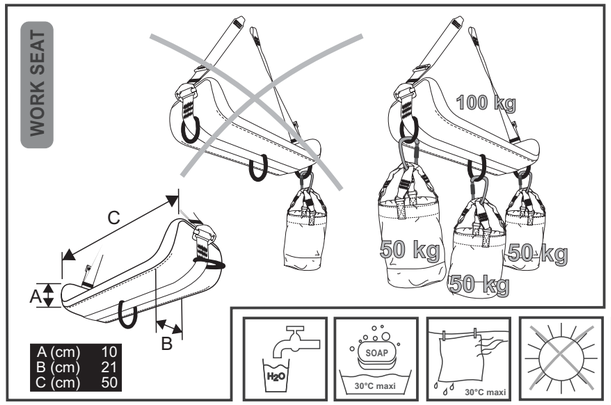

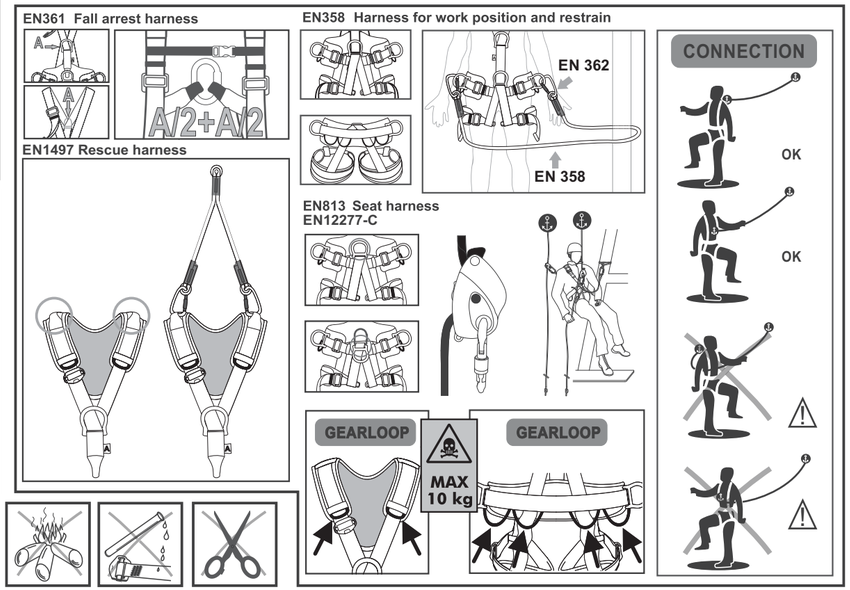

PRODUCT RECORD SHEET
EVIDENČNÝ LIST

TYPE OF PPE/ TYP OOP

PRODUCT NAME/ NÁZOV VÝROBKU

DATE OF MANUFACTURE/ DÁTUM VÝROBY

SERIAL (BATCH) NUMBER/ SÉRIOVÉ ČÍSLO

DATE OF FIRST USE/ DÁTUM PRVÉHO POUŽITIA

USER/ POUŽÍVATEĽ

DATE DÁTUM	COMMENT ZÁZNAM	SIGNATURE PODPIS

COMMENTS
POZNÁMKY

OPERATION RECORD AND/OR EXTRAORDINARY EVENTS PPE
UŽÍVATEĽSKÉ ZÁZNAMY A/ALEBO MIMORIADNE UDALOSTI PRI POUŽÍVANÍ OOP

G: Stehenné popruhy
H: Stehenná spona
I: Spojovací prvok
J: Oká na pracovné polohovanie
K: Informácie o notifikovanej osobe, ktorá vykonala posúdenie zhody a vykonáva dohľad nad výrobou: notifikovaná osoba 1019, VVUÚ, a.s., Pikartská 1337, Ostrava- Radvanice, Česká republika
L: Pripojovací bod
M: Púzko na materiál a náradie
N: Meno a logo výrobcu
O: Model alebo referenčný údaj
P: Názov produktu
Q: Výrobné číslo: rok/produktová skupina/výrobná dávka/p.č.
R: Číslo a rok použitých noriem
S: Logo pripomínajúce preštudovať si návod na použitie pred použitím produktu
T: Tento produkt je určený na používanie len 1 osobou
U: Veľkosť V: Mesiac/rok výroby

SLOVENSKY

Pred použitím výrobku si prečítajte tento návod! Odchýlka od týchto pokynov môže mať smrteľné dôsledky!

UPOZORNENIE: Práca a pohyb vo výškach sú nebezpečné činnosti, ktoré vyžadujú dôkladné školenie a znalosť použitých produktov. Pokyny v tejto príručke opisujú správne kroky, ktoré sa týkajú starostlivosti o vaše ochranné pomôcky, a preto sa vyhýbajte iným postupom, ktoré môžu byť nesprávne a mohou ohrozit váš život a zdravie.Ani výrobca, ani predávajúci nie sú zodpovední za akékoľvek škody spôsobené nesprávnym použitím a / alebo zneužitím výrobku. Zodpovednou osobou a prijemcom rizika sú vo všetkých prípadoch používatelia. Ak nemáte dostatok informácií alebo potrebujete konkrétne informácie, obráťte sa na zástupcu výrobcu vo vašej oblasti alebo priamo SAFE TIME, spol. s.r.o. na adrese uvedenej v tomto návode.

POPIS:
Tento produkt je určený na bezpečnú prácu vo výškach a nad voľnou hĺbkou (napr. práca na strechách, plošinách, lešení, stĺpoch...). Jeho konštrukcia poskytuje užívateľovi maximálny komfort a vysokú úroveň bezpečnosti. Je vyrobený z materiálov vhodných pre bežné poveternostné podmienky a dobré pracovné postupy. Jednotlivé popruhy sú kombinované tak, aby vytvorili účinnú jednotku v prípade zachytenia pádu užívateľa.
Kotviace prvky (karabíny, konektory) sa musia používať v súlade s ich normami. Všetky výrobky považované za OOP musia byť v súlade s nariadením 2016/425. Vyhlásenie o zhode nájdete na adrese www.safetime.sk .

POUŽÍVANIE / NASTAVENIE POSTROJA
Nastavte dĺžku jednotlivých častí na svoju postavu, aby ste mali voľnosť pohybu.

Pamätajte však, že musíte venovať pozornosť prípadnému poškodeniu textilných materiálov pri práci. Je tiež potrebné mať k dispozícii záchranný plán, ktorý zohľadní všetky mimoriadne situácie v práci. Nikdy nepoužívajte tento bezpečnostný postroj na iné účely ako na ochranu proti pádu !!!
Akékoľvek zásahy do konštrukcie alebo opravy zákazníkom sú zakázané. V prípade záchrany si vyžiadajte od svojho zamestnávateľa informácie a školenie (v súlade s platnými predpismi BOZP).
Odporúčame používať bezpečnostný postroj v teplotných rozsahoch od -20°C do +60°C. Ak užívateľ váži viac ako 140 kg, prekonzultujte túto skutočnosť so spoločnosťou SAFE TIME spol. s.r.o. pred jeho použitím.

CELOTELOVÝ POSTROJ NA ZACHYTENIE PÁDU EN 361:
Celotelový postroj na ochranu proti pádu, je súčasťou systému zachytenia pádu podľa normy EN 363 (osobné ochranné zariadenia proti pádu). Iba tieto body môžu byť použité na pripojenie ku systému zachytenia pádu, napríklad pohyblivé zariadenie na zachytenie pádu, tlmič pádovej energie alebo iné systémy opísané v norme EN 363. Pre jednoduchosť identifikácie sú tieto miesta pripojenia označené písmenom "A". Voľný priestor pod užívateľom musí byť dostatočný na to, aby zabránil používateľovi v prípade pádu zasiahnuť prekážku. Konkrétne podrobnosti o výpočte voľného priestoru nájdete v návode na používanie ostatných komponentov (tlmiče energie, pohyblivé zariadenia na zachytenie pádu…).

PRACOVNÉ POLOHOVANIE A ZACHYTÁVACÍ POSTROJ EN 358:
Tieto pripojné body sa môžu používať len na upevnenie k pracovnému polohovaciemu systému alebo zádržnému systému - maximálna výška pádu: 0,6 m. Preštudujte si návod na používanie spojovacieho prostriedku, aby ste sa oboznámili o jeho používaní. Tieto pripojné body nie sú určené na použitie pri zachytení pádu. Možno bude potrebné doplniť pracovné polohovacie alebo mobilné zadržiavacie systémy kolektívnymi alebo osobnými systémami zachytenia pádu.

SEDACÍ POSTROJ EN 813:
Predný pripojovací bod: Určený na postup pri lanovom a pracovnom polohovaní. Používajte pripojovací bod (textilný alebo kovový), aby ste pripevnili zaľaňovacie zariadenie, spojovacie laná, pripojné laná, pracovné sedačky. Tento upevňovací bod nie je vhodný na zachytenie pádu.

SEDACÍ POSTROJ EN 12277-C:
Sedací postroj je súčasťou horolezeckého vybavenia a môže byť použitý na pripojenie lán, karabín a istiacich prostriedkov.

ZÁCHRANNÉ POSTROJE EN 1497:
Záchranné postroje sú používané ako súčasť zachranného systému, ktoré patria do systému ochrany proti pádu. Záchranné postroje niesú určené na použitie na zachytenie pádu.

ÚDRŽBA:
Vyčistite znečistený produkt v teplej vode (do 30°C) s čistiacimi prostriedkami vhodnými na umývanie rúk. V prípade kontaminácie výrobku neodporúčame dezinfikovať výrobok, pretože môže spôsobiť poškodenie materiálu. V prípade dažďa alebo vlhkosti nechajte prirodzene vyschnúť vo vetranej miestnosti mimo priameho zdroja tepla, ohňa alebo slnečného žiarenia. Po vyčistení a vysušení kovových častí ich ošetrite vhodný prípravkom.

SKLADOVANIE:
Postroje uchovávajte v tmavých a dobre vetraných priestoroch chránených pred UV žiarením. Bezpečnostný postroj nesmie prísť do kontaktu s chemikáliami, rozpúšťadlami a priamym zdrojom tepla. Nesklaďujte ho spolu s ostrými predmetmi. Prepravujte a skladujte ho pokiaľ sa dá v pôvodnom balení, aby ste predišli poškodeniu produktu.

ZODPOVEDNOSŤ:
SAFE TIME spol. s.r.o. nezodpovedá za žiadne škody, zranenia alebo smrť spôsobené zneužitím alebo zmenou tohto produktu. Je vždy zodpovednosťou používateľa, aby sa uistil, že rozumie správnemu a bezpečnému používaniu akéhokoľvek zariadenia, ktoré dodáva SAFE TIME spol. s.r.o.. Používateľ je zodpovedný za používanie produktu len na účely, na ktoré bol produkt navrhnutý a vykonávanie všetkých potrebných bezpečnostných postupov. Pred použitím zariadenia urobte všetky potrebné kroky, aby ste sa oboznámili so záchrannými technikami v prípade núdze. Vy osobne ste zodpovední za všetky riziká a za svoje kroky a rozhodnutia. Ak nemôžete predvídať tieto riziká vopred, nepoužívajte toto zariadenie. Ak sa výrobok predáva mimo pôvodnej krajiny určenia, predávajúci musí poskytnúť užívateľskú príručku, ktorá popisuje: používanie, údržbu, periodické kontroly a opravy, v jazyku krajiny, kde sa zariadenie bude používať.

ZÁRUKA:
SAFE TIME spol. s.r.o. poskytuje trojročnú záruku na tento produkt. Záruka sa vzťahuje na kvalitu použitých materiálov a výrobné nedostatky. Nevzťahuje sa na chyby spôsobené bežným opotrebovaním, nedbalivosťou, nesprávnou manipuláciou, nevhodným skladovaním, zakázanými zásahmi atď. Táto záruka sa nevzťahuje na nehody v dôsledku nedbalivosti a nevhodného používania výrobku. SAFE TIME spol. s.r.o. nie je zodpovedný za priame alebo nepriame škody, ktoré vznikli v súvislosti s používaním jeho výrobku.

PREVENTÍVNE A PERIODICKÉ KONTROLY:
Uistite sa, že odporúčania na použitie s inými ochrannými zariadeniami systému ochrany pred pádom sú splnené pred použitím, ako to vyžadujú predpisy a bezpečnostné pravidlá. Všetky prostriedky systému ochrany pred pádom, ktoré sa budú kombinovať s týmto celotelovým postrojom, musia byť schválené na použitie podľa platných predpisov. Nezabudnite skontrolovať vhodnosť ich kombinácie.

Pred použitím a po použití bezpečnostného postroja vykonajte vizuálnu kontrolu a skontrolujte funkciu každej časti. Počas práce sa uistite, že nedošlo k poškodeniu ostrými hranami alebo inými nebezpečnými vonkajšími plochami. Ak zistíte poškodenie alebo máte akékoľvek pochybnosti o jeho bezchybnom stave, je nevyhnutné okamžite ho zlikvidovať. V prípade pádu nepoužívajte tento výrobok a posielajte ho na posúdenie alebo kontaktujte SAFE TIME spol.s.r.o. Bezpečnostný postroj sa musí kontrolovať raz za 12 mesiacov v SAFE TIME spol.s.r.o. Partizánska cesta 89, Banská Bystrica, Slovenská republika alebo vyškolenou a oprávnenou osobou. Informácie o notifikovanej osobe, ktorá vykonala posúdenie zhody a vykonáva dohľad nad výrobou: notifikovaná osoba 1019, VVUÚ, a.s., Pikartská 1337, Ostrava- Radvanice, Česká republika

ŽIVOTNOSŤ:
Životnosť bezpečnostného postroja závisí od intenzity jeho používania a vonkajších vplyvov, takže je veľmi ťažké presne určiť dobu používania. Môže byť negatívne ovplyvnená okolitými podmienkami, agresívnym prostredím, spôsobom práce, ultrafialovým žiarením, chemikáliami, údržbou a skladovaním. Ak sú splnené všetky podmienky, môže sa skladovať maximálne 10 rokov od dátumu výroby, ak sa použije, táto lehota by sa mala primerane skrátiť.
V prípade neistoty o tejto otázke sa obráťte na výrobcu alebo distribútora.
Bezpečnostný postroj odporúčame používať v rozmedzí teplôt -20°C do +60°C.

ČASTI VÝROBKU / ZNAČENIE:
A: Pripojovací bod na zachytenie pádu
B: Ramenné popruhy
C: Plastové púzko
D: Ramenná spona
E: Hrudná spona
F: Výrobná etiketa

ČESKY

Před použitím výrobku si přečtěte tento návod! Odchylka od těchto pokynů může mít smrtelné následky!
UPOZORNĚNÍ: Práce a pohyb ve výškách jsou nebezpečné činnosti, které vyžadují důkladné školení a znalost použitých produktů. Pokyny v této příručce popisují správné kroky, které se týkají péče o vaše ochranné pomůcky, a proto se vyhýbejte jiným postupům, které mohou být nesprávné a mohou ohrozit váš život a zdraví.
Výrobce ani prodávající nejsou zodpovědní za jakékoli škody způsobené nesprávným použitím a / nebo zneužitím výrobku. Odpovědnou osobou a příjemcem rizika jsou ve všech případech uživatelé. Pokud nemáte dostatek informací nebo potřebujete konkrétní informace, obraťte se na zástupce výrobce ve vaší oblasti nebo přímo na společnost SAFE TIME spol. s.r.o. na adrese uvedené v tomto návodu.

POPIS:
Tento produkt je určen pro bezpečnou práci ve výškách a nad volnou hloubkou (např. práce na střechách, plošinách, lešení, sloupech ...). Jeho konstrukce poskytuje uživateli maximální komfort a vysokou úroveň bezpečnosti. Je vyroben z materiálů vhodných pro běžné povětrnostní podmínky a dobré pracovní postupy. Jednotlivé popruhy jsou kombinovány tak, aby vytvořily účinnou jednotku v případě zastavení pádu uživatele.
Kotvicí prvky (karabiny, konektory) se musí používat v souladu s jejich normami. Všechny výrobky považovány za OOP musí být v souladu s nařízením 2016/425. Prohlášení o shodě naleznete na adrese www.safetime.sk .

POUŽITÍ / NASTAVENÍ POSTROJE:
Nastavte délku jednotlivých částí na svou postavu, abyste měli volnost pohybu. Pamatujte však, že musíte věnovat pozornost případnému poškození textilních materiálů při práci.
Je také třeba mít k dispozici záchranný plán, který zohlední všechny mimořádné situace v práci. Nikdy nepoužívejte tento bezpečnostní postroj pro jiné účely než na ochranu před pádem !!!
Jakékoliv zásahy do konstrukce nebo opravy zákazníkem jsou zakázány. V případě záchrany si vyžádejte od svého zaměstnavatele informace a školení (v souladu s platnými předpisy BOZP).
Doporučujeme používat bezpečnostní postroj v teplotních rozsazích od -20 ° C do + 60 ° C. Pokud uživatel váží více než 140 kg, obraťte tuto skutečnost se společností SAFE TIME spol. s.r.o. před jeho použitím.

CELOTĚLOVÝ POSTROJ NA ZACHYCENÍ PÁDU EN 361:
Celotělový postroj na ochranu proti pádu, součást systému zachycení pádu podle normy EN 363 (osobní ochranné zařízení proti pádu). Pouze tyto body mohou být použity pro připojení ke systému zachycení pádu, například pohyblivé zařízení na zachycení pádu, tlumič pádové energie nebo jiné systémy popsané v normě EN 363. Pro jednoduchost identifikace jsou tato místa připojení označené písmenem "A". Volný prostor pod uživatelem musí být dostatečný k tomu, aby zabránil uživateli v případě pádu zasáhnout překážku. Konkrétní podrobnosti o výpočtu volného prostoru najdete v návodu k použití ostatních komponentů (tlumiče energie, pohyblivé zařízení na zachycení pádu ...).

PRACOVNÍ POLOHOVÁNÍ A ZACHYCOVACÍ POSTROJE EN 358:
Tyto přípojné body se smí používat jen na upevnění k pracovnímu polohovacímu systému nebo zástavního systému - maximální výška pádu: 0,6 m. Presštudujte návody na používání polohovacího lana, abyste se seznámili o jeho používání. Tyto přípojné body nejsou určeny pro použití při zachycení pádu. Možná bude nutné doplnit pracovní polohovací nebo mobilní zádržné systémy kolektivními nebo osobními systémy zachycení pádu.

SEDACÍ POSTROJ EN 813:
Ventrální přípojný bod: Určený na postup při lanovém a pracovním polohování. Použijte ventrální bod (textilní nebo kovový), abyste připevnili slaňovací zařízení, polohovací lana, přípojné lana pracovní sedačky. Tento upevňovací bod není vhodný k zachycení pádu.

SEDACÍ POSTROJ EN 12277-C:
Sedací postroje s certifikací evropského vybavení a může být použit pro připojení lan, karabin a jisticích prostředků.

ZÁCHRANNÉ POSTROJE EN 1497:
Záchranné postroje jsou používány jako součást záchranného systému, které patří do systému ochrany proti pádu. Záchranné postroje nejsou určeny k použití na zachycení pádu.

ÚDRŽBA:
Vyčistěte znečištěný produkt v teplé vodě (do 30 ° C) s čisticími prostředky vhodnými pro mýti rukou. V případě kontaminace výrobku nedoporučujeme dezinfikovat výrobek, protože může způsobit poškození materiálu. V případě deště nebo vlhkosti nechte přirozeně uschnout ve dobře větraném místě mimo zdroje tepla, ohně nebo slunečního záření. Po vyčištění a vysušení kovových částí jejich ošetřete vhodný přípravkem.

SKLADOVÁNÍ:
Postroje uchovávejte v tmavých a dobře větraných prostorách chráněných před UV zářením. Bezpečnostní postroj nesmí přijít do kontaktu s korozivními látkami, rozpouštědly a přímými zdroji tepla. Neskladujte jej spolu s ostrými předměty. Připravujte a skladujte ho pouhá možno v původním balení, aby nedošlo k poškození.

ODPOVĚDNOST:
SAFE TIME spol. s.r.o. neodpovídá za žádné škody, zranění nebo smrt způsobené zneužitím nebo změnou tohoto produktu. Je vždy odpovědnosti uživatele, aby se ujistil, že rozumí správnému a bezpečnému používání jakéhokoliv zařízení, které dodává SAFE TIME spol. s.r.o. Uživatelé jsou odpovědný za používání produktu pouze pro účely, pro které byl produkt navržen, a provádění všech potřebných bezpečnostních postupů. Před použitím zařízení proveďte všechny potřebné kroky, abyste se seznámili se záchrannými technikami v případě nouze. Vy osobně jste zodpovědní za všechna rizika, která se vyskytnou v důsledku nesprávného použití. Pokud nemůžete předvídat tato rizika předem, nepoužívejte toto zařízení.
Pokud je výrobek prodáván mimo původní země určení, prodávající musí poskytnout uživatelskou příručku, která podporuje, používání, údržbu, periodické kontroly a opravy, v jazyce země, kde se zařízení bude používat.

ZÁRUKA:
SAFE TIME spol. s.r.o. poskytuje tříletou záruku na tento produkt. Záruka se vztahuje na kvalitu a na použitých materiálech a výrobní nedostatky. Nevztahuje se na vady způsobené běžným opotřebením, nedbalostí, nesprávnou manipulací, nevhodným skladováním, zákazaným zásahy atd. Tato záruka se nevztahuje na nehody v důsledku nedbalosti a nevhodného používání výrobku. SAFE TIME spol. s.r.o. není odpovědný, za přímé nebo nepřímé škody vzniklé v souvislosti s používáním jeho výrobku.

PREVENTIVNÍ A PRAVIDELNÉ KONTROLY:
Ujistěte se, že doporučení k použití s jinými ochrannými zařízeními systému ochrany před pádem jsou splněny před použitím, jak to vyžadují předpisy a bezpečnostní pravidla. Všechny prostředky systému ochrany před pádem, které se budou kombinovat s tímto celoštěrovým postrojem, musí být schváleny pro použití podle platných předpisů. Nezapomeňte zkontrolovat vhodnost jejich kombinace. Před použitím a po použití bezpečnostního postroje proveďte vizuální kontrolu a zkontrolujte funkci každé části. Během práce se ujistěte, že nedošlo k poškození ostrými hranami nebo jinými nebezpečnými viditelnými jevy. Pokud zjistíte poškození nebo máte jakékoliv pochybnosti o jeho bezvadném stavu, je nezbytné okamžitě ho zlikvidovat. V případě pádu nepoužívejte tento výrobek a posílejte ho k posouzení nebo kontaktujte SAFE TIME spol.s.r.o.
Bezpečnostní postroj musí kontrolovat jednou za 12 měsíců společností v SAFE TIME spol.s.r.o. Partizánska cesta 89, Banská Bystrica, Slovenská republika nebo výkolenou a oprávněnou osobou. Informace o notifikované osobě, která provedla posouzení shody a vykonává dohled nad výrobou: notifikovaná osoba 1019, VVUÚ, a.s., Pikartská 1337, Ostrava- Radvanice, Česká republika.

ŽIVOTNOST:
Životnost bezpečnostního postroje závisí na intenzitě jeho používání a vnějších vlivů, takže je velmi obtížné přesně určit dobu používání. Může být negativně ovlivněna okolními podmínkami, agresivním prostředím, způsobem práce, ultrafialovým zářením, chemikáliemi, údržbou a skladováním. Pokud jsou splněny všechny podmínky, může se skladovat maximálně 10 let od data výroby, pokud se použije, tato lhůta by měla přiměřeně zkrátit. V případě nejistoty o této otázce se obraťte na výrobce nebo distributora.
Bezpečnostní postroj doporučujeme používat v rozmezí teplot -20 ° C do + 60 ° C.

ČASTI VÝROBKU / ZNAČENÍ:
A: Přípojný bod pro zachycení pádu
B: Ramenní popruhy
C: Plastové poutko
D: Ramenní spona
E: Hrudní spona
F: Výrobní etiketa
G: Stehenní popruhy
H: Stehenní spona
I: Spojovací prvek
J: Oka pro pracovní polohování
K: Informace o notifikované osobě, která provedla posouzení shody a vykonává dohled nad výrobou: notifikovaná osoba 1019, VVUÚ, a.s., Pikartská 1337, Ostrava-Radvanice, Česká republika
L: Přípojný bod pro zavěšení
M: Poutko na nářadí
N: Jméno výrobce / Logo
O: Model / Referenční údaj
P: Název produktu
Q: Výrobní číslo: rok /produktová skupina /výrobní dávka /p. č.
R: Číslo a rok použitých norem
S: Logo připomínající povinnost prostudovat návod k použití před samotným použitím produktu
T: Tento produkt je určen pouze 1 osobou
U: Velikost V: Měsíc/rok výroby

POLSKI

Przed użyciem produktu należy dokładnie zapoznać się z niniejszą instrukcją! Jakiekolwiek odstępstwo od zawartych w niej wskazówek może mieć skutek śmiertelny!

OSTRZEZENIE: Wykonywanie prac i poruszanie się na wysokości są czynnościami niebezpiecznymi wymagającymi gruntownego przeszkolenia i znajomości stosowanych produktów. Wskazówki zawarte w niniejszej instrukcji opisują prawidłowy sposób postępowania dotyczący stosowania wyposażenia ochronnego. W związku z tym należy unikać innego sposobu postępowania, który może być nieprawidłowy i mógłby zagrozić twojemu życiu i zdrowiu.
Producent ani sprzedawca nie ponoszą odpowiedzialności za wszelkie szkody powstałe w wyniku nieprawidłowego stosowania i / lub nadużycia produktu. Osobą odpowiedzialną i ponoszącą ryzyko w każdym przypadku jest użytkownik. Jeżeli nie posiadasz wystarczającej ilości informacji lub potrzebujesz konkretnych informacji, skontaktuj się z przedstawicielem producenta w twoim regionie lub bezpośrednio z firmą SAFE TIME spol. s.r.o. pod adresem wskazanym w niniejszej instrukcji.

OPIS:
Niniejszy produkt przeznaczony jest do bezpiecznej pracy na wysokości i w wykopach (np. na dachach, platformach, rusztowaniach, słupach…). Dzięki swojej konstrukcji zapewnia użytkownikowi pełny komfort oraz wysoki poziom bezpieczeństwa. Produkt wykonany jest z materiałów przystosowanych do normalnych warunków pogodowych oraz dobrych praktyk pracy. Poszczególne pasy połączone są w taki sposób, że tworzą aktywny układ skutecznie powstrzymują spadanie użytkownika.
Elementy łączące (karabinki, łączniki) muszą być stosowane zgodnie z normami, którym podlegają. Wszystkie produkty klasyfikowane jako ŚOI muszą być zgodne z rozporządzeniem 2016/425. Deklaracja zgodności oraz formularz oceny ŚOI znajduje się na stronie internetowej www.safetime.sk.

SPOSÓB UŻYTKOWANIA / USTAWIENIE UPRZĘŻY:
Dostosuj długość poszczególnych elementów do swojej sylwetki tak, aby została zachowana swoboda ruchów. Pamiętaj jednak, że powinieneś zwrócić uwagę na ewentualne uszkodzenie materiałów tekstylnych podczas pracy.
Należy również mieć do dyspozycji plan akcji ratunkowej uwzględniający wszelkie sytuacje kryzysowe mogące wystąpić podczas pracy. Nigdy nie stosuj tej uprzęży bezpieczeństwa do innych celów niż ochrona przed upadkiem !!!
Jakakolwiek modyfikacja konstrukcji uprzęży lub wykonywanie napraw przez użytkownika jest zakazane. Na wypadek akcji ratunkowej poproś swojego pracodawcę o informacje i szkolenie (zgodne z obowiązującymi przepisami BHP). Zalecamy stosować uprząż bezpieczeństwa w zakresie temperatur od -20°C do +60°C. Jeżeli użytkownik waży ponad 140 kg, przed zastosowaniem produktu należy skonsultować tę okoliczność z firmą SAFE TIME spol. s.r.o..

UPRZĄŻ NA CAŁE CIAŁO DO POWSTRZYMYWANIA SPADANIA EN 361:
Uprząż na całe ciało do ochrony przed upadkiem, część systemu powstrzymania spadania zgodnego z normą EN 363 (środki ochrony indywidualnej chroniące przed upadkiem z wysokości). Wyłącznie te punkty zaczepowe mogą zostać zastosowane do zaczepienia do systemu powstrzymywania spadania, na przykład ruchome urządzenie do powstrzymywania spadania, amortyzator lub inne systemy opisane w normie EN 363. Dla ułatwienia identyfikacji te punkty zaczepowe oznaczone są literą „A". Wolna przestrzeń pod użytkownikiem musi być wystarczająco duża do tego, aby w razie upadku zapobiec uderzeniu w przeszkodę. Szczegóły dotyczące obliczenia wolnej przestrzeni znajdują się w instrukcji użytkowania pozostałych komponentów (amortyzator, ruchome urządzenia do powstrzymywania spadania…).

USTALANIE POZYCJI PODCZAS PRACY I SZELKI BEZPIECZEŃSTWA EN 358:
Te punkty zaczepowe mogą być stosowane wyłącznie do zaczepienia do systemu ustalającego pozycję przy pracy lub do systemu przytrzymującego – maksymalna wysokość upadku: 0,6 m. Zapoznaj się z instrukcjami użytkowania linek pozycjonujących. Te punkty zaczepowe nie są przeznaczone do stosowania w celu powstrzymania spadania. Prawdopodobnie konieczne będzie uzupełnienie systemów ustalania pozycji przy pracy lub ruchomych systemów przytrzymujących o kolektywne lub indywidualne systemy ochrony przez upadkiem.

UPRZĄŻ BIODROWA EN 813:
Brzuszny punkt zaczepowy: Przeznaczony do ustalania pozycji przy pracy. Zastosuj brzuszny punkt zaczepowy (tekstylny lub metalowy) w celu zaczepodzenia do opuszczania się, lin pozycjonujących, lin zaczepowych, siedzisk roboczych. Ten punkt zaczepowy nie jest przeznaczony do powstrzymywania spadania.

UPRZĄŻ DO SIEDZENIA EN 12277-C:
Uprząż jest częścią sprzętu alpinistycznego i może być używana do mocowania lin, karabinków i urządzeń zabezpieczających.

WYPOSAŻENIE RATOWNICZE EN 1497:
Uprzęże ratunkowe są wykorzystywane jako część systemu ratunkowego należącego do systemu ochrony przed upadkiem. Uprzęże ratunkowe nie są przeznaczone do przechwytywania upadków.

KONSERWACJA:
Zanieczyszczony produkt należy wyczyścić w ciepłej wodzie (do 30°C) z dodatkiem środków czyszczących odpowiednich do mycia rąk. W przypadku skażenia produktu nie zalecamy jego dezynfekcji, ponieważ może to spowodować uszkodzenie materiału. W przypadku deszczu lub wilgotności należy pozostawić produkt do wyschnięcia w warunkach naturalnych w wentylowanym pomieszczeniu z dala od bezpośredniego źródła ciepła, ognia i promieniowania słonecznych. Po wyczyszczeniu i wysuszeniu metalowych elementów należy zastosować do nich odpowiedni preparat.

PRZECHOWYWANIE:
Sprzęt należy przechowywać w ciemnych i dobrze wentylowanych pomieszczeniach bez dostępu do promieniowania UV. Sprzęt bezpieczeństwa nie może mieć styczności z substancjami korozyjnymi, rozpuszczalnikami i bezpośrednimi źródłami ciepła. Nie należy przechowywać go razem z ostrymi przedmiotami. Jeśli to możliwe, należy go transportować i przechowywać w oryginalnym opakowaniu, aby zapobiec jego uszkodzeniu.

ODPOWIEDZIALNOŚĆ:
SAFE TIME spol. s.r.o. nie ponosi odpowiedzialności za wszelkie szkody, obrażenia lub śmierć spowodowane w wyniku nadużycia produktu lub wprowadzania w nim modyfikacji. W każdym przypadku obowiązkiem użytkownika jest upewnienie się, że rozumie prawidłowy i bezpieczny sposób użytkowania jakiegokolwiek sprzętu dostarczanego przez SAFE TIME spol. s.r.o.. Użytkownik ponosi odpowiedzialność za stosowanie produktu wyłącznie do celów, do których produkt został stworzony oraz za przestrzeganie wszystkich wymaganych procedur bezpieczeństwa. Przed użyciem sprzętu należy wykonać wszystkie kroki konieczne do zapoznania się z technikami ratowania życia w sytuacji kryzysowej. To Ty jesteś odpowiedzialny za wszelkie zagrożenia oraz za swoje postępowanie i decyzje. Jeżeli nie jesteś w stanie z góry przewidzieć tych zagrożeń, nie stosuj tego sprzętu.
Jeżeli produkt sprzedawany jest poza obszar kraju swojego pochodzenia, sprzedawca musi wyposażyć produkt w instrukcję użytkowania opisującą: stosowanie, konserwację, przeglądy okresowe i naprawy, w języku obowiązującym w kraju, w którym sprzęt będzie użytkowany.

GWARANCJA:
SAFE TIME spol. s.r.o. udziela trzyletniej gwarancji na ten produkt. Gwarancja obejmuje jakość zastosowanych materiałów oraz wady produkcyjne. Nie obejmuje wad powstałych w wyniku zwykłej eksploatacji, zaniedbania, nieprawidłowego stosowania, nieodpowiedniego przechowywania, zabronionej modyfikacji itd. Gwarancja nie obejmuje również wypadków, do których doszło na skutek zaniedbania i nieprawidłowego stosowania produktu. SAFE TIME spol. s.r.o. nie ponosi odpowiedzialności za bezpośrednie i pośrednie szkody powstałe w związku ze stosowaniem jego produktu.

PRZEGLĄDY PREWENCYJNE I OKRESOWE:
Przed rozpoczęciem użytkowania upewnij się, że wymagania dotyczące użytkowania wraz z innymi środkami wyposażenia ochronnego systemu zabezpieczającego przed upadkiem zostały spełnione zgodnie z przepisami i regułami bezpieczeństwa. Wszystkie środki systemu zabezpieczającego przed upadkiem, które zostaną połączone z niniejszą uprzężą na całe ciało do powstrzymywania spadania muszą być dopuszczone do stosowania zgodnie z obowiązującymi przepisami. Nie zapomnij skontrolować możliwości ich łączenia. Przed użyciem i po użyciu uprzęży bezpieczeństwa należy przeprowadzić jej oględziny oraz sprawdzić funkcjonowanie każdego elementu. Podczas pracy upewnij się, że nie doszło do uszkodzenia przez ostre krawędzie lub inne niebezpieczne powierzchnie zewnętrzne. Jeżeli zauważysz uszkodzenie lub masz jakiekolwiek wątpliwości co do idealnego stanu uprzęży, koniecznie należy je natychmiast zlikwidować. W razie upadku nie należy kontynuować użytkowania tego produktu, lecz odesłać go do przeglądu lub skontaktować się z SAFE TIME spol. s.r.o.
Raz na 12 miesięcy musi zostać przeprowadzony przegląd uprzęży bezpieczeństwa. Przegląd musi być przeprowadzony przez firmę SAFE TIME spol. s.r.o. Partizánska cesta 89, Banská Bystrica, Słowacja lub przeszkolona osobę upoważnioną. Informacje o jednostce notyfikowanej, która przeprowadziła ocenę zgodności i nadzoruje produkcję: Jednostka notyfikowana 1019, VVUÚ, a.s., Pikartská 1337, Ostrava- Radvanice, Republika Czeska

OKRES EKSPLOATACJI:
Okres eksploatacji uprzęży bezpieczeństwa uzależniony jest od intensywności jej użytkowania oraz czynników zewnętrznych, dlatego bardzo ciężko jest dokładnie określić czas jej eksploatacji. Negatywny wpływ mogą mieć na niego warunki otoczenia, ekstremalne warunki, sposób pracy, promieniowanie ultrafioletowe, chemikalia, konserwacja i przechowywanie. Jeżeli wszystkie warunki są spełnione, może być przechowywana przez okres maksymalnie 10 lat od daty produkcji, jeżeli jest użytkowana to okres ten powinien zostać odpowiednio skrócony.
W razie braku pewności co do tej kwestii należy zwrócić się do producenta lub dystrybutora. Zalecamy stosowanie pasów bezpieczeństwa w zakresie temperatur od -20 ° C do + 60 ° C.

ELEMENTY PRODUKTU / OZNAKOWANIE:
A: Punkt zaczepowy do powstrzymywania spadania
B: Pasy barkowe
C: Plastikowa pętla
D: Klamra barkowa
E: Klamra piersiowa
F: Etykieta produkcyjna
G: Pasy udowe
H: Klamra udowa
I: Element łączeniowy
J: Oczka do ustalania pozycji przy pracy
K: Informacje o jednostce notyfikowanej, która przeprowadziła ocenę zgodności i nadzoruje produkcję: Jednostka notyfikowana 1019, VVUÚ, a.s., Pikartská 1337, Ostrava- Radvanice, Republika Czeska
L: Punkt zaczepowy do zawieszenia
M: Pętla na narzędzia
N: Nazwa producenta / Logo
O: Model / Dane referencyjne
P: Nazwa produktu
Q: Numer seryjny: rok /grupa produktów /dawka produkcyjna /seryjny numer
R: Numer i rok spełnianych norm
S: Logo przypominające o obowiązku zapoznania się z instrukcją użytkowania przed zastosowaniem produktu
T: Produkt ten jest przeznaczony do stosowania wyłącznie przez 1 osobę
U: Rozmiar V: Miesiąc / rok produkcji

ENGLISH

Before using the product, please read this manual! Deviating from these instructions can have fatal consequences!

WARNING:
Working and moving in height is a dangerous activity that requires thorough training and knowledge of the products used. The instructions in this manual describe the right steps to take care of your protective equipment, so avoid other procedures that may be incorrect and may endanger your life and health.
Neither the manufacturer nor the seller is responsible for any damage caused by improper or improper use and / or misuse of the product. The responsible person and the risk taker are in all cases the user. If you do not have enough information or need specific information, contact the manufacturer's representative in your area or directly SAFE TIME spol. s.r.o. at the address given in this manual.

DESCRIPTION
This product is designed for safe work in heights and above free depth (eg work on roofs, platforms, scaffolds, pillars and masts ...). Its design provides the user with maximum comfort and a high level of safety. It is made of materials suitable for usual weather conditions and good working practices. The individual straps are combined to form a suitable unit in the event of fall arrest of the user.
Anchor elements (carabiners, connectors) must be used in accordance of their standards. All products considered as PPE must comply with Regulation 2016/425. The Declaration of Conformity and the PPE Review Form can be found at www.safetime.sk.

USE / HARNESS SET UP
Adjust the length of the individual parts to your figure so you have freedom of movement. Remember, however, that you have to pay attention to possible damage to the textile materials at work.
Also, you need to have a rescue plan in place to take account of all emergencies at work. Never use this safety harness for other purposes than fall protection!!!
Any interventions in the construction or repair of the customer are prohibited. In case of rescue, request information and training from your employer (in accordance with the applicable OSH regulations).
We recommend using the safety harness in temperature ranges from -20°C to + 60°C. If the user weighs more than 140 Kg, ask SAFE TIME spol. s.r.o. before using it.

FULL-BODY FALL ARREST HARNESS EN 361:
Full-body harness for fall protection, component of a fall arrest system in accordance with the EN 363 standard (personal fall protection systems). Only these points may be used to attach a fall arrest system, for example a mobile fall arrester, an energy absorber, or other system described in the EN 363 standard. For ease of identification, these points are marked with the letter 'A'. The free space below the user must be sufficient to prevent the user from hitting an obstacle in case of a fall. Specific details on calculating clearance are found in the Instructions for Use of the other components (energy absorbers, mobile fall arrester...).

WORK POSITIONING AND RESTRAINT HARNESS EN 358:
These attachment points must only be used to attach to a work positioning system or a restraint system - maximum fall height: 0.6 m. See the Instructions for Use of the lanyard used, for usage precautions. These attachment points are not designed for fall arrest usage. It may be necessary to supplement work positioning or travel restraint systems with collective or personal fall arrest systems.

SEAT HARNESS EN 813:
Ventral attachment point Designed for progression on rope and work positioning. Use the ventral point (textile or metal) to attach a descender, positioning lanyards, progression lanyards, or workseats. This attachment point is not suitable for fall arrest.

SEAT HARNESS EN 12277-C:
The seat harness is part of the climbing equipment and can be used to attach ropes, carabiners and securing devices.

RESCUE HARNESS EN 1497:
Rescue harnesses are used as part of a rescue system that belongs to a fall protection system. Rescue harnesses are not designed to be used to capture fall.

MAINTENANCE:
Clean the polluted product in warm water (up to 30°C) with cleaning agents suitable for hand wash. In the case of product contamination, we do not recommend disinfecting the product as it may cause material damage. In the event of rain or dampness, leave it to dry naturally in a ventilated room away from a direct source of heat, fire or sunlight. Conserve the metal parts after cleaning and drying with a suitable preparation.

STORAGE:
Store the full body harness in dark, well-ventilated areas protected from UV radiation. The safety harness must not come into contact with corrosives, solvents and direct heat sources. Do not store it with sharp objects. Transport and store as much as possible in the original package to avoid damage.

RESPONSIBILITY:
SAFE TIME spol. s.r.o. is not responsible for any damages, injuries or death resulting from misuse or alteration of this product. It is always the user's responsibility to make sure he understands the correct and safe use of any equipment provided by SAFE TIME spol. s.r.o.. The user is responsible for using the product only for the purposes for which it was designed and performing all necessary safety procedures. Before using the device, take all necessary steps to familiarize yourself with rescue techniques in the event of an emergency. You personally take all risks and responsibilities for your actions and decisions. If you are not able to anticipate these risks in advance, do not use this device.
If the product is sold outside of the original country of destination, the seller must provide a user guide, including: usage, maintenance, periodic review and repair, in the language of the country where the device will be used.

WARRANTY:
SAFE TIME spol. s.r.o. provides a 3-year guarantee for this product. The warranty covers the quality of used materials and manufacturing deficiencies. It does not cover defects caused by normal wear, negligence, improper handling, improper storage, prohibited interventions, etc. Accidents caused by negligence and improper use of the product are not covered by this warranty. SAFE TIME spol. s.r.o. is not liable for direct or indirect damages that have arisen in connection with the use of its product.

PREVENTIVE AND PERIODICAL INSPECTIONS:
Make sure that the recommendations of use for use with other protection devices of the fall protection system are met before use as required by the regulations and safe working rules. All the means of the fall protection system that will be combined with this full body harness, must be approved for use according to valid regulations. Be sure to check the suitability of their combination.
Before using and after using the safety harness, perform a visual inspection and check the function of each part. During work, make sure that there is no damage to sharp edges or other dangerous exterior surfaces. If you find damage and any doubts about its faultless condition, it is imperative to discard it immediately. In the event of a fall, do not use this product anymore and send it for review or contact SAFE TIME spol. s.r.o..
The safety harness must be inspected once every 12 months by SAFE TIME spol. s.r.o. Partizánska cesta 89, Banská Bystrica, Slovak Republic or a trained and authorized person. Information on Notified Body that has carried out conformity assessment and supervises production: Notified Body 1019, VVUÚ, a.s., Pikartská 1337, Ostrava- Radvanice, Czech Republic.

LIFESPAN:
The lifespan of the safety harness depends on the intensity of its use and external influences, so it is extremely difficult to determine the use time. It can be negatively affected by ambient conditions, aggressive environment, way of working, ultraviolet radiation, chemicals, maintenance and storage. If all conditions are met, it may be stored for a maximum of 10 years from the date of manufacture, if used, this period should be shortened accordingly. In case of uncertainty on this issue, consult the manufacturer's specialist representative. We recommend using the safety harness in the temperature range -20 ° C to + 60 ° C.

PARTS OF PRODUCT / MARKING:
A: Attachment point anti-fall
B: Shoulder straps
C: Plastic keeper
D: Shoulder buckle
E: Chest buckle
F: Production Label
G: Leg straps
H: Leg buckle
I: Connector
J: Fixing point for fastening
K: Information on the Notified Body that carried out the conformity assessment and supervises production: Notified Body 1019, VVUÚ, a.s., Pikartská 1337, Ostrava-Radvanice, Czech Republic
L: Fixing point for suspension
M: Gear loop
N: Manufacturer name / Logo
O: Model / Item reference
P: Product name
Q: Serial number: year /product group /production dose /s. n.
R: Number and year of used standards
S: Logo reminding to read the instruction manual before use product
T: This product is suitable for use only by 1 person
U: Size V: Month/year of production

ESPANOL

Antes de utilizar el producto, lea atentamente este manual. El incumplimiento de estas instrucciones puede acarrear consecuencias fatales.

ADVERTENCIA:
Trabajar y realizar movimientos en altura es una actividad peligrosa que requiere formación y conocimientos previos sobre los productos utilizados. Las instrucciones contenidas en el presente manual describen los pasos necesarios para el cuidado adecuado de su equipo de protección, por lo que deberá evitar otros procedimientos que puedan ser incorrectos o puedan poner en peligro su vida y su salud.
Ni el fabricante ni el vendedor serán responsables de los daños ocasionados por un uso incorrecto/mal uso del producto. La persona responsable y el tomador de riesgo será, en todo caso, el usuario. Si no dispone de suficiente información o necesita información específica al respecto, póngase en contacto con el representante del fabricante de su área o directamente con SAFE TIME spol. s.r.o. en la dirección proporcionada en este manual.

DESCRIPCIÓN:
Este producto está diseñado para trabajar con seguridad en altura y sobre profundidad libre (por ejemplo, trabajos sobre tejados, plataformas, andamios, columnas y mástiles...). Su diseño proporciona al usuario el máximo confort y un alto nivel de seguridad. Está fabricado con materiales que resisten las condiciones meteorológicas y se adaptan a las prácticas laborales adecuadas. Las correas individuales se combinan para conformar una unidad de retención óptima en caso de caída del usuario.
Todos los productos con la denominación EPI (equipos de protección individual) deben cumplir el Reglamento 2016/425. La Declaración de conformidad y el Formulario de control de EPI se pueden consultar en www.safetime.sk.

USO / COLOCACIÓN:
Ajuste la longitud de las piezas individuales a su figura para disponer de libertad de movimiento. Recuerde, no obstante, que debe prestar atención a posibles daños sobre los materiales textiles durante el trabajo. Es necesario disponer de un plan de rescate que cubra todas las emergencias durante el trabajo.
Nunca utilice este arnés de seguridad para un propósito distinto al de la protección anti-caída. Queda prohibida cualquier intervención en el montaje o reparación del equipo por parte del cliente. En caso de rescate, solicite información y formación a la dirección de su empresa (de acuerdo con los reglamentos de SST aplicables).
El rango de temperatura recomendado para el uso de este arnés de seguridad está entre -20 °C y 60 °C. Si el peso del usuario es superior a unos 140 Kg pregunta a SAFE TIME spol. s.r.o. antes de su utilización.

ARNÉS COMPLETO ANTICAÍDAS EN 361:
Arnés completo para la protección contra las caídas de altura, componente de un sistema anti-caídas según la norma EN 363 (sistemas de protección individual contra las caídas de altura). Sólo estos puntos sirven para conectar un sistema anti-caídas, por ejemplo, un anti-caídas deslizante para cuerda, un absorbedor de energía... sistemas descritos en la norma EN 363. Para identificarlos mejor, estos puntos están marcados con la letra A. La altura libre por debajo del usuario debe ser suficiente para que no choque contra ningún obstáculo en caso de caída. Los cálculos específicos de la altura libre están detallados en las fichas técnicas de los demás componentes (absorbedores de energía, anti-caídas deslizante...).

ARNÉS DE SUJECIÓN Y DE RETENCIÓN EN 358:
Estos puntos de enganche deben ser utilizados únicamente para la conexión a un sistema de sujeción o a un sistema de retención - altura de la caída máxima: 0,6 m. Consulte la ficha técnica del elemento de amarre utilizado para las precauciones de utilización. Estos puntos de enganche no están diseñados para ser utilizados como anti-caídas. Puede que sea necesario completar los sistemas de sujeción o de retención con medios de protección contra las caídas de altura de tipo colectivo o individual.

ARNÉS DE ASIENTO EN 813:
Destinado a la progresión por cuerda y a la sujeción en el puesto de trabajo. Utilice el punto ventral (textil o metálico) para conectar un descensor, elementos de amarre de sujección, elementos de amarre de progresión, asi como asientos. Este punto de enganche no es adecuado para la detención de caídas.

ASIENTOS EN 12277-C:
El arnés del asiento es parte del equipo de alpinismo y se puede usar para sujetar cuerdas, mosquetones y dispositivos de seguridad.

EQUIPO DE RESCATE EN 1497:
Los arneses de rescate se utilizan como parte de un sistema de rescate que pertenece a un sistema de protección contra caídas. Los arneses de rescate no están diseñados para capturar caídas.

MANTENIMIENTO:
Limpie el producto contaminado con agua caliente (hasta 30 °C) y con productos de limpieza adecuados para lavar a mano. En caso de contaminación del producto, no se recomienda desinfectarlo ya que podría ocasionar el deterioro del material. En caso de lluvia o humedad, deje secar el producto de forma natural en una sala ventilada lejos de fuentes de calor directas, fuego o luz solar. Conserve las piezas metálicas después de su limpieza y secado con una preparación adecuada.

ALMACENAMIENTO:
Guarde el arnés de cuerpo completo en un lugar oscuro, bien ventilado y protegido de la radiación ultravioleta. El arnés de seguridad no debe entrar en contacto con agentes corrosivos, disolventes ni estar expuesto a fuentes de calor directas. No guarde el producto junto a objetos afilados. Transporte y almacene el producto en su embalaje original, siempre que sea posible, para evitar daños.

RESPONSABILIDAD:
SAFETIME spol. s.r.o. no es responsable de ningún daño, lesión o muerte causados por el mal uso o la alteración de este producto. Siempre será responsabilidad del usuario cerciorarse de que comprende el uso correcto y seguro del equipo proporcionado por SAFE TIME spol. s.r.o.. El usuario será responsable de utilizar el producto solo para el propósito para el que fue diseñado y de llevar a cabo todos los procedimientos de seguridad necesarios. Antes de utilizar el dispositivo, deberá realizar todos los procedimientos necesarios para familiarizarse con las técnicas de rescate en caso de emergencia. Usted personalmente asumirá todos los riesgos y responsabilidades derivados de sus actos y decisiones. Si usted no es capaz de anticipar estos riesgos, no utilice este dispositivo.
Si el producto se vende fuera del país de destino original, el vendedor deberá proporcionar una guía de usuario que incluya: instrucciones de uso, mantenimiento, revisión periódica y reparaciones en el idioma del país donde se va a utilizar el producto.

GARANTÍA:
SAFE TIME spol. s.r.o. proporciona una garantía de 3 años para este producto. La garantía cubre las deficiencias de fabricación y calidad de los materiales utilizados. No cubre defectos causados por desgaste normal, negligencia, manipulación incorrecta, almacenamiento inadecuado, intervenciones prohibidas, etc. Los accidentes causados por negligencia y uso incorrecto del producto no están cubiertos por la garantía. SAFE TIME spol. s.r.o. no será responsable de daños directos o indirectos que se hayan producido en relación con el uso de sus productos.

INSPECCIONES PERIÓDICAS Y PREVENTIVAS:
Asegúrese de que se respetan estrictamente las recomendaciones de uso con otros dispositivos de protección del sistema de protección anti-caída antes de utilizar el producto como se especifica en los reglamentos y normativas legales de seguridad aplicables. Todos los medios del sistema de protección anti-caída que se utilicen en combinación con este arnés de cuerpo completo deberán estar homologados para su uso de acuerdo con los reglamentos vigentes. Asegúrese de comprobar la idoneidad de su combinación.
Antes y después de utilizar el arnés de seguridad, realice una inspección visual y una comprobación del funcionamiento de cada pieza. Durante el trabajo, cerciórese de que no existen daños producidos por bordes cortantes u otras superficies exteriores peligrosas. Si descubre daños o tiene alguna duda sobre el correcto funcionamiento del equipo, es imperativo que la verifique inmediatamente. En caso de caída, no utilice más este producto y envíelo para su revisión o contacte con SAFE TIME spol. s.r.o..
El arnés de seguridad debe revisarse cada 12 meses a SAFE TIME spol.s.r.o. Partizánska cesta 89, Banská Bystrica, República Eslovaca o una persona capacitada y autorizada. Información sobre el organismo notificado que ha realizado la evaluación de la conformidad y supervisa la producción: organismo notificado 1019, VVUÚ, a.s.

VIDA ÚTIL:
La vida útil del arnés de seguridad depende de la intensidad de uso y las influencias externas, por lo que es muy difícil determinar el tiempo de uso. Este se puede ver negativamente afectado por las condiciones ambientales, entorno agresivo, forma de trabajo, radiación ultravioleta, agentes químicos, mantenimiento y almacenamiento. Si se cumplen todas las condiciones, se puede almacenar durante un máximo de 10 años desde la fecha de fabricación, si se utiliza, este periodo se verá reducido en consecuencia.
En caso de duda sobre este tema, consulte al representante especializado del fabricante. Recomendamos utilizar el arnés de seguridad en el rango de temperatura de -20 ° C a + 60 ° C.

PARTES DEL PRODUCTO / MARCAJE:
A: Punto de fijación anti-caída
B: Correas para los hombros
C: Dispositivo de retención de plástico
D: Hebilla para el hombro
E: Hebilla para el pecho
F: Etiqueta de producción
G: Correas para las piernas
H: Hebilla para la pierna
I: Conector
J: Punto de fijación para sujeción
K: Información sobre el organismo notificado que llevó a cabo la evaluación de conformidad y supervisa la producción: organismo notificado 1019, VVUÚ, a.s., Pikartská 1337, Ostrava- Radvanice, República Checa
L: Punto de fijación para suspensión
M: Portaherramientas
N: Nombre / logotipo del fabricante
O: Referencia de artículo / modelo
P: Nombre del producto
Q: Número de serie: año /grupo de productos /dosis de producción /numero de serie
R: Número y año de normas utilizadas
S: Logo recordatorio de lectura del manual de instrucciones antes del uso
T: Este producto está homologado solo para 1 persona
U: Talla V: Mes / año de producción

DEUTSCH

Bevor Sie das Produkt benutzen, lesen Sie bitte diese Produktbeschreibung! Eine Abweichung dieser Anleitung kann fatale Folgen haben!

ACHTUNG:
Das Arbeiten und Bewegen in der Höhe ist eine gefährliche Tätigkeit, die eine gründliche Schulung und Kenntnisse der verwendeten Produkte erfordert. Die Anweisungen in diesem Handbuch beschreiben die richtigen Schritte zur Pflege Ihrer Schutzausrüstung, vermeiden Sie daher andere Verfahren, die falsch sein können und Ihr Leben und Ihre Gesundheit gefährden können.
Weder der Hersteller noch der Verkäufer sind für Schäden verantwortlich, die durch unsachgemäßen Gebrauch und / oder Missbrauch des Produkts entstehen. Verantwortlicher und Risikoträger ist in jedem Fall der Nutzer. Wenn Sie nicht genügend Informationen haben oder spezifische Informationen benötigen, wenden Sie sich an den Vertreter des Herstellers in Ihrer Nähe oder direkt an SAFE TIME spol. s.r.o. unter der in diesem Handbuch angegebenen Adresse.

BESCHREIBUNG:
Dieses Produkt ist für sicheres Arbeiten in Höhen und über freier Tiefe konzipiert (z.B. Arbeiten an Dächern, Plattformen, Gerüsten, Säulen und Masten...). Sein Design bietet dem Nutzer maximalen Komfort und ein hohes Maß an Sicherheit. Es besteht aus Materialien, die für die üblichen Wetterbedingungen und gute Arbeitsbedingungen geeignet sind. Die einzelnen Gurte sind so kombiniert, dass sie als Absturzsicherung für den Nutzer eine geeignete Einheit bilden.
Ankerelemente (Karabinerhaken, Verbindungsmittel) sind gemäß dieser Anleitung und den ge